Ecldispprhdl36

ORDER CODE: **ECLDISPPRHDL36B**



VERSIONS

	Code	Finishing
	**ECLDISPPRHDL36B**	**Black**
	ECLDISPPRHDL36W	White

WEIGHT

0,75kg / 1.65lbs

MAIN FEATURES

- Manual focus

TECHNICAL SPECIFICATIONS

PHYSICAL

Weight:	0,75kg

ACCESSORIES & RELATED PRODUCTS



ECLDISPFILT10H
Heavy 10° frost filter for ECLDISPLAY and ECLMINI series, 87 mm diameter



ECLDISPFILT03M
Medium 3° frost filter for ECLDISPLAY and ECLMINI series, 87 mm diameter



ECLDISPFILT01L
Light 1° frost filters for ECLDISPLAY and ECLMINI series, 87 mm diameter



ECLDISPGOBOHINDB
Gobo holder for EclDisplay with manual index gear on board, black



ECLDISPHNFFB
Holder and filter frame (for Wash and Profile Lenses) for EclDisplay, black



ECLDISPHNFFW
Holder and filter frame (for Wash and Profile Lenses) for EclDisplay, white



ECLDISPHSNOOTB
Half Snoot for EclDisplay, black housing



ECLDISPHSNOOTW
Half Snoot for EclDisplay, white housing



ECLDISPFSNOOTB
Full Snoot for EclDisplay, black housing



ECLDISPFSNOOTW
Full Snoot for EclDisplay, white housing

TECHNICAL DRAWINGS

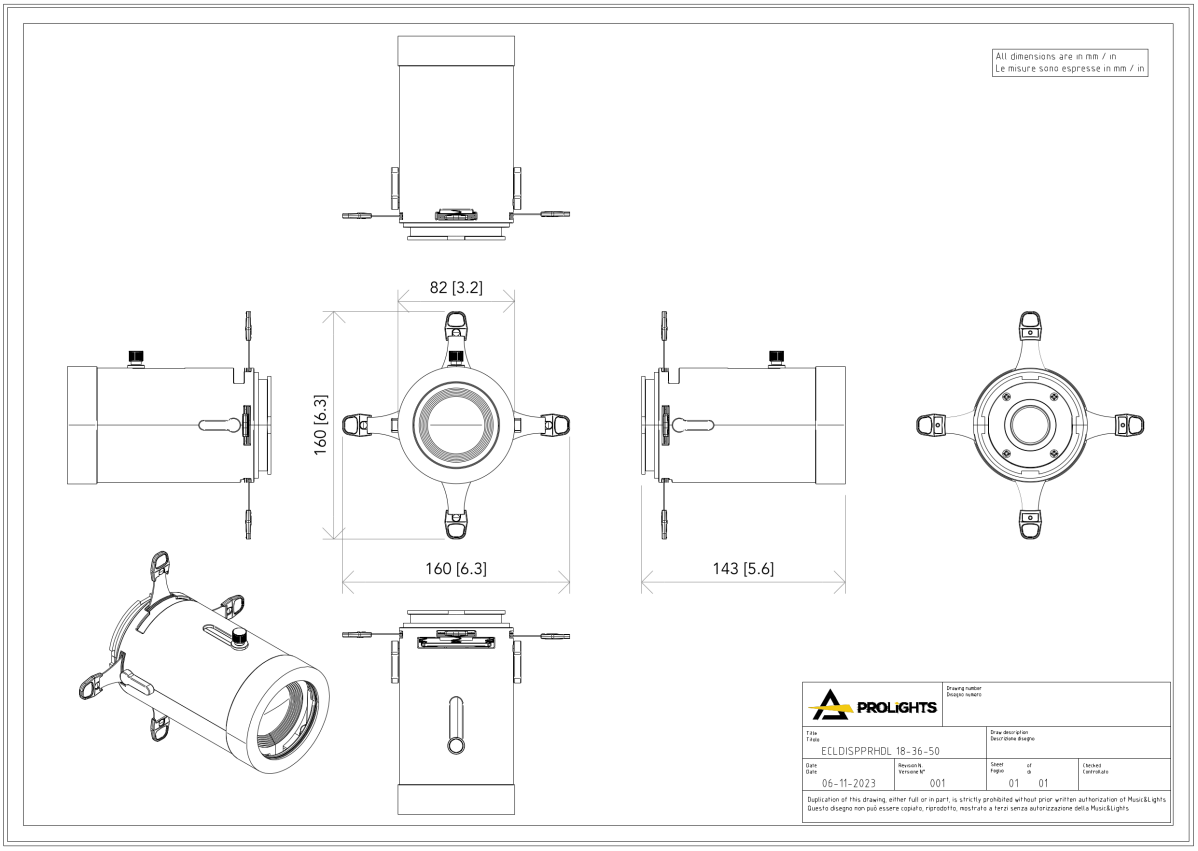

All dimensions are in mm / in
Le misure sono espresse in mm / in

ECLDISPWASHL 1530

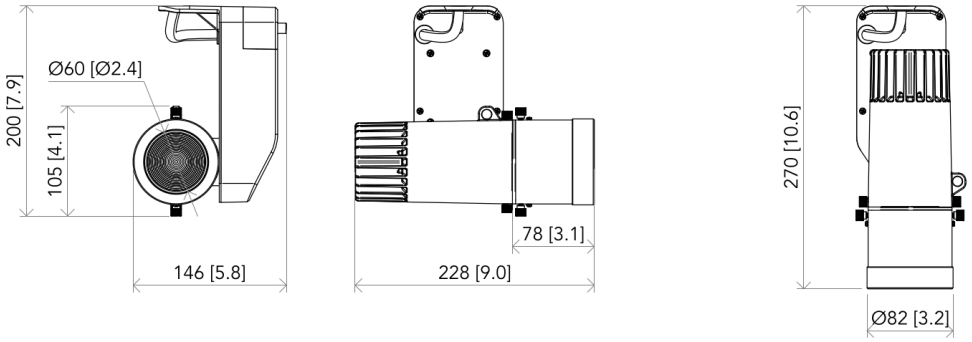

ECLDISPWASHL 2550

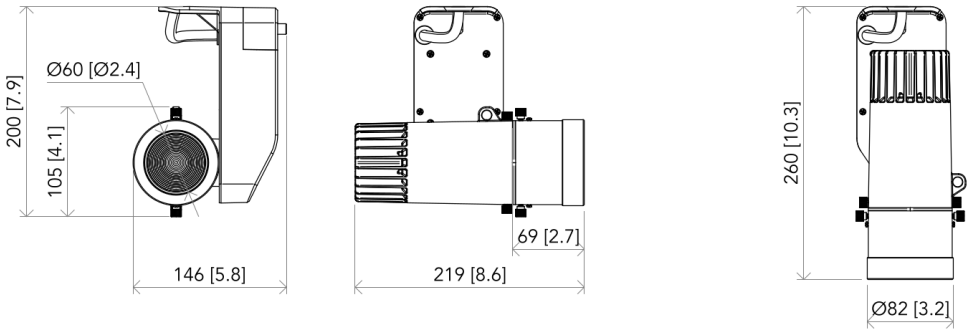

ECLDISPPHDZL 2040

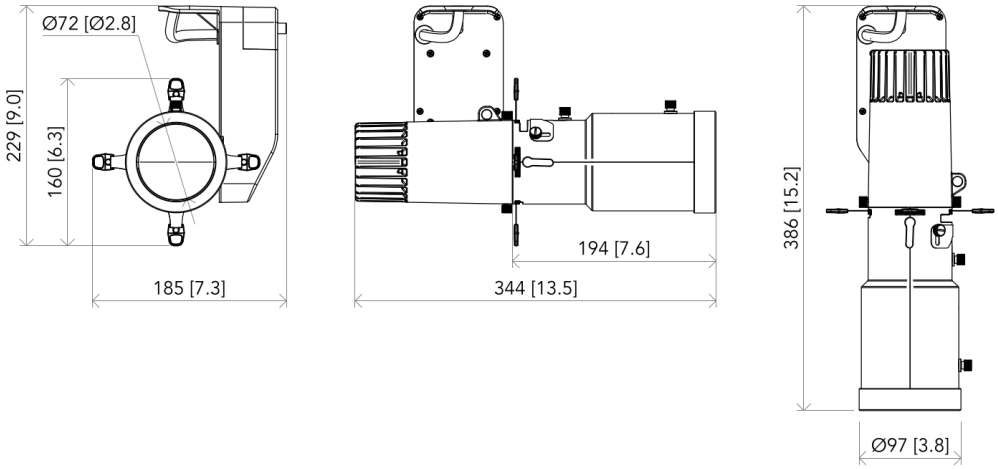

PROLIGHTS		Drawing number / Disegno numero: 01	
Title / Titolo: ECLDISPLAYCRMX FC		Draw description / Descrizione disegno: With optics	
Date / Date: 19-07-2024	Revision N. / Versione N°: 002	Sheet / Foglio: 01 of / di 03	Checked / Controllato

Duplication of this drawing, either full or in part, is strictly prohibited without prior written authorization of Music&Lights
Questo disegno non può essere copiato, riprodotto, mostrato a terzi senza autorizzazione della Music&Lights

All dimensions are in mm / in
Le misure sono espresse in mm / in

ECLDISPPRHDL18-36-50

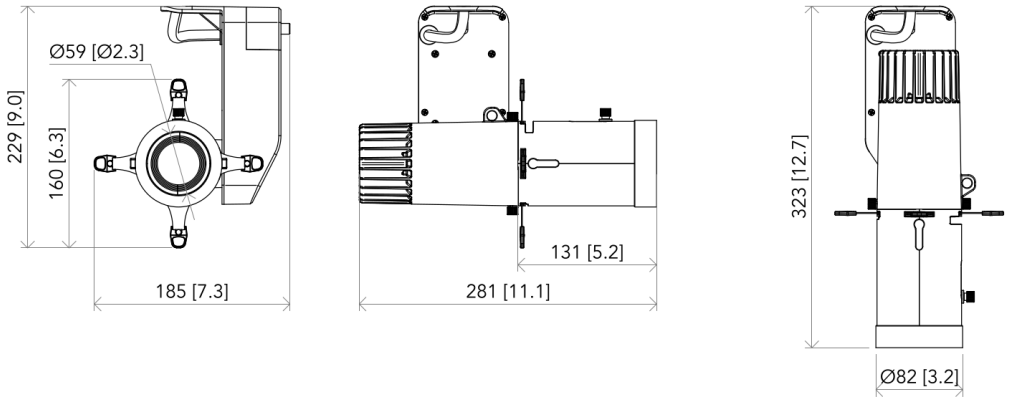

ECLDISPPRL 08

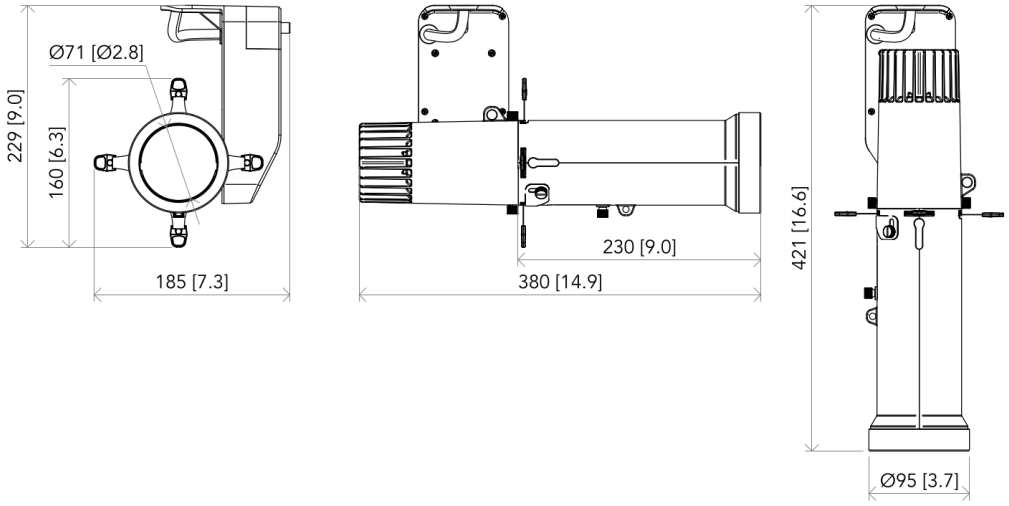

PROLIGHTS	Drawing number / Disegno numero: 01		
Title / Titolo: ECLDISPLAYCRMX FC		Draw description / Descrizione disegno: With optics	
Date / Date: 19-07-2024	Revision N. / Versione N°: 002	Sheet / Foglio: 02 of / di 03	Checked / Controllato

Duplication of this drawing, either full or in part, is strictly prohibited without prior written authorization of Music&Lights
Questo disegno non può essere copiato, riprodotto, mostrato a terzi senza autorizzazione della Music&Lights

All dimensions are in mm / in
Le misure sono espresse in mm / in

ECLDISPPRZL 1020

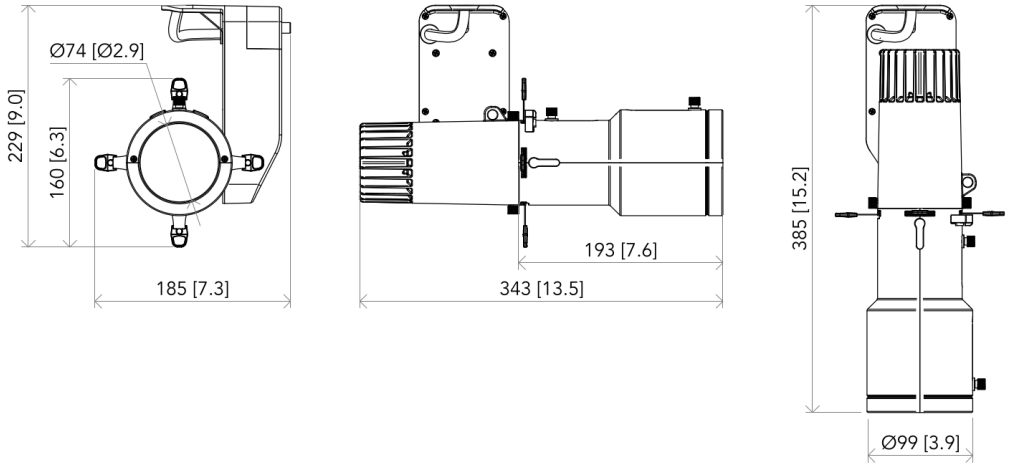

ECLDISPPRZL 2040

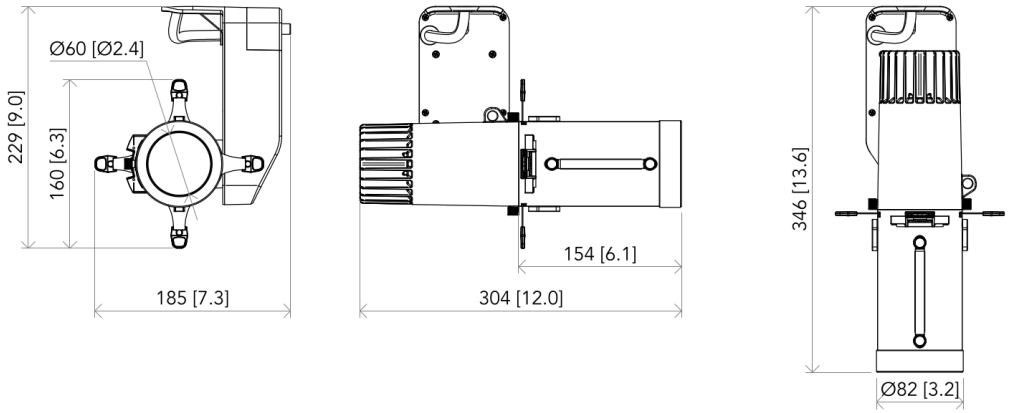

PROLIGHTS		Drawing number / Disegno numero: 01	
Title / Titolo: ECLDISPLAYCRMX FC		Draw description / Descrizione disegno: With optics	
Date / Date: 19-07-2024	Revision N. / Versione N°: 002	Sheet / Foglio: 03 of / di 03	Checked / Controllato

Duplication of this drawing, either full or in part, is strictly prohibited without prior written authorization of Music&Lights
Questo disegno non può essere copiato, riprodotto, mostrato a terzi senza autorizzazione della Music&Lights

All dimensions are in mm / in
Le misure sono espresse in mm / in

ECLDISPWASHL 1530

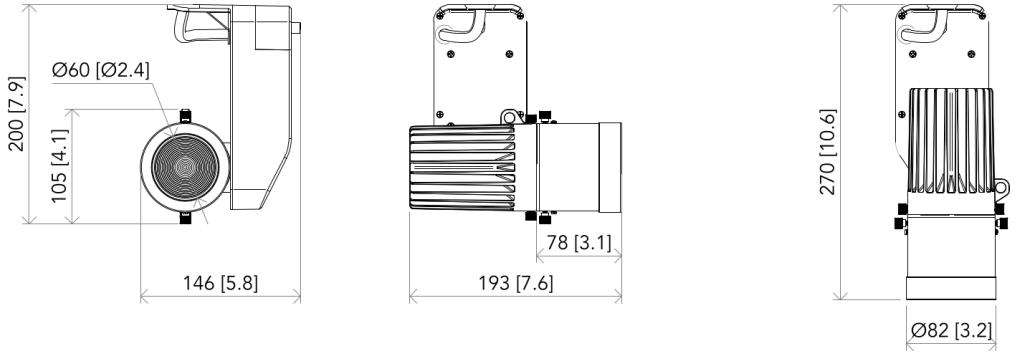

ECLDISPWASHL 2550

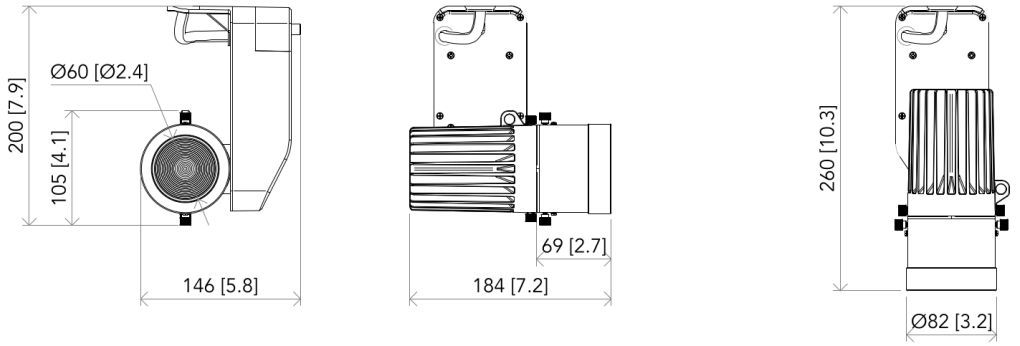

ECLDISPPHDZL 2040

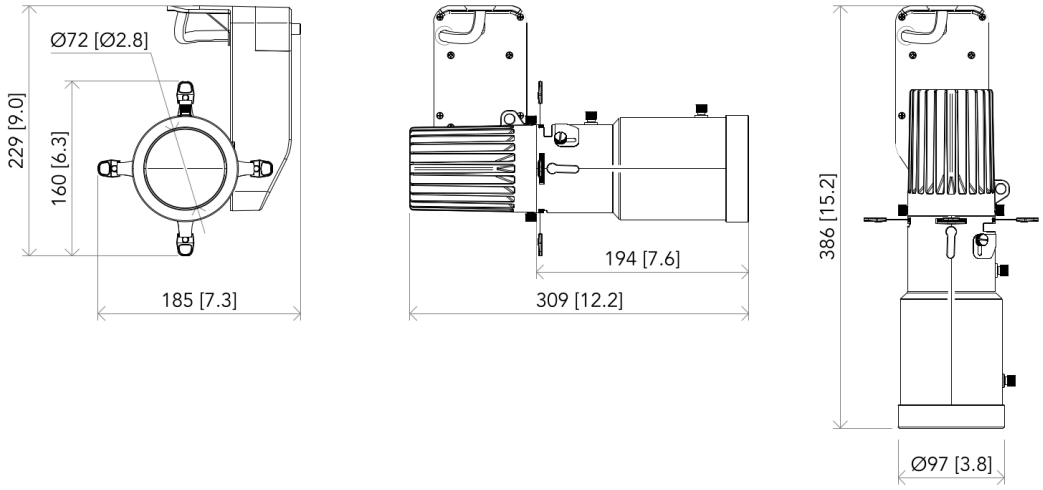

PROLIGHTS		Drawing number / Disegno numero: 01	
Title / Titolo: ECLDISPLAYCRMX VW		Draw description / Descrizione disegno: With optics	
Date / Date: 19-07-2024	Revision N. / Versione N°: 002	Sheet / Foglio: 01 of / di 03	Checked / Controllato

Duplication of this drawing, either full or in part, is strictly prohibited without prior written authorization of Music&Lights
Questo disegno non può essere copiato, riprodotto, mostrato a terzi senza autorizzazione della Music&Lights

All dimensions are in mm / in
Le misure sono espresse in mm / in

ECLDISPPRHDL18-36-50

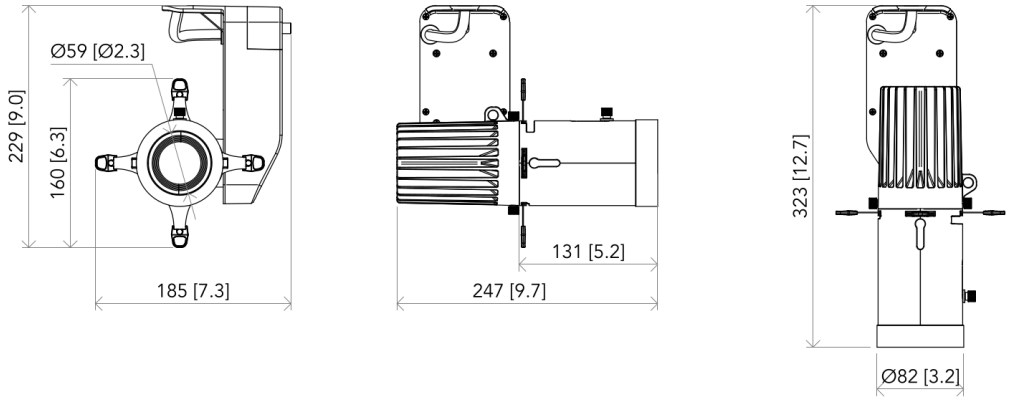

ECLDISPPRL 08

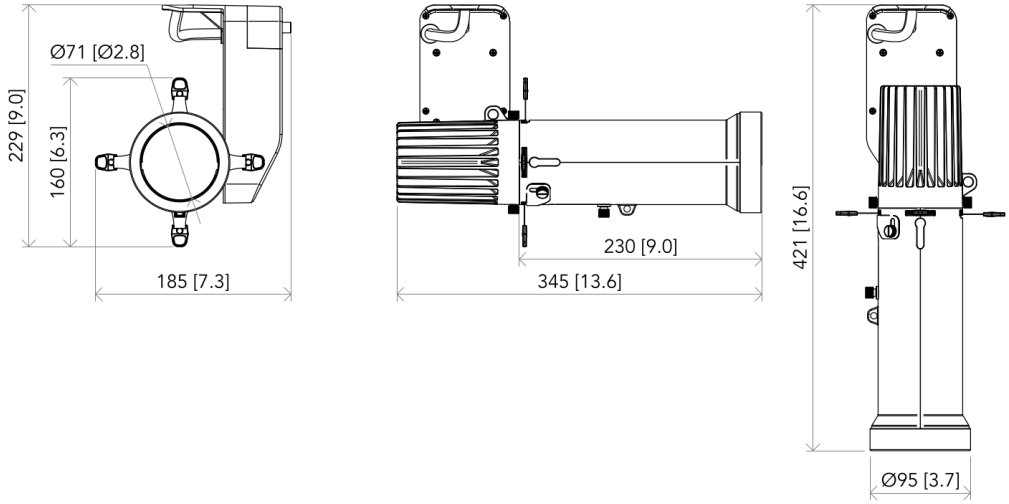

PROLIGHTS	Drawing number / Disegno numero: 01		
Title / Titolo: ECLDISPLAYCRMX VW		Draw description / Descrizione disegno: With optics	
Date / Date: 19-07-2024	Revision N. / Versione N°: 002	Sheet / Foglio: 02 of / di 03	Checked / Controllato

Duplication of this drawing, either full or in part, is strictly prohibited without prior written authorization of Music&Lights
Questo disegno non può essere copiato, riprodotto, mostrato a terzi senza autorizzazione della Music&Lights

All dimensions are in mm / in
Le misure sono espresse in mm / in

ECLDISPPRZL 1020

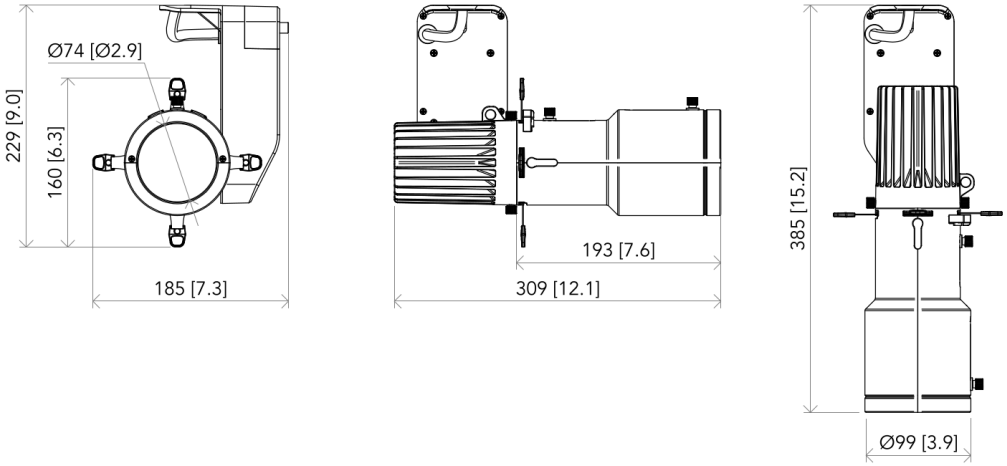

ECLDISPPRZL 2040

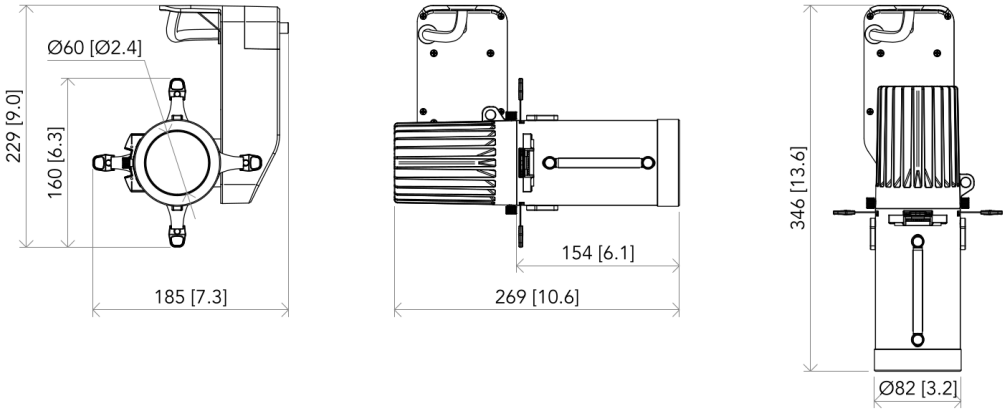

PROLIGHTS		Drawing number / Disegno numero: 01	
Title / Titolo: ECLDISPLAYCRMX VW		Draw description / Descrizione disegno: With optics	
Date / Date: 19-07-2024	Revision N. / Versione N°: 002	Sheet / Foglio: 03 of / di 03	Checked / Controllato

Duplication of this drawing, either full or in part, is strictly prohibited without prior written authorization of Music&Lights
Questo disegno non può essere copiato, riprodotto, mostrato a terzi senza autorizzazione della Music&Lights

Downloaded on 27/11/2026 - data may be provisional: features, specifications and appearance are subject to change without notice

All dimensions are in mm / in
Le misure sono espresse in mm / in

ECLDISPWASHL 1530

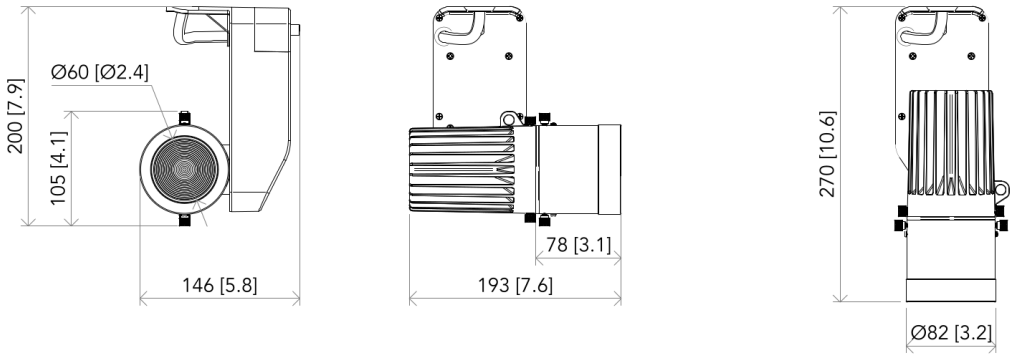

ECLDISPWASHL 2550

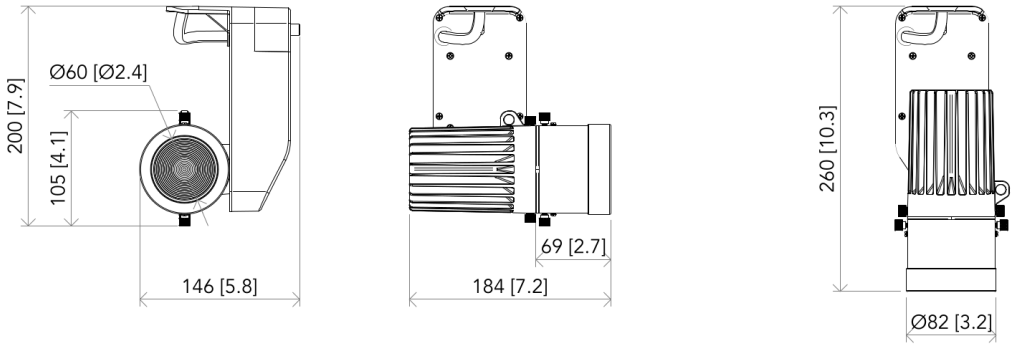

ECLDISPPHDZL 2040

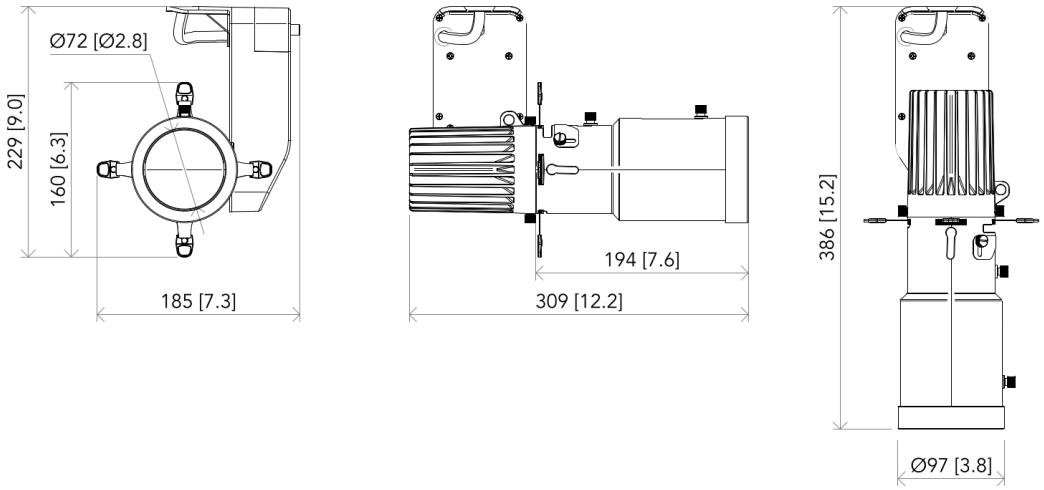

PROLIGHTS		Drawing number / Disegno numero: 01	
Title / Titolo: ECLDISPLAYCRMX WHITE		Draw description / Descrizione disegno: With optics	
Date / Date: 19-07-2024	Revision N. / Versione N°: 002	Sheet / Foglio: 01 of / di 03	Checked / Controllato

Duplication of this drawing, either full or in part, is strictly prohibited without prior written authorization of Music&Lights
Questo disegno non può essere copiato, riprodotto, mostrato a terzi senza autorizzazione della Music&Lights

All dimensions are in mm / in
Le misure sono espresse in mm / in

ECLDISPPRHDL18-36-50

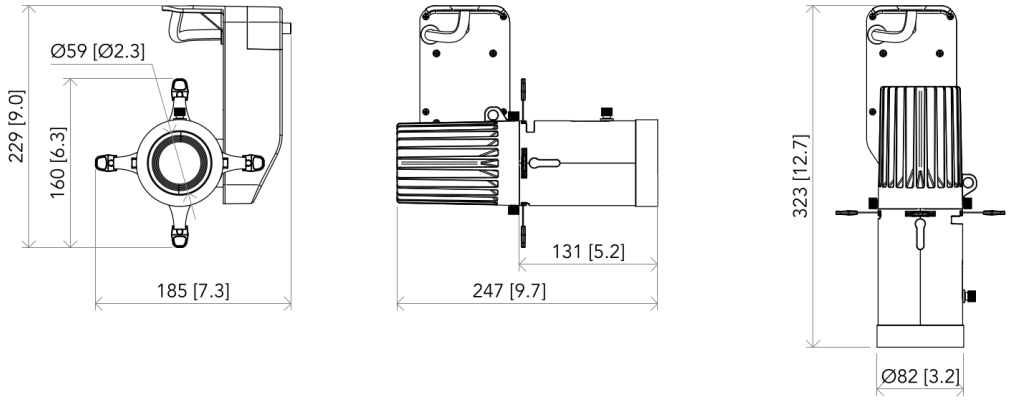

ECLDISPPRL 08

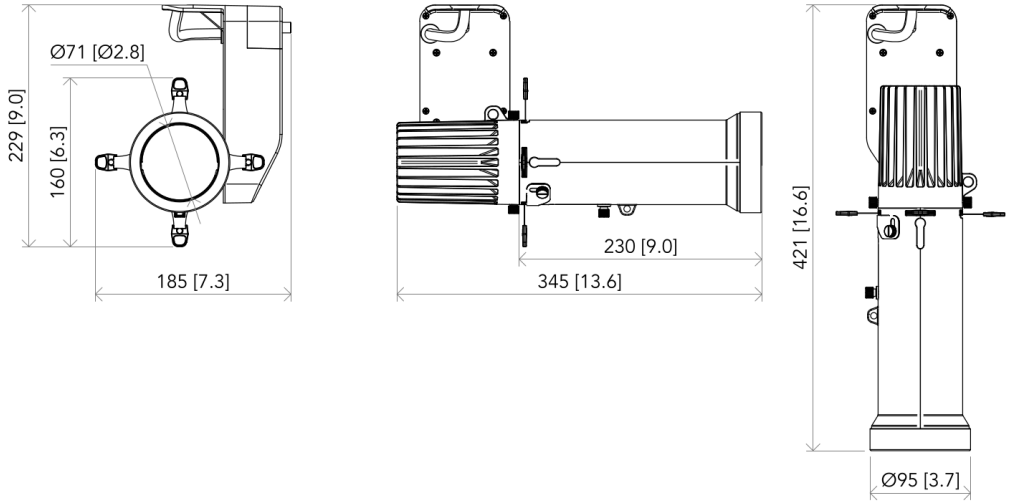

PROLIGHTS	Drawing number / Disegno numero: 01		
Title / Titolo: ECLDISPLAYCRMX WHITE		Draw description / Descrizione disegno: With optics	
Date / Date: 19-07-2024	Revision N. / Versione N°: 002	Sheet / Foglio: 02 of / di 03	Checked / Controllato

Duplication of this drawing, either full or in part, is strictly prohibited without prior written authorization of Music&Lights
Questo disegno non può essere copiato, riprodotto, mostrato a terzi senza autorizzazione della Music&Lights

All dimensions are in mm / in
Le misure sono espresse in mm / in

ECLDISPPRZL 1020

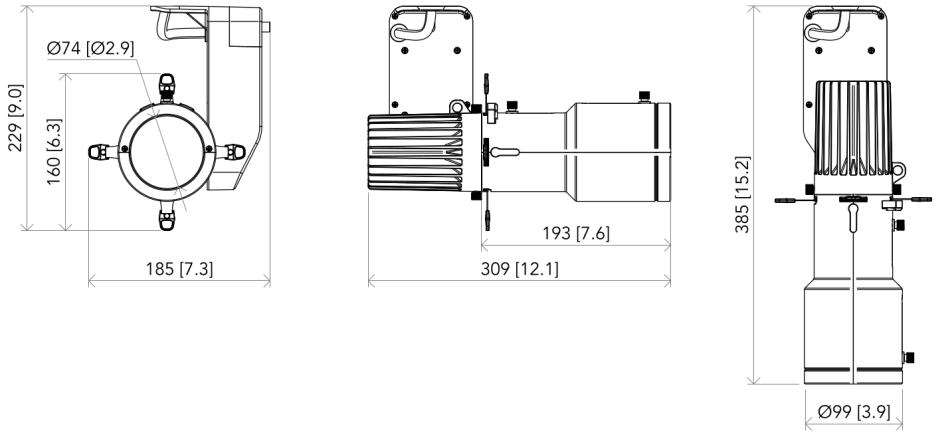

ECLDISPPRZL 2040

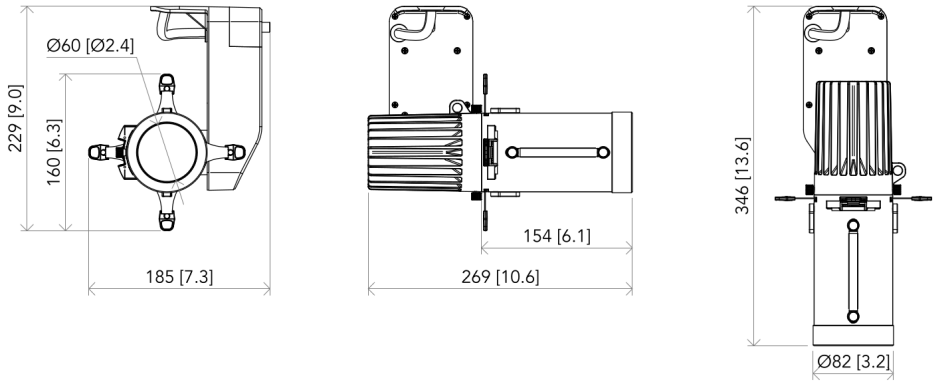

PROLIGHTS		Drawing number / Disegno numero: 01	
Title / Titolo: ECLDISPLAYCRMX WHITE		Draw description / Descrizione disegno: With optics	
Date / Data: 19-07-2024	Revision N. / Versione N°: 002	Sheet / Foglio: 03 of / di 03	Checked / Controllato

Duplication of this drawing, either full or in part, is strictly prohibited without prior written authorization of Music&Lights
Questo disegno non può essere copiato, riprodotto, mostrato a terzi senza autorizzazione della Music&Lights