Ecldisppprl08

ORDER CODE: **ECLDISPPRL08B**



VERSIONS

	Code	Finishing
	**ECLDISPPRL08B**	**Black**
	ECLDISPPRL08W	White

WEIGHT

0,86kg / 1.9lbs

MAIN FEATURES

- Manual focus
- Integrated mounting option for a filter under the front rubber ring

Downloaded on 27/11/2026 - data may be provisional: features, specifications and appearance are subject to change without notice

TECHNICAL SPECIFICATIONS

PHYSICAL

Weight:	0,86kg

ACCESSORIES & RELATED PRODUCTS



ECLDISPFILT01L

Light 1° frost filters for ECLDISPLAY and ECLMINI series, 87 mm diameter



ECLDISPFILT03M

Medium 3° frost filter for ECLDISPLAY and ECLMINI series, 87 mm diameter



ECLDISPFILT10H

Heavy 10° frost filter for ECLDISPLAY and ECLMINI series, 87 mm diameter



ECLDISPGOBOHINDB

Gobo holder for EclDisplay with manual index gear on board, black

Downloaded on 27/11/2026 - data may be provisional: features, specifications and appearance are subject to change without notice

TECHNICAL DRAWINGS

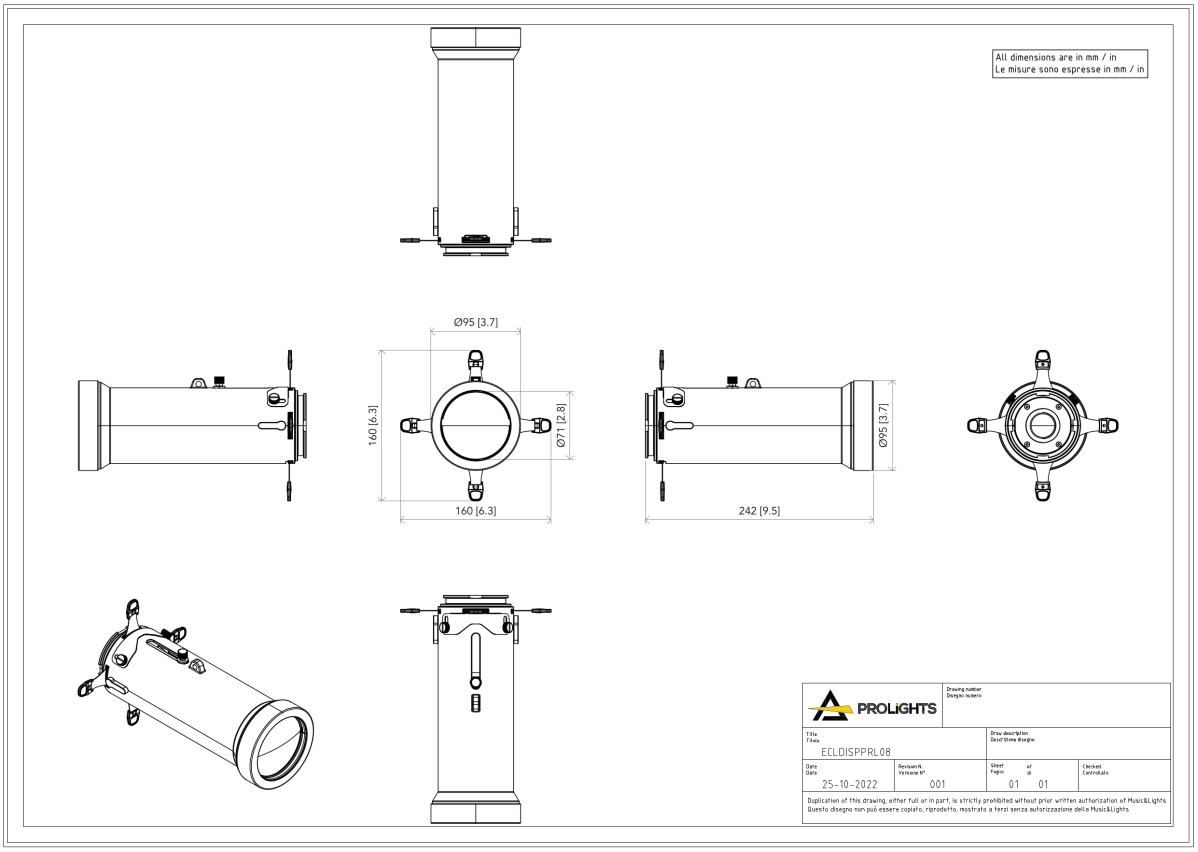

All dimensions are in mm / in
Le misure sono espresse in mm / in

ECLDISPWASHL 1530

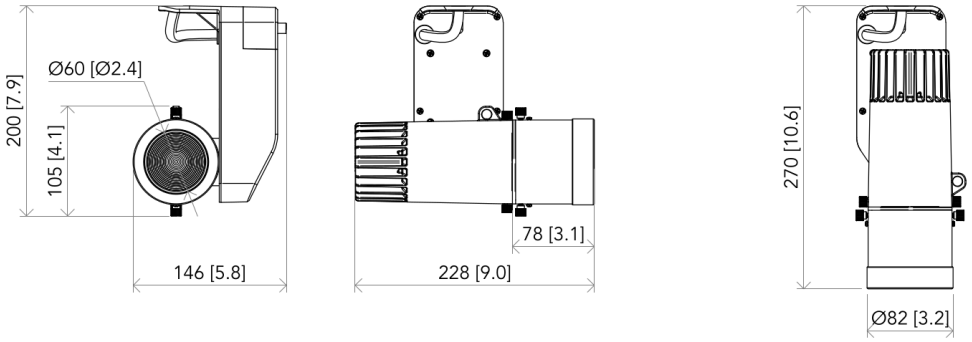

ECLDISPWASHL 2550

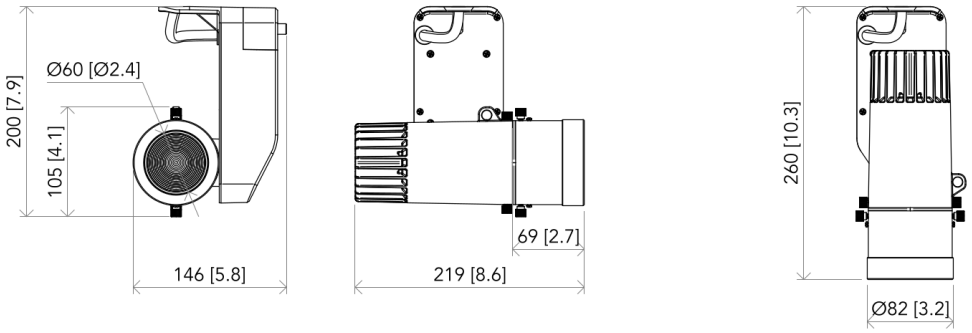

ECLDISPPHDZL 2040

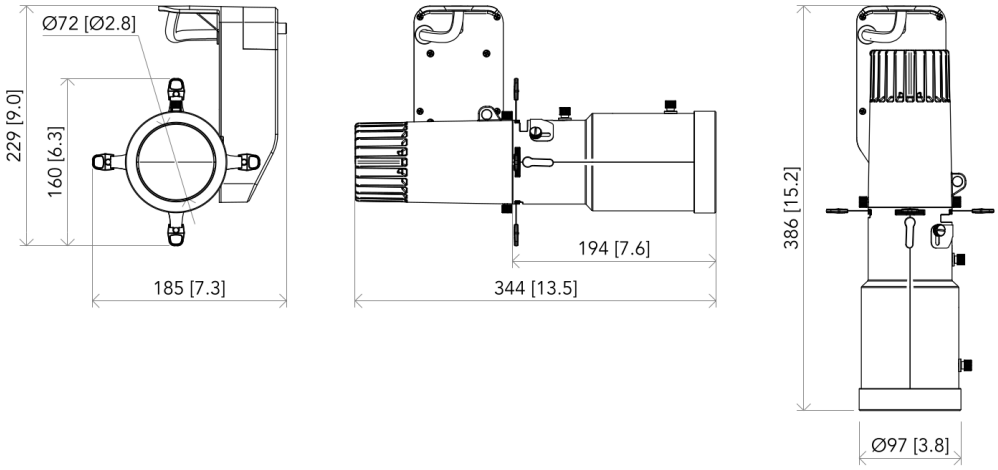

PROLIGHTS		Drawing number / Disegno numero: 01	
Title / Titolo: ECLDISPLAYCRMX FC		Draw description / Descrizione disegno: With optics	
Date / Date: 19-07-2024	Revision N. / Versione N°: 002	Sheet / Foglio: 01 of / di 03	Checked / Controllato

Duplication of this drawing, either full or in part, is strictly prohibited without prior written authorization of Music&Lights
Questo disegno non può essere copiato, riprodotto, mostrato a terzi senza autorizzazione della Music&Lights

All dimensions are in mm / in
Le misure sono espresse in mm / in

ECLDISPPRHDL18-36-50

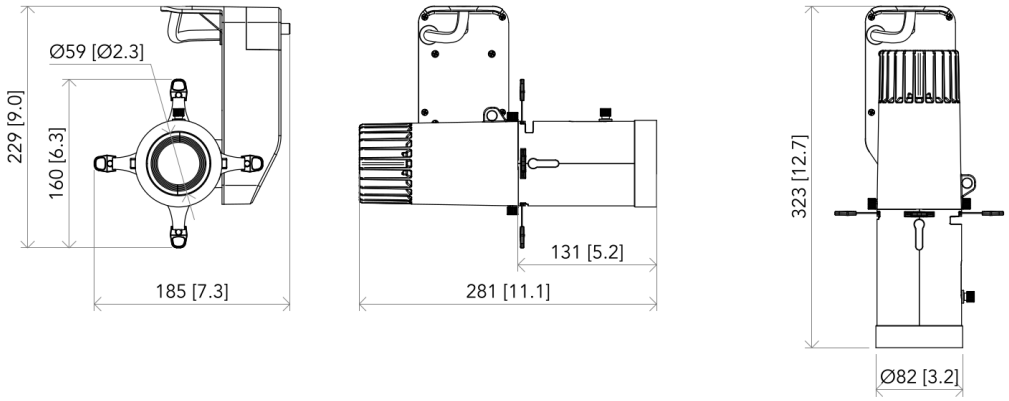

ECLDISPPRL 08

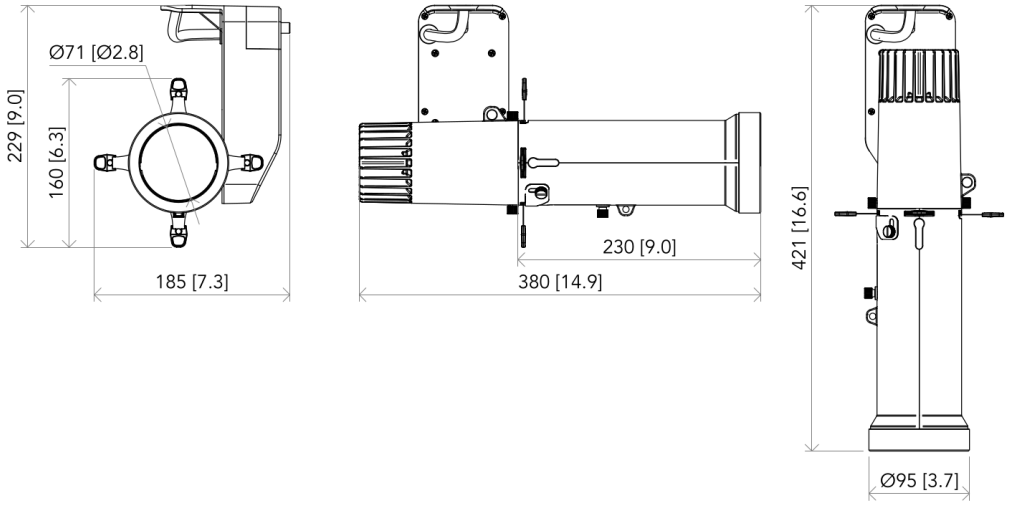

PROLIGHTS	Drawing number / Disegno numero: 01		
Title / Titolo: ECLDISPLAYCRMX FC		Draw description / Descrizione disegno: With optics	
Date / Date: 19-07-2024	Revision N. / Versione N°: 002	Sheet / Foglio: 02 of / di 03	Checked / Controllato

Duplication of this drawing, either full or in part, is strictly prohibited without prior written authorization of Music&Lights
Questo disegno non può essere copiato, riprodotto, mostrato a terzi senza autorizzazione della Music&Lights

All dimensions are in mm / in
Le misure sono espresse in mm / in

ECLDISPPRZL 1020

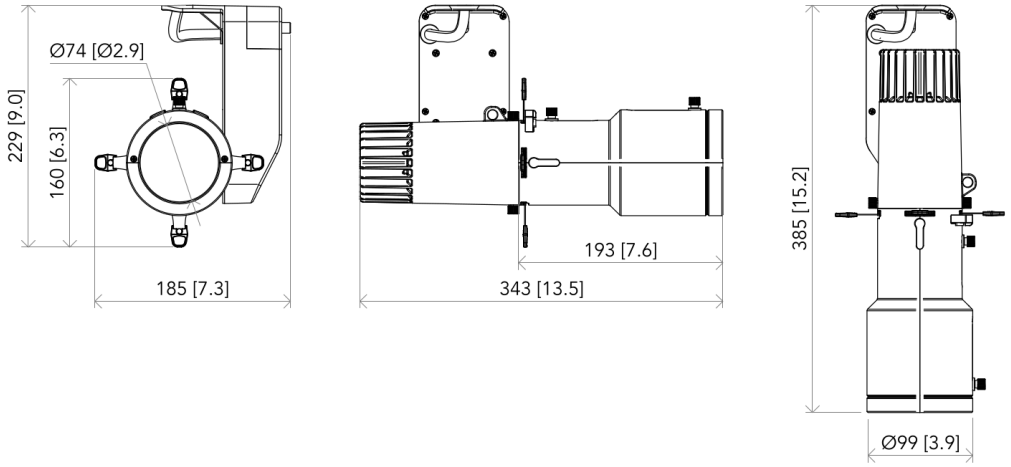

ECLDISPPRZL 2040

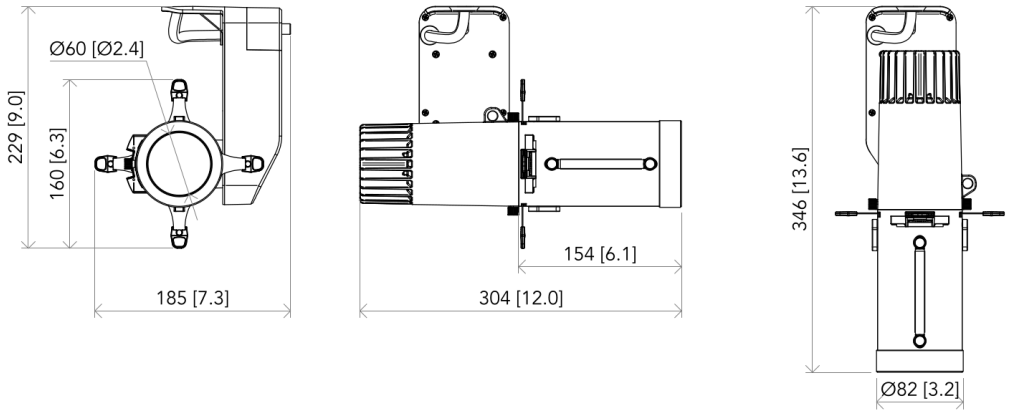

PROLIGHTS		Drawing number / Disegno numero: 01	
Title / Titolo: ECLDISPLAYCRMX FC		Draw description / Descrizione disegno: With optics	
Date / Date: 19-07-2024	Revision N. / Versione N°: 002	Sheet / Foglio: 03 of / di 03	Checked / Controllato

Duplication of this drawing, either full or in part, is strictly prohibited without prior written authorization of Music&Lights
Questo disegno non può essere copiato, riprodotto, mostrato a terzi senza autorizzazione della Music&Lights

All dimensions are in mm / in
Le misure sono espresse in mm / in

ECLDISPWASHL 1530

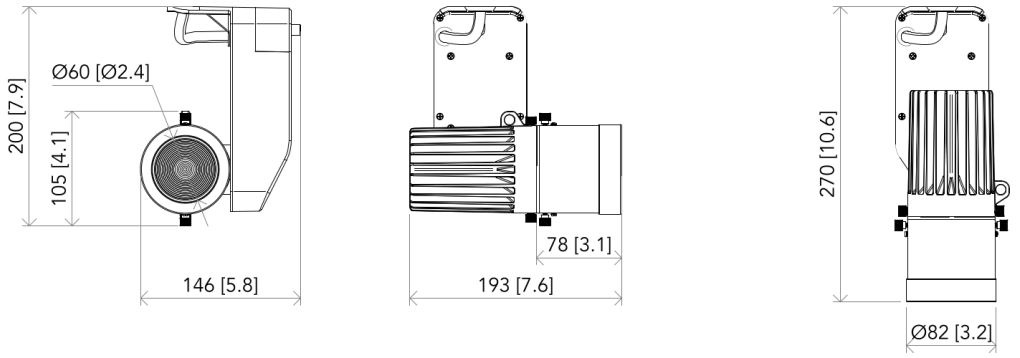

ECLDISPWASHL 2550

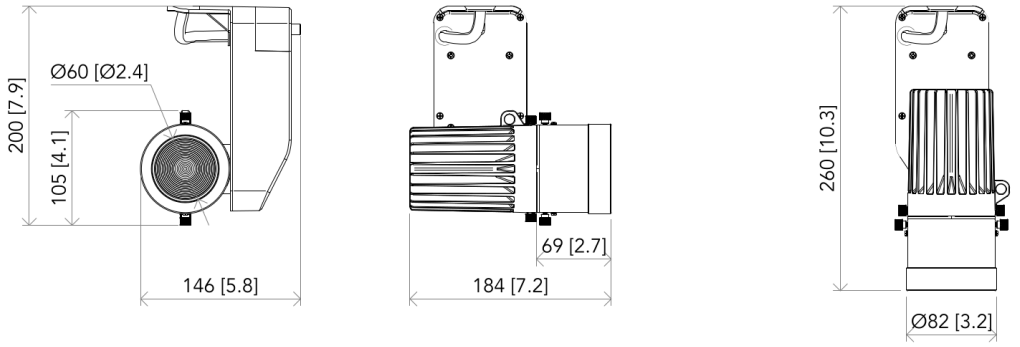

ECLDISPPHDZL 2040

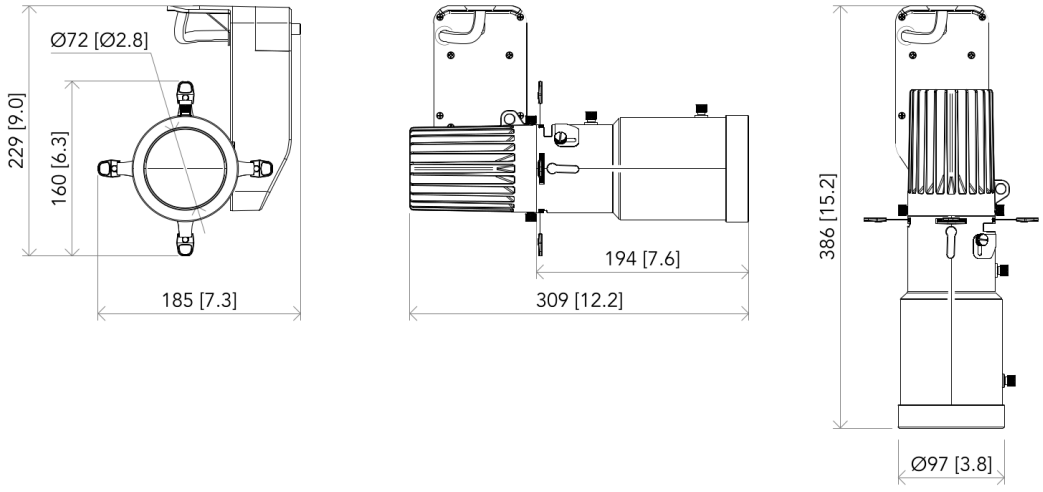

PROLIGHTS		Drawing number / Disegno numero: 01	
Title / Titolo: ECLDISPLAYCRMX VW		Draw description / Descrizione disegno: With optics	
Date / Date: 19-07-2024	Revision N. / Versione N°: 002	Sheet / Foglio: 01 of / di 03	Checked / Controllato

Duplication of this drawing, either full or in part, is strictly prohibited without prior written authorization of Music&Lights
Questo disegno non può essere copiato, riprodotto, mostrato a terzi senza autorizzazione della Music&Lights

All dimensions are in mm / in
Le misure sono espresse in mm / in

ECLDISPPRHDL18-36-50

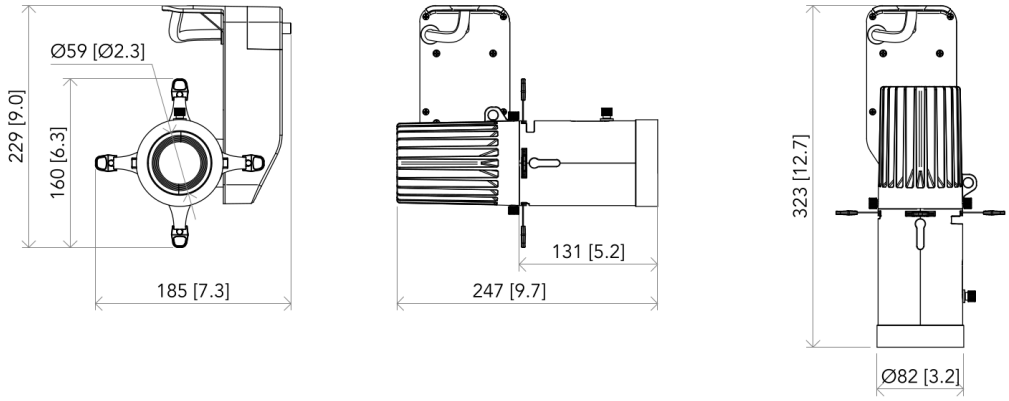

ECLDISPPRL 08

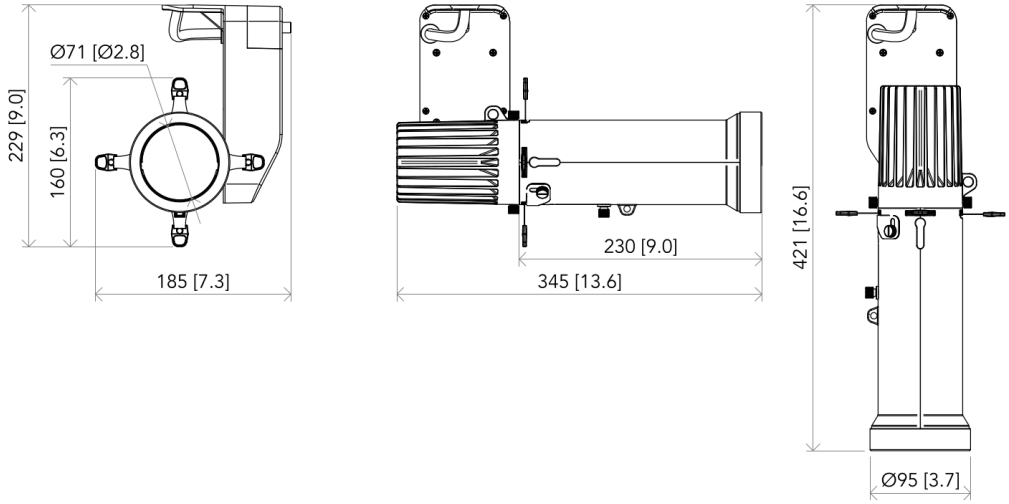

PROLIGHTS		Drawing number / Disegno numero: 01	
Title / Titolo: ECLDISPLAYCRMX VW		Draw description / Descrizione disegno: With optics	
Date / Date: 19-07-2024	Revision N. / Versione N°: 002	Sheet / Foglio: 02 of / di 03	Checked / Controllato

Duplication of this drawing, either full or in part, is strictly prohibited without prior written authorization of Music&Lights
Questo disegno non può essere copiato, riprodotto, mostrato a terzi senza autorizzazione della Music&Lights

All dimensions are in mm / in
Le misure sono espresse in mm / in

ECLDISPPRZL 1020

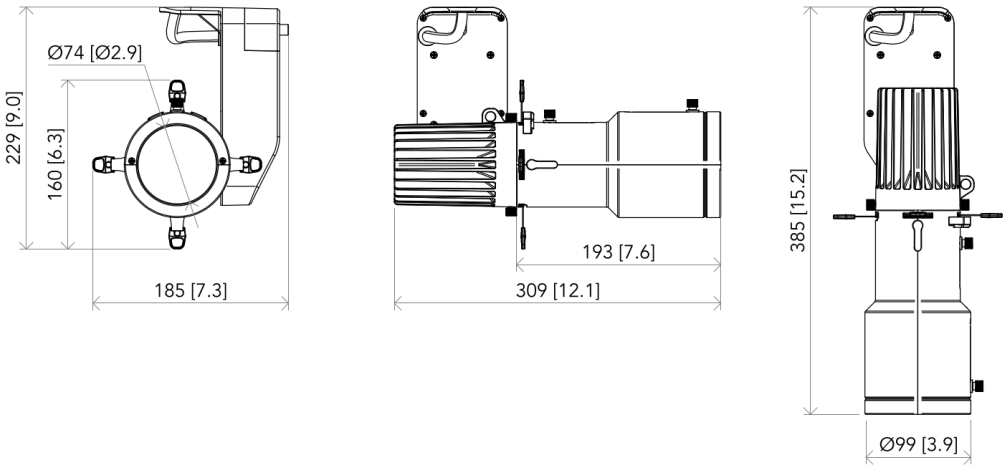

ECLDISPPRZL 2040

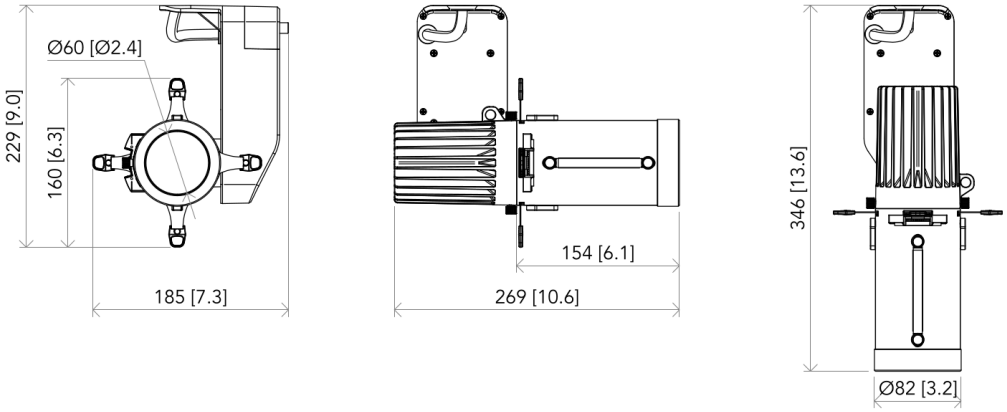

PROLIGHTS		Drawing number / Disegno numero: 01	
Title / Titolo: ECLDISPLAYCRMX VW		Draw description / Descrizione disegno: With optics	
Date / Date: 19-07-2024	Revision N. / Versione N°: 002	Sheet / Foglio: 03 of / di 03	Checked / Controllato

Duplication of this drawing, either full or in part, is strictly prohibited without prior written authorization of Music&Lights
Questo disegno non può essere copiato, riprodotto, mostrato a terzi senza autorizzazione della Music&Lights

Downloaded on 27/11/2026 - data may be provisional: features, specifications and appearance are subject to change without notice

All dimensions are in mm / in
Le misure sono espresse in mm / in

ECLDISPWASHL 1530

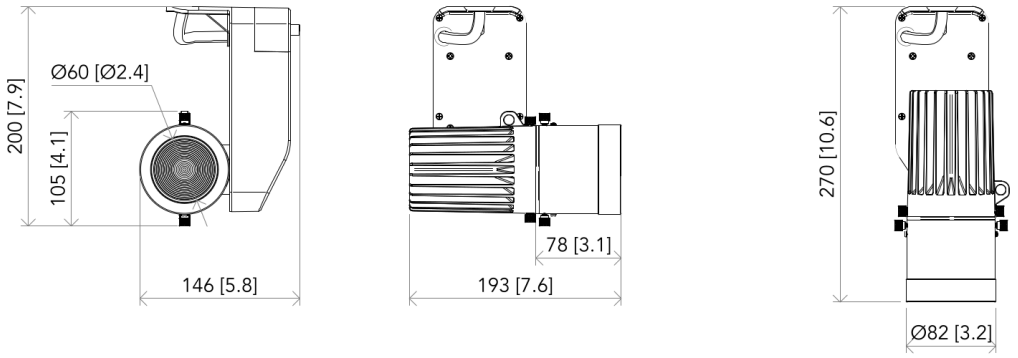

ECLDISPWASHL 2550

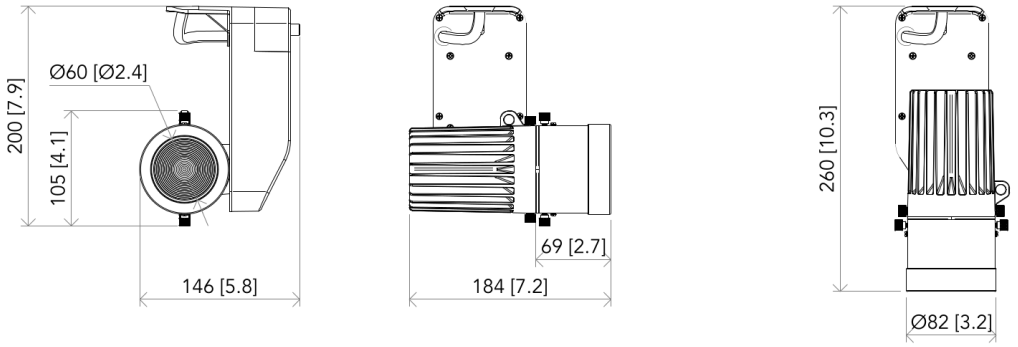

ECLDISPPHDZL 2040

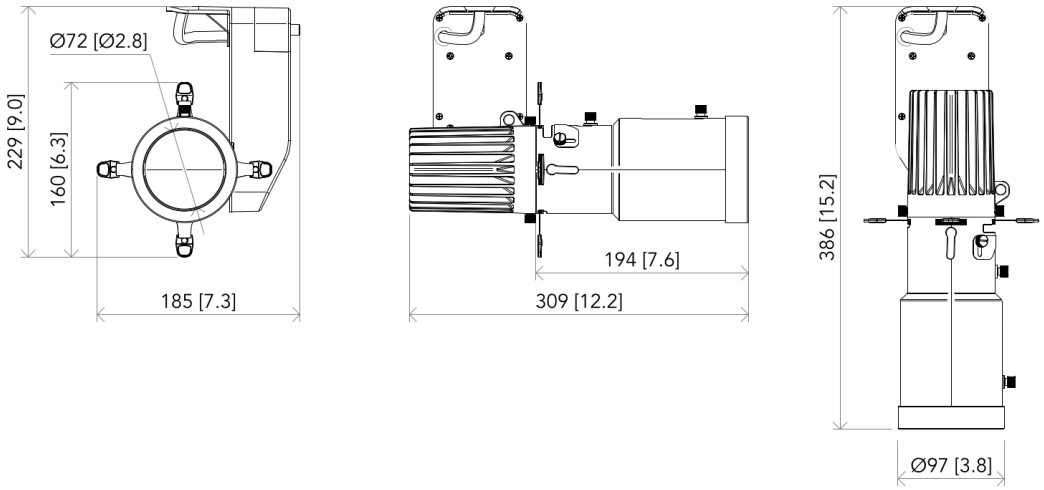

PROLIGHTS		Drawing number / Disegno numero: 01	
Title / Titolo: ECLDISPLAYCRMX WHITE		Draw description / Descrizione disegno: With optics	
Date / Date: 19-07-2024	Revision N. / Versione N°: 002	Sheet / Foglio: 01 of / di 03	Checked / Controllato

Duplication of this drawing, either full or in part, is strictly prohibited without prior written authorization of Music&Lights
Questo disegno non può essere copiato, riprodotto, mostrato a terzi senza autorizzazione della Music&Lights

All dimensions are in mm / in
Le misure sono espresse in mm / in

ECLDISPPRHDL18-36-50

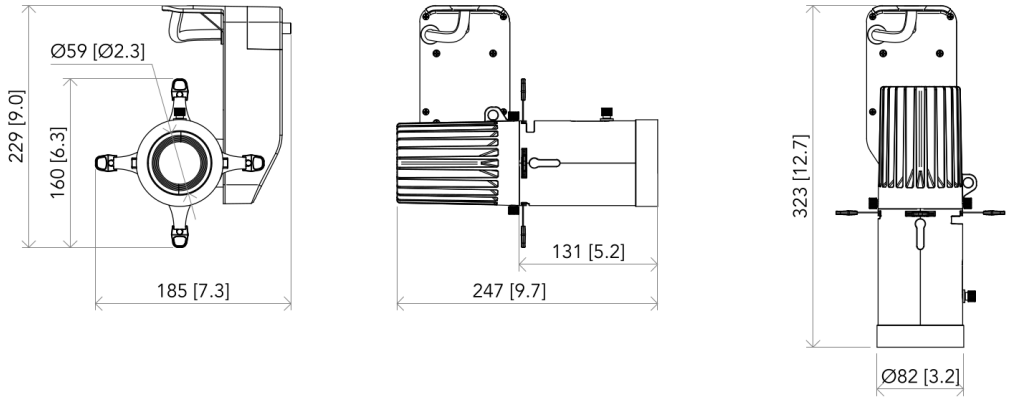

ECLDISPPRL 08

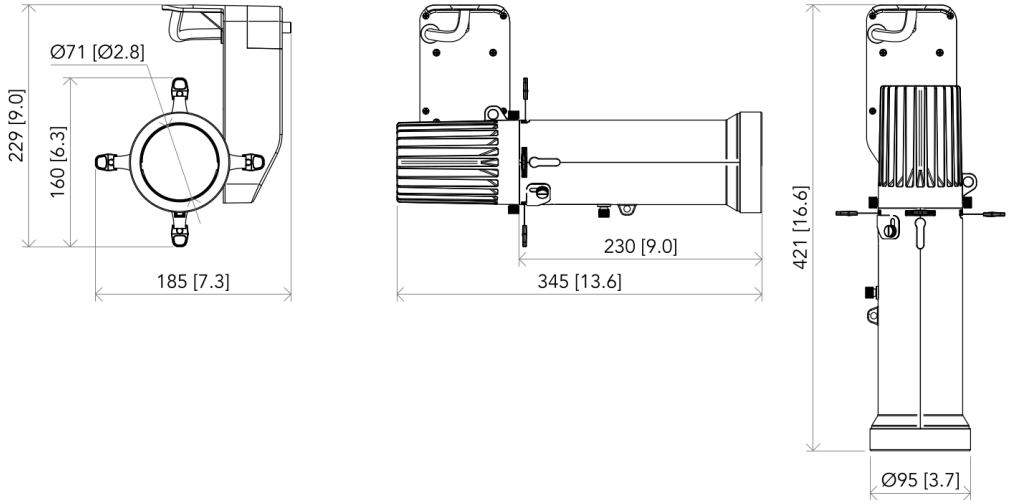

PROLIGHTS		Drawing number / Disegno numero: 01	
Title / Titolo: ECLDISPLAYCRMX WHITE		Draw description / Descrizione disegno: With optics	
Date / Date: 19-07-2024	Revision N. / Versione N°: 002	Sheet / Foglio: 02 of / di 03	Checked / Controllato

Duplication of this drawing, either full or in part, is strictly prohibited without prior written authorization of Music&Lights
Questo disegno non può essere copiato, riprodotto, mostrato a terzi senza autorizzazione della Music&Lights

Downloaded on 27/11/2026 - data may be provisional: features, specifications and appearance are subject to change without notice

All dimensions are in mm / in
Le misure sono espresse in mm / in

ECLDISPPRZL 1020

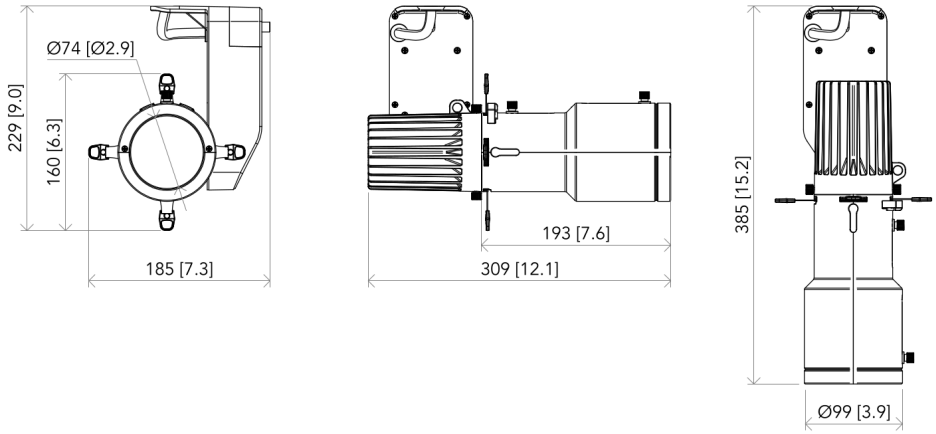

ECLDISPPRZL 2040

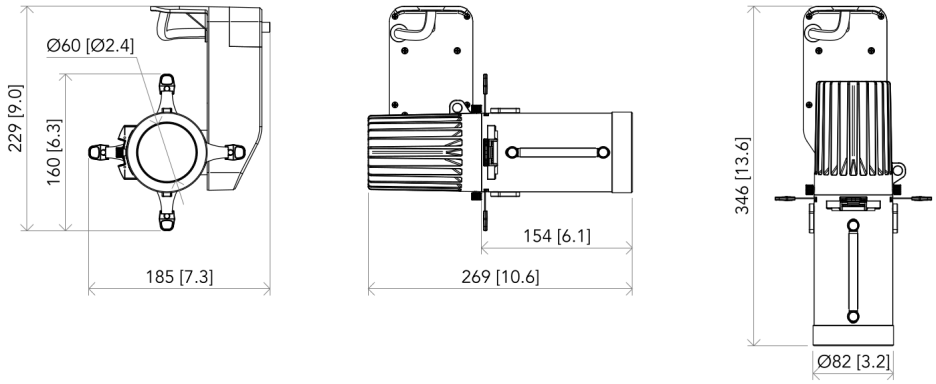

PROLIGHTS		Drawing number / Disegno numero: 01	
Title / Titolo: ECLDISPLAYCRMX WHITE		Draw description / Descrizione disegno: With optics	
Date / Data: 19-07-2024	Revision N. / Versione N°: 002	Sheet / Foglio: 03 of / di 03	Checked / Controllato

Duplication of this drawing, either full or in part, is strictly prohibited without prior written authorization of Music&Lights
Questo disegno non può essere copiato, riprodotto, mostrato a terzi senza autorizzazione della Music&Lights