Arcled8107q

ORDER CODE: **ARCLED8107QIP**



VARIANTI

	Code	Connessioni	IP rate
	**ARCLED8107QIP**	**IPCON**	**IP67**
	ARCLED8107QTZ	Neutrik	IP54

ACCESSORI E PRODOTTI CORRELATI



FCL8107

Roadcase per contenere 8pz proiettori ARCLED8107Q, Dim. 780x540x480mm

TECHNICAL DRAWINGS

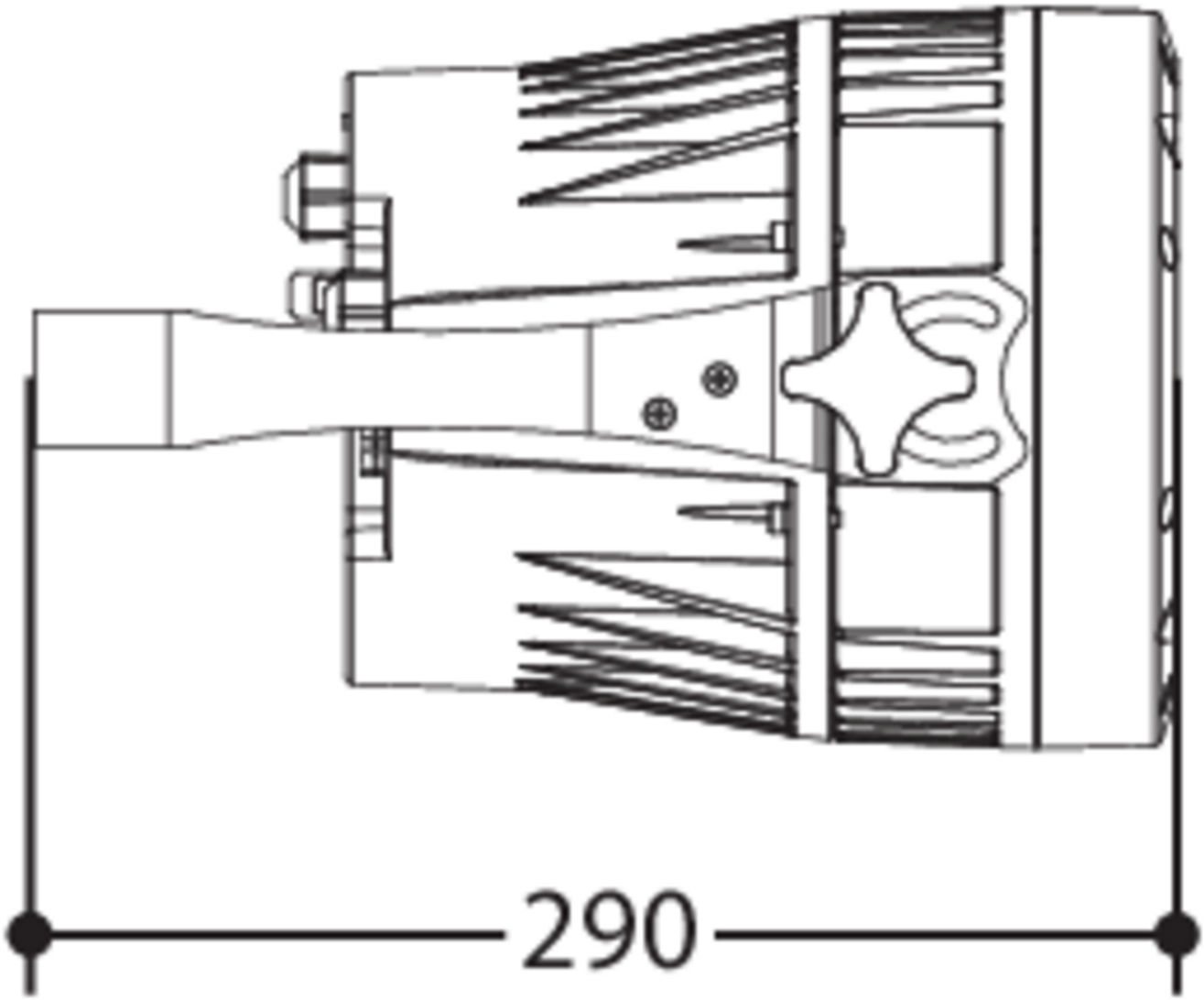

MUSIC & LIGHTS S.r.l.
Via A. Olivetti, snc
04026 - Minturno (LT) ITALY
info@prolights.it
Tel: +39 0771 72190
prolights.it
VAT No. IT 02057590594

Scaricato il 29/11/2026 - i dati possono essere provvisori: caratteristiche, specifiche e aspetto possono cambiare senza preavviso