Arclumil

ORDER CODE: ARCLUMIL25D38



VARIANTI

Code	Ottica	Diametro (mm)
ARCLUMIL25D38	**15°**	**38**
ARCLUMIL45D38	45°	38
ARCLUMIL15D42	22°	42
ARCLUMIL25D42	25°	42
ARCLUMIL45D42	45°	42
ARCLUMIL15D45	15°	45
ARCLUMIL25D45	25°	45
ARCLUMIL45D45	45°	45

TECHNICAL DRAWINGS

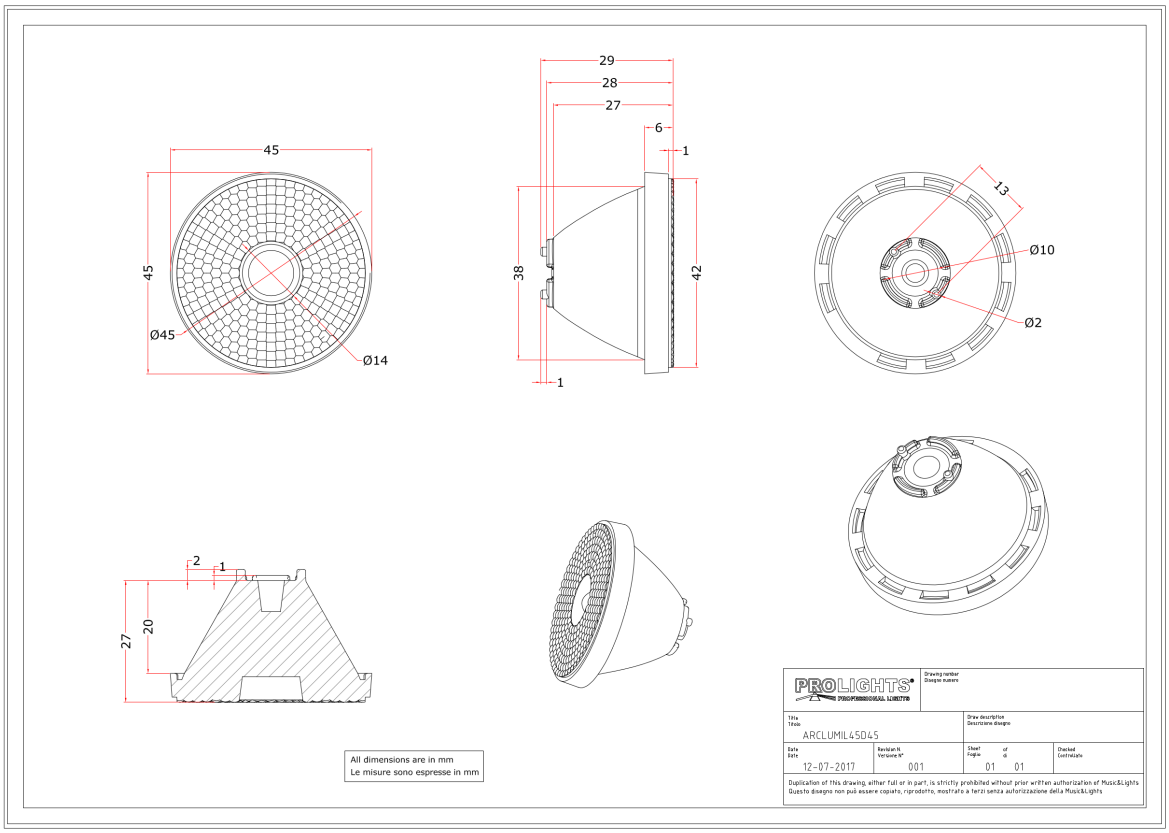

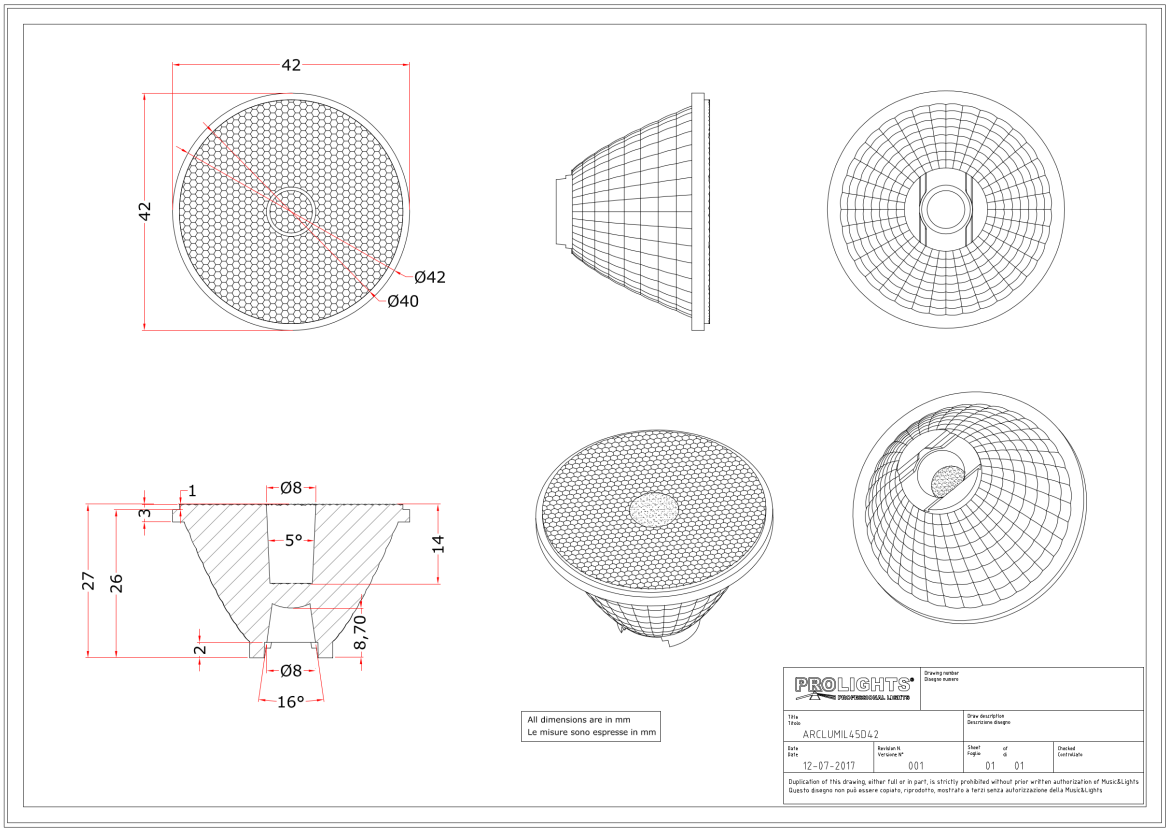

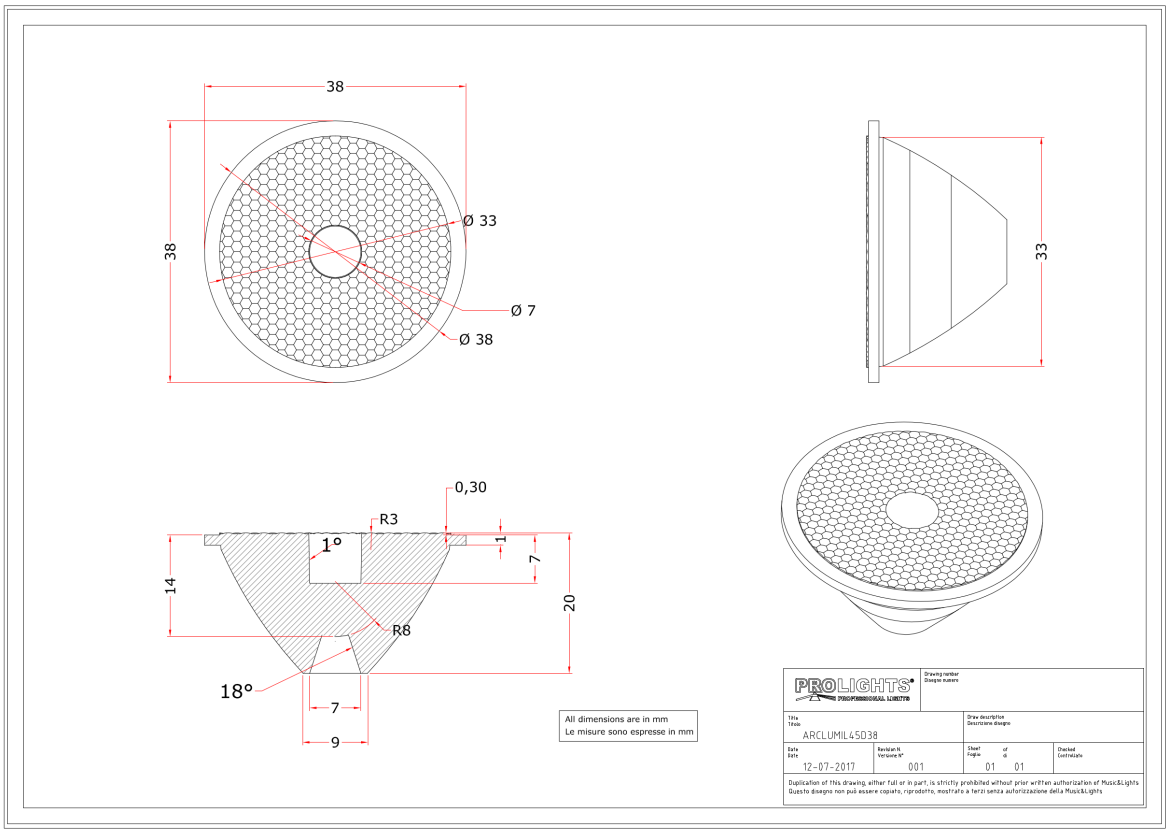
38
38
Ø 33
Ø 7
Ø 38
33
0,30
R3
1°
1
7
14
20
R8
18°
7
9
All dimensions are in mm
Le misure sono espresse in mm
PROLIGHTS
ARCLUMIL45D38
12-07-2017
001
01
01
Duplication of this drawing, either full or in part, is strictly prohibited without prior written authorization of Music&Lights
Questo disegno non può essere copiato, riprodotto, mostrato a terzi senza autorizzazione della Music&Lights

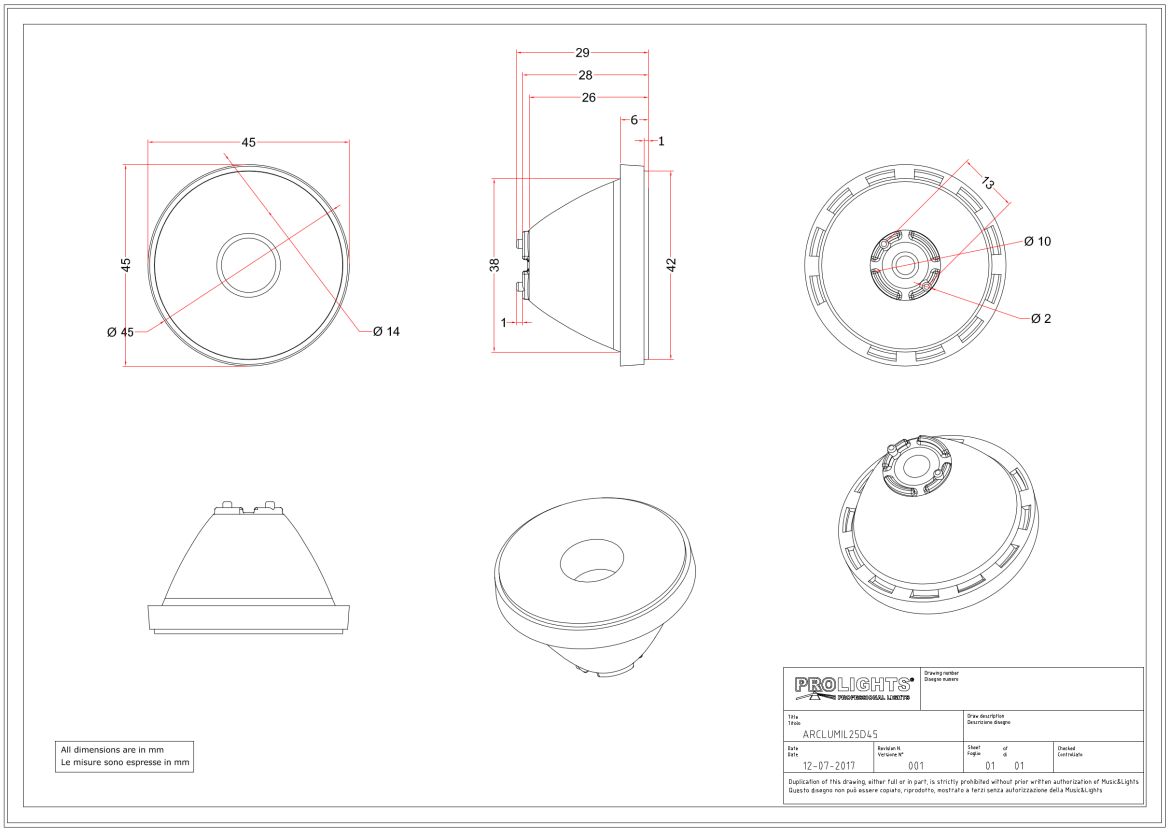
45
45
Ø 45
Ø 14
29
28
26
6
1
38
1
42
13
Ø 10
Ø 2
All dimensions are in mm
Le misure sono espresse in mm
PROLIGHTS
ARCLUMIL25D45
12-07-2017
001
01
01
Duplication of this drawing, either full or in part, is strictly prohibited without prior written authorization of Music&Lights
Questo disegno non può essere copiato, riprodotto, mostrato a terzi senza autorizzazione della Music&Lights