ArcPod 48VW

ORDER CODE: **ARCPOD48VW**

5 YEARS Warranty

C5M



VARIANTI

Code	Verniciatura
ARCPOD48VW	**Standard**
ARCPOD48VWC5M	C5M

SOURCE
48x10W Bianco Caldo + Bianco Freddo LED

IP RATING
IP66 per installazioni outdoor

WEIGHT
14kg / 30.86lbs

FLUSSO LUMINOSO (MAX)
46'553 lm

CRI
81,3 @ WW

SPECIFICHE TECNICHE

SORGENTE LUMINOSA

Sorgente:	48x10W Bianco Caldo + Bianco Freddo LED
Flusso luminoso:	(15°) 25'309 lm; (15°+20°) 24'786 lm; (15°+30°) 24'628 lm; (15° +40°) 24'658 lm; (15°+60°) 24'204 lm; (15°+80°) 23'372 lm; (15° +10°x60°) 46'553 lm; (15° +30°x60°) 27'287 @Full
Lux:	(15°) 19'746 lx; (15°+20°) 3'992 lx; (15°+30°) 2'485 lx: (15°+40°) 1'310 lx; (15°+60°) 906 lx; (15° +80°) 585 lx; (15°+10°x60°) 3'470 lx; (15°+30°x60°) 1'578lx @5 m full
CRI:	81,3 @ WW; 83.5 @ CW; 86,2 @ full
Durata media sorgente:	> 50.000 hrs (L70B10 @Ta 25° C / 77° F)

OTTICA

Ottiche aggiuntive:	consulta accessori disponibili

SISTEMA COLORE

CCT:	controllo CCT tramite canale DMX indipendente
Preset bianchi:	2.700 K ~ 6.500K
Ruota colori:	ruota colori virtuale con macro
Macros:	macro con controllo di velocità e intensità incorporate

EFFETTI DINAMICI

Generatore effetti:	up to 4 linear sezioni controllabili
Modalità statico:	riproduzione statica di un colore

CONTROLLO

Protocolli supportati:	DMX512, RDM
Canali DMX:	1 / 2 / 3 / 5 / 11 / 14ch
Pixel control:	up to 4 linear sezioni controllabili
RDM:	per indirizzamento remoto e configurazione parametri
Display:	interfaccia utente disponibile tramite codificatore esterno DATAMASTER (non incluso)
Master/Slave:	per il controllo di più unità collegate in catena

MOVIMENTO

Tilt:	0 - 130° con regolazione manuale

ELETTRONICA

Dimmer:	0 - 100% lineare, elettronico
Curve dimmer:	4 curve dimmer selezionabili
Strobo / shutter:	1 ~ 30 Hz, elettronico
PWM selezionabile:	600 - 25.000 Hz (step selezionabili)
Aggiornamento firmware con:	via DMX con UPBOXPRO/UPBOX1 (non inclusa)

CONNESSIONI

Connessione di alimentazione:	1,8 m connessione IP pressofusa per il segnale di ingresso e di uscita
Connessione di segnale:	1,8 m connessione IP pressofusa per il segnale di ingresso
Adattatori:	adattatori 16A BARE END e XLR inclusi

ALIMENTAZIONE

Alimentazione elettrica:	100-240V - 50/60Hz
Potenza massima assorbita (230V):	520W
Output (a 230V):	4 unità connesse in serie
Potenza massima assorbita (120V):	552W
Output (a 120V):	2 unità connesse in serie
Fattore di potenza:	0,96

SPECIFICHE TECNICHE

CARATTERISTICHE FISICHE

Grado IP:	IP66 per installazioni outdoor
Grado IK:	grado di resistenza agli urti IK08
Raffreddamento:	senza ventole, a convezione naturale
Struttura:	Corpo in alluminio pressofuso ad alta resistenza
Finitura:	grigio basalto (RAL 7012), verniciatura C5-M per ambienti marini
Temperatura d'esercizio:	Ta -20 - +45 °C
Dimensioni (LxAxP):	584x304x93mm
Peso:	14kg

CERTIFICAZIONI / REPORT

Conformità:	CE, UKCA, RCM, cTUVus, FCC

BOX CONTENT

1 x ARCPOD48VW

1 x 1,5 meters 3G2,5mmq power cable (BARE END - IP connection adapter)

1 x 5p XLR - IP connection female adapter

1 x 5p XLR - IP connection male adapter

ACCESSORI E PRODOTTI CORRELATI



AETHERLINK
Ricetrasmettitore wireless CRMX a 1 universo con grado di protezione IP66, progettato per installazi



AWEXDC1221ADP
Kit adattatore di segnale dalla serie AWEXDC1 alla serie AWEXDC2 e viceversa



AWEXAC12ADP
Adattatore di alimentazione dalla serie AWEXAC1 alla serie AWEXAC2

A48QFILTER20
Diffusore di luce simmetrico a 20° per ARCPOD48Q e ARCPOD96Q 15x44,7 cm

A48QFILTER30
Diffusore di luce simmetrico a 30° per ARCPOD48Q e ARCPOD96Q 15x44,7 cm

A48QFILTER40
Diffusore di luce simmetrico a 40° per ARCPOD48Q e ARCPOD96Q 15x44,7 cm

A48QFILTER60
Diffusore di luce simmetrico a 60° per ARCPOD48Q e ARCPOD96Q 15x44,7 cm

A48QFILTER80
Diffusore di luce simmetrico a 80° per ARCPOD48Q e ARCPOD96Q 15x44,7 cm

A48QFILTER1060
Diffusore di luce asimmetrico a 10°x60° (VxH) per ARCPOD48Q e ARCPOD96Q, 15x44,7 cm

A48QFILTER3060
Diffusore di luce asimmetrico a 30°x60° (VxH) per ARCPOD48Q e ARCPOD96Q, 15x44,7 cm

A48QFILTER6010
Diffusore di luce asimmetrico a 60°x10° (VxH) per ARCPOD48Q e ARCPOD96Q, 15x44,7 cm

A48QFILTER6030
Diffusore di luce asimmetrico a 60°x30° (VxH) per ARCPOD48Q e ARCPOD96Q, 15x44,7 cm



S27QLENS10
Lente a 10° per serie SOLAR27, ARCPOD27, SOLAR48, ARCPOD48, ARCPOD15 e ARCPOD96



S27QLENS15
Lente a 15° per serie SOLAR27, ARCPOD27, SOLAR48, ARCPOD48, ARCPOD15 e ARCPOD96



S27QLENS25
Lente a 25° per serie SOLAR27, ARCPOD27, SOLAR48, ARCPOD48, ARCPOD15 e ARCPOD96



S27QLENS45
Lente a 45° per serie SOLAR27, ARCPOD27, SOLAR48, ARCPOD48, ARCPOD15 e ARCPOD96



S48QBD
4 alette nere per la regolazione del fascio di luce, comp. SOLAR48Q e ARCPOD48Q



DATAMASTER
RDM/DMX tool, tester cavi, connettori 5p XLR,custodia,cavo carica,adattatori XLR



AWEXAC1L03
Prolunga alimentazione IP67 per proiettori architetturali outdoor (IP), L.3m



AWEXAC1L05
Prolunga alimentazione IP67 per proiettori architetturali outdoor (IP), L.5m



AWEXAC1L10
Prolunga alimentazione IP67 per proiettori architetturali outdoor (IP), L.10m



AWEXAC1L20
Prolunga alimentazione IP67 per proiettori architetturali outdoor (IP), L.20m



AWEXDC1L05
Prolunga DMX IP67 per proiettori architetturali outdoor (IP), L.5m



AWEXDC1L10
Prolunga DMX IP67 per proiettori architetturali outdoor (IP), L.10m



AWEXDC1L03
Prolunga DMX IP67 per proiettori architetturali outdoor (IP), L.3m



AWEXDC1L20
Prolunga DMX IP67 per proiettori architetturali outdoor (IP), L.20m



UPBOXPRO
Interfaccia aggiornamento firmware, USB IN, connettore XLR DMX OUT 5-pin

TECHNICAL DRAWINGS

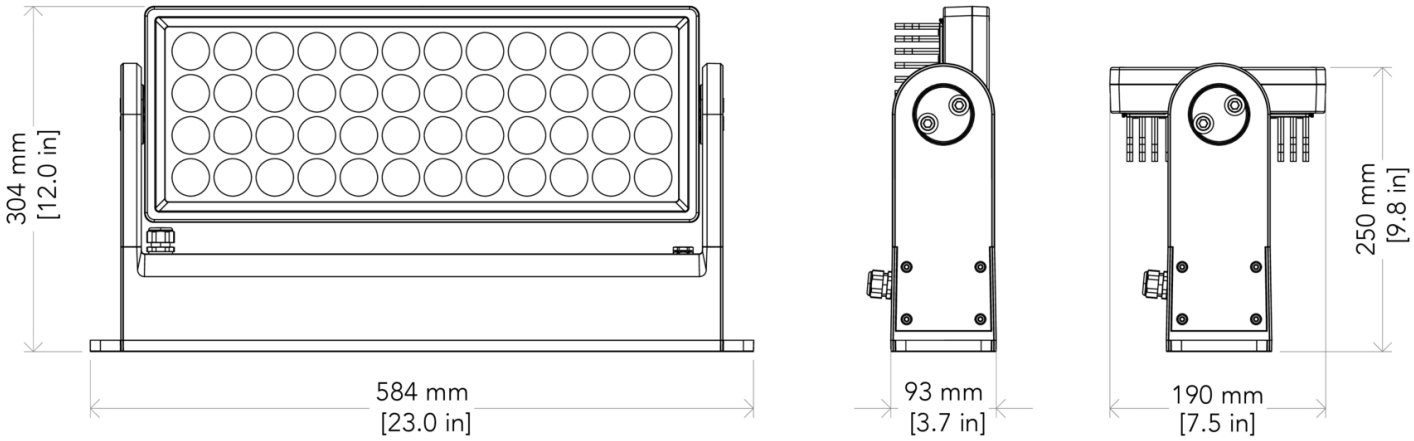

PHOTOMETRICS

Full On - 15°

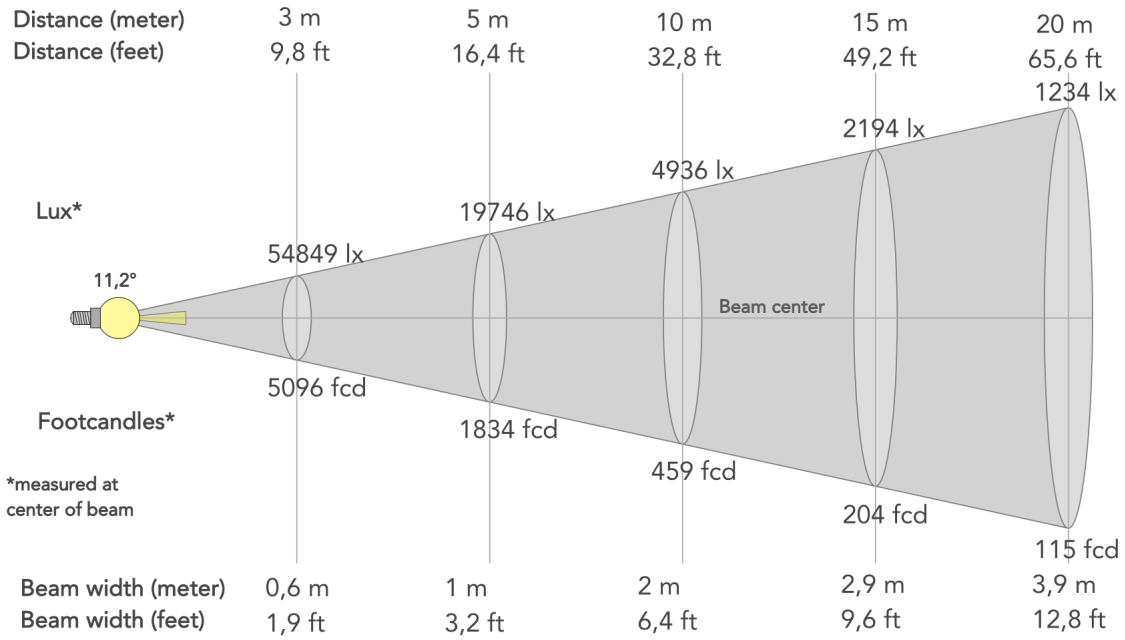

Angolo del fascio (50%): **11.2°**	Angolo di campo (10%): **20.6°**	Angolo di taglio (2,5%): **29°**