ArcSpot SFC

ORDER CODE: ARCSPOTSFCGY



SOURCE	IP RATING	WEIGHT
7 x 4W RGB + Bianco Caldo LED	**IP66 per installazioni outdoor**	**1,3kg / 2.87lbs**

SPECIFICHE TECNICHE

SORGENTE LUMINOSA

Sorgente:	7 x 4W RGB + Bianco Caldo LED
Flusso luminoso:	1'304 @Full
Lux:	969lx @5 m full
Durata media sorgente:	> 90.000 hrs (L70B10 @Ta 25° C / 77° F)

OTTICA

Angolo di proiezione:	10°
Angolo di campo:	19°
Ottiche aggiuntive:	consulta accessori disponibili

SISTEMA COLORE

Ruota colori:	filtri inclusi
Macros:	preset bianchi incorporati

EFFETTI DINAMICI

Modalità statico:	selezione statica del dimmer, del colore e della temperatura colore
Modalità manuale:	regolazione manuale di un colore
Auto mode:	programmi integrati con regolazione della velocità di esecuzione

CONTROLLO

Protocolli supportati:	DMX512, RDM
Canali DMX:	5 / 6 / 9 / 12ch
RDM:	per indirizzamento remoto e configurazione parametri
Display:	interfaccia utente disponibile tramite codificatore esterno DATAMASTER (non incluso)
Master/Slave:	per il controllo di più unità collegate in catena
Altro:	16bit control of dimmer and Color

ELETTRONICA

Dimmer:	0 - 100% lineare, elettronico
Curve dimmer:	4 curve dimmer selezionabili
Strobo / shutter:	1-30 Hz, elettronico
PWM selezionabile:	600 - 25.000 Hz (step selezionabili)
Aggiornamento firmware con:	via DMX con UPBOXPRO/UPBOX1 (non inclusa)

CONNESSIONI

Connessione di alimentazione:	53 cm connessione IP pressofusa per l'alimentazione di ingresso
Connessione di segnale:	53 cm connessione IP pressofusa per il segnale di ingresso e di uscita
Adattatori:	adattatori 16A BARE END e XLR inclusi

ALIMENTAZIONE

Alimentazione elettrica:	100-240V - 50/60Hz
Potenza massima assorbita (230V):	30W
Standby power:	0,5 W
Fattore di potenza:	> 0,9

SPECIFICHE TECNICHE

CARATTERISTICHE FISICHE

Grado IP:	IP66 per installazioni outdoor
Grado IK:	grado di resistenza agli urti IK07
Struttura:	Corpo in alluminio pressofuso ad alta resistenza, verniciatura antigraffio C5M Marine Grade (di serie)
Finitura:	grigio basalto (RAL 7012)
Temperatura d'esercizio:	Ta -20 - +45 °C
Dimensioni (LxAxP):	147x171x106mm
Peso:	1,3kg

BOX CONTENT

1 x ARCSPOTSFC

1 x 0,3 meters 3G1mmq power cable (BARE END - IP connection adapter)

1 x 5p XLR - IP connection male adapter

1 x 5p XLR - IP connection female adapter

INSTALLAZIONE

Sospensione e fissaggio:	staffa per installazione sospesa e posizionamento a terra

CERTIFICAZIONI / REPORT

Conformità:	CE, RCM, FCC, cTUVus

ACCESSORI E PRODOTTI CORRELATI



ARCSPK
Picchetto di fissaggio a terreno per serie ArcSpot, RAL7012 con C5M (grado marino)



PLYPC3010E73D
Cavo di alimentazione splitter a Y 3x1,0 mm2, connettori IP67 (1 IN + 2 OUT), lunghezza 80 cm



THR209S6D
Scatola di derivazione a 4 vie tipo H, 3 Poli, IP66/ IP68



ASLENS10
Lente per serie ARCSPOT, 10°



ASLENS15
Lente per serie ARCSPOT, 15°



ARSFILTER40
Diffusore di luce per serie ARCSPOTS, 40°



ARSFILTER1060
Diffusore di luce per serie ARCSPOTS, 10°x60° (VxH)



ARSHSNOOTGY
Mezza visiera per serie ARCSPOTS, RAL 7012



ASPOTOUTERCASES
Outercase box per ground installation per serie ARCSPOTS



AWEXAC2L05
Prolunga di corrente IP67, IPpowercon-F -> IPpowercon-M, 5m



AWEXAC2L20
Prolunga di corrente IP67, IPpowercon-F -> IPpowercon-M, 20m



AWEXDC2L05
Prolunga di segnale IP67, IPdataCON-F -> IPdataCON-M, 5m



AWEXDC2L20
Prolunga di segnale IP67, IPdataCON-F -> IPdataCON-M, 20m



AWEXAC12ADP
Adattatore di alimentazione dalla serie AWEXAC1 alla serie AWEXAC2



UPBOXPRO
Interfaccia aggiornamento firmware, USB IN, connettore XLR DMX OUT 5-pin



DATAMASTER
RDM/DMX tool, tester cavi, connettori 5p XLR,custodia,cavo carica,adattatori XLR



THR390S3T
Giunto di derivazione a 3 vie tipo "T", 3 Poli, IP68



AETHERLINK
Ricetrasmettitore wireless CRMX a 1 universo con grado di protezione IP66, progettato per installazi



ASLENS25
Lente per serie ARCSPOT, 25°



ARSFILTER20
Diffusore di luce per serie ARCSPOTS, 20°



ARSFILTER60
Diffusore di luce per serie ARCSPOTS, 60°



ARSFILTER3060
Diffusore di luce per serie ARCSPOTS, 30°x60° (VxH)

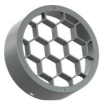

ARSHLOUVREGY
Filtro anti abbagliamento a nido d'ape per serie ARCSPOTS, RAL 7012



AWEXAC2L03
Prolunga di corrente IP67, IPpowercon-F -> IPpowercon-M, 3m



AWEXAC2L10
Prolunga di corrente IP67, IPpowercon-F -> IPpowercon-M, 10m



AWEXDC2L03
Prolunga di segnale IP67, IPdataCON-F -> IPdataCON-M, 3m



AWEXDC2L10
Prolunga di segnale IP67, IPdataCON-F -> IPdataCON-M, 10m



AWEXDC1221ADP
Kit adattatore di segnale dalla serie AWEXDC1 alla serie AWEXDC2 e viceversa



IPTESTBOX
Tester portatile di vuoto e pressione per dispositivi ProLights IP

TECHNICAL DRAWINGS

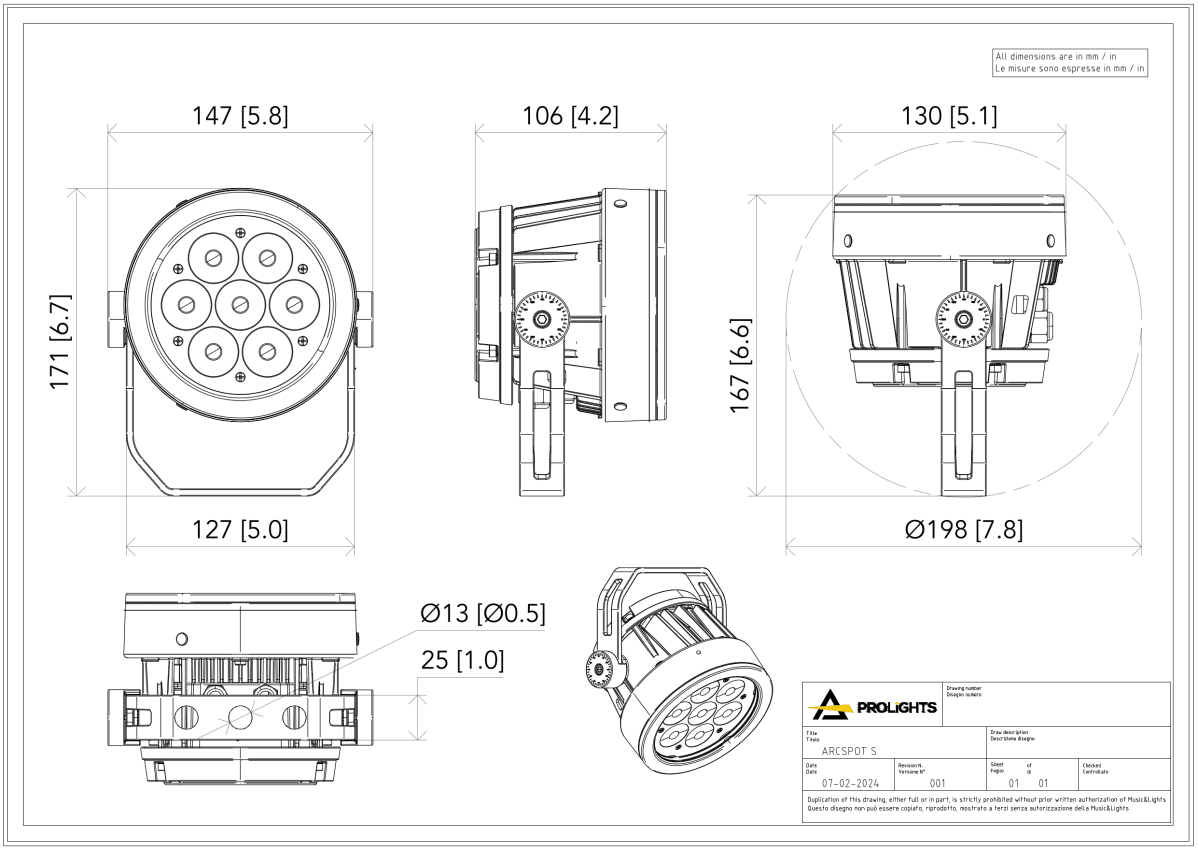

All dimensions are in mm / in
Le misure sono espresse in mm / in

ARSHLOUVRE

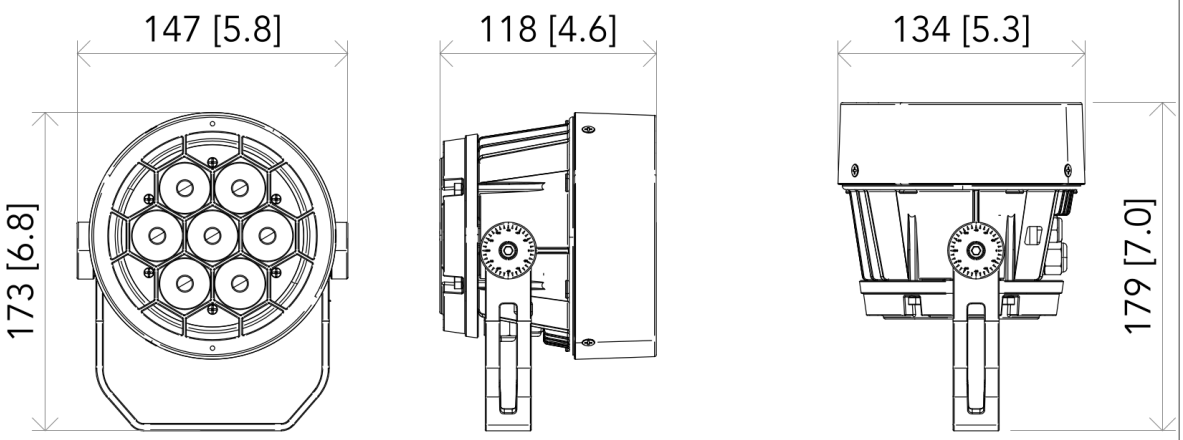

ARSHSNOOT

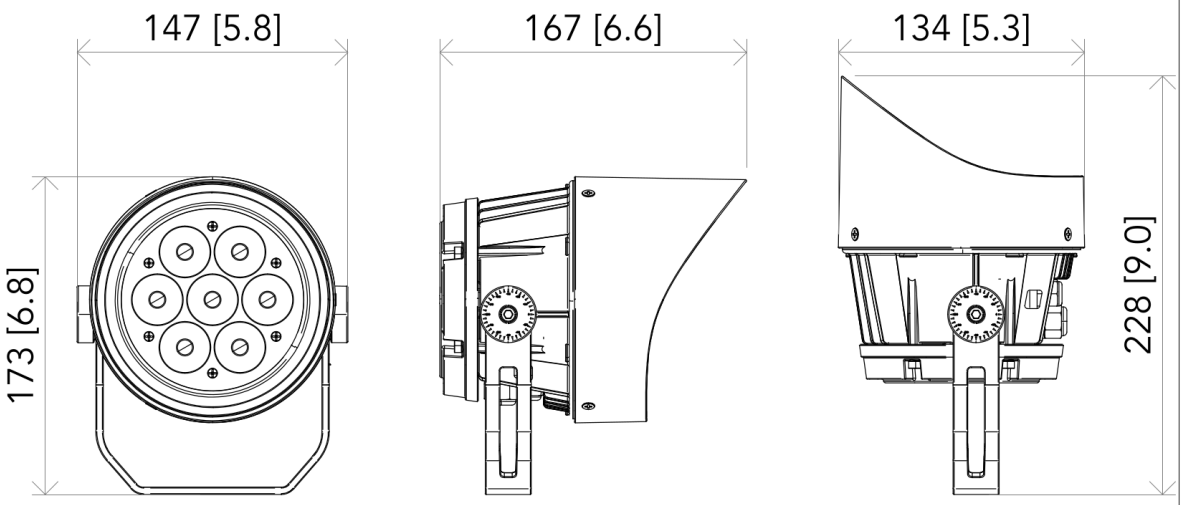

PROLIGHTS		Drawing number / Disegno numero: 01	
Title / Titolo: ARCSPOT S		Draw description / Descrizione disegno: With accessories	
Date / Date: 07-02-2024	Revision N. / Versione N°: 001	Sheet / Foglio: 01 of / di 01	Checked / Controllato

Duplication of this drawing, either full or in part, is strictly prohibited without prior written authorization of Music&Lights
Questo disegno non può essere copiato, riprodotto, mostrato a terzi senza autorizzazione della Music&Lights

PHOTOMETRICS

Full On - 10°

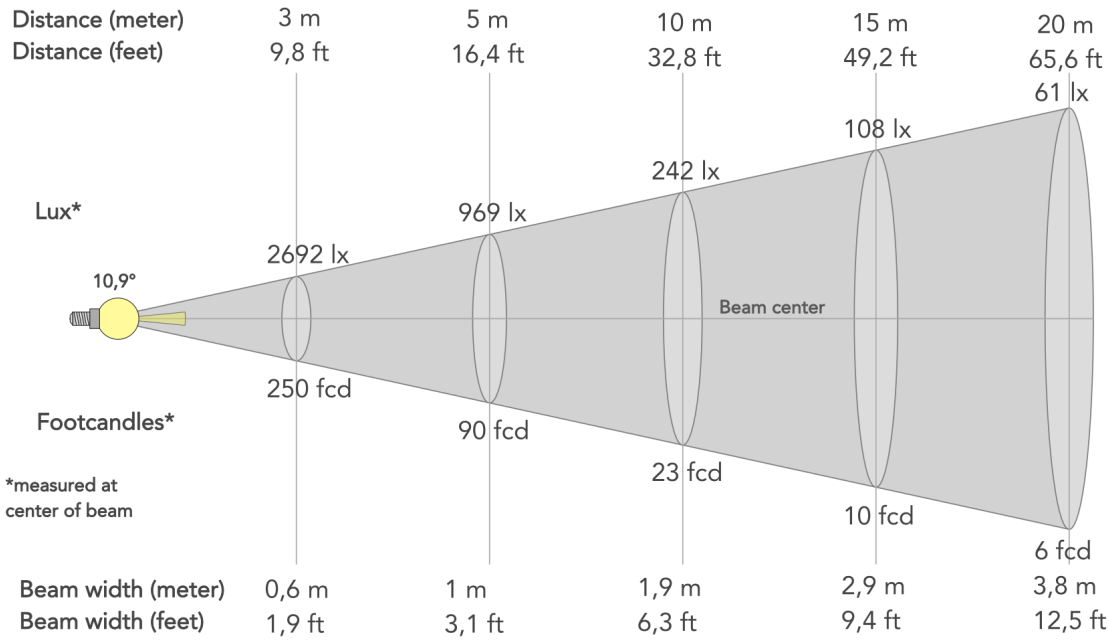

Angolo del fascio (50%): **10.9°**	Angolo di campo (10%): **19.5°**	Angolo di taglio (2,5%): **27.2°**

Full On - 15°

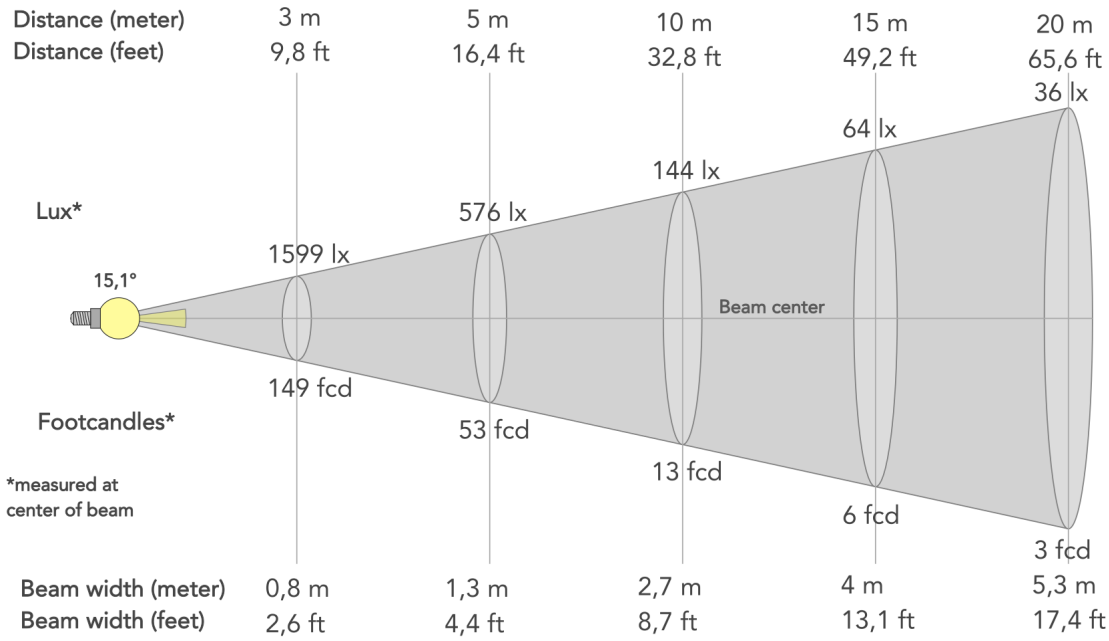

Angolo del fascio (50%): **15.1°**	Angolo di campo (10%): **26.4°**	Angolo di taglio (2,5%): **37.3°**

Full On - 25°

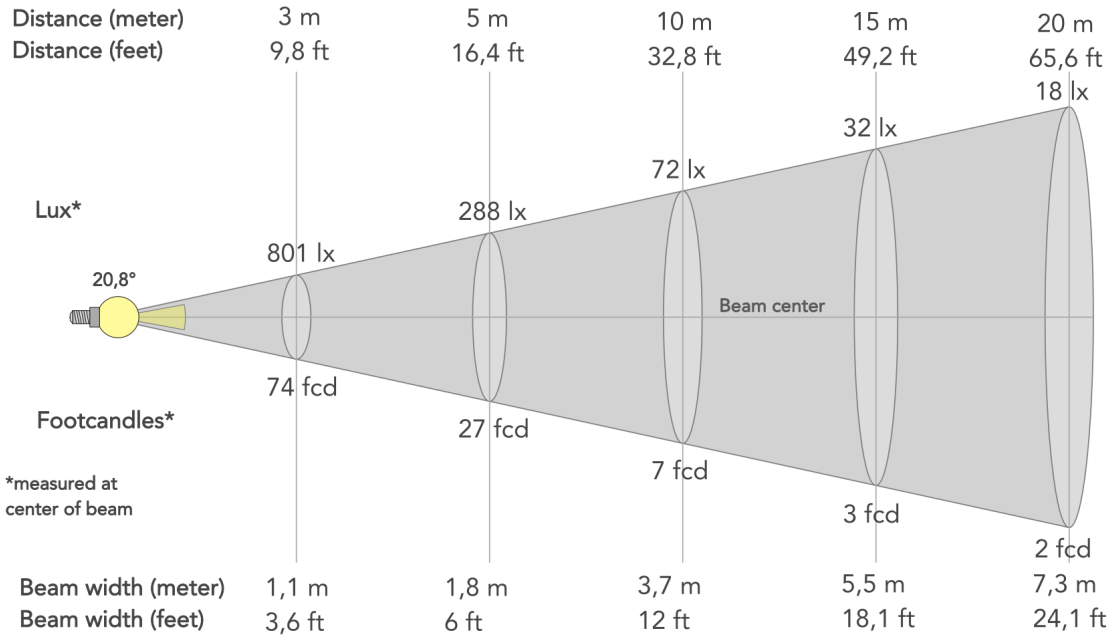

Angolo del fascio (50%): **20.8°**	Angolo di campo (10%): **37.4°**	Angolo di taglio (2,5%): **54.4°**