ArenaCob 4FC

ORDER CODE: **ARENACOB4FC**



SOURCE
4x75W RGBW LEDs

IP RATING
IP65 per uso temporaneo in esterno

WEIGHT
8kg / 17.64lbs

FLUSSO LUMINOSO (MAX)
5'393 lm

SPECIFICHE TECNICHE

SORGENTE LUMINOSA

Sorgente:	4x75W RGBW LEDs
Flusso luminoso:	(24°) 5'393 lm - (40°) 6.260
Lux:	(24°) 2'413lx @3 m full
Lux:	(40°) 891lx
Durata media sorgente:	> 50.000 h

OTTICA

Angolo di proiezione:	(inc) 24° - (opt) 40°
Angolo di campo:	46°
Pixel pitch:	150mm
Diametro lente:	100mm
Tipo lente:	riflettore parabolico in combinazione con lente Fresnel HD
Ottiche aggiuntive:	40°(opt) - 32° without magnetic lens
Altro:	magnetic replacement of front lens

SISTEMA COLORE

CCT:	controllo CCT tramite canale DMX indipendente
Preset bianchi:	2.000 K ~ 8.000K
Ruota colori:	ruota colori virtuale con macro

EFFETTI DINAMICI

Pixel pattern:	pattern pixel statici e dinamici preimpostati
Generatore effetti:	colore di primo piano / sfondo, indice, velocità, direzione regolabili
Modalità statico:	riproduzione statica di un colore
Modalità manuale:	regolazione manuale di un colore
Auto mode:	programmi integrati con regolazione della velocità di esecuzione
Caratteristiche speciali:	HALO DWE dimming and amber-shift simulation

CONTROLLO

Protocolli supportati:	DMX512, RDM
Canali DMX:	HALO 1 / 4 channel - STD 4 / 6 / 15 channel - EXT 16 / 21 / 27ch
Pixel control:	controllo pixel2pixel
RDM:	per indirizzamento remoto e configurazione parametri
Display:	display touch black OLED
Master/Slave:	per il controllo di più unità collegate in catena

ELETTRONICA

Dimmer:	0 - 100% lineare, elettronico
Curve dimmer:	4 curve dimmer selezionabili
Strobo / shutter:	1 - 28 Hz, elettronico
Batteria display:	inclusa, batteria tampone autoricaricabile
Aggiornamento firmware con:	via DMX con UPBOXPRO/UPBOX1 (non inclusa)

CONNESSIONI

Connessione di alimentazione:	Seetronic powerKon waterproof IN/OUT connectors
Connessione di segnale:	Seetronic XLR 5p IN/OUT

ALIMENTAZIONE

Alimentazione elettrica:	100-240V - 50/60Hz
Potenza massima assorbita (230V):	227W
Output (a 230V):	11 unità connesse in serie
Potenza massima assorbita (120V):	230W
Output (a 120V):	8 unità connesse in serie

SPECIFICHE TECNICHE

CARATTERISTICHE FISICHE

Grado IP:	IP65 per uso temporaneo in esterno
Raffreddamento:	senza ventole, a convezione naturale
Struttura:	Corpo in alluminio pressofuso ad alta resistenza
Finitura:	nero
Temperatura d'esercizio:	Ta -20 - +45 °C
Dimensioni (LxAxP):	619x167x264mm
Peso:	8kg

INSTALLAZIONE

Sospensione e fissaggio:	staffa per installazione sospesa e posizionamento a terra
Hardware a bordo:	meccanica integrata per l'assemblaggio modulare di più apparecchi

CERTIFICAZIONI / REPORT

Conformità:	CE, UKCA, RCM, cTUVus, FCC

BOX CONTENT

1 x ARENACOB4FC

1 x 1,5 meters 3G1,5mmq power cable (BARE END - SEETRONIC POWERCON TRUE1 IP65 power connector)

ACCESSORI E PRODOTTI CORRELATI



ARENACOBHBS
Staffa di supporto da sospensione per ARENACOB



ARENACOBOPT24
Ottiche magnetiche 24° per ARENACOB



ARENACOBOPT40
Ottiche magnetiche 40° per ARENACOB



FCLARENACOBR2
Flight case per 6 ARENACOB



UPBOXPRO
Interfaccia aggiornamento firmware, USB IN, connettore XLR DMX OUT 5-pin

TECHNICAL DRAWINGS

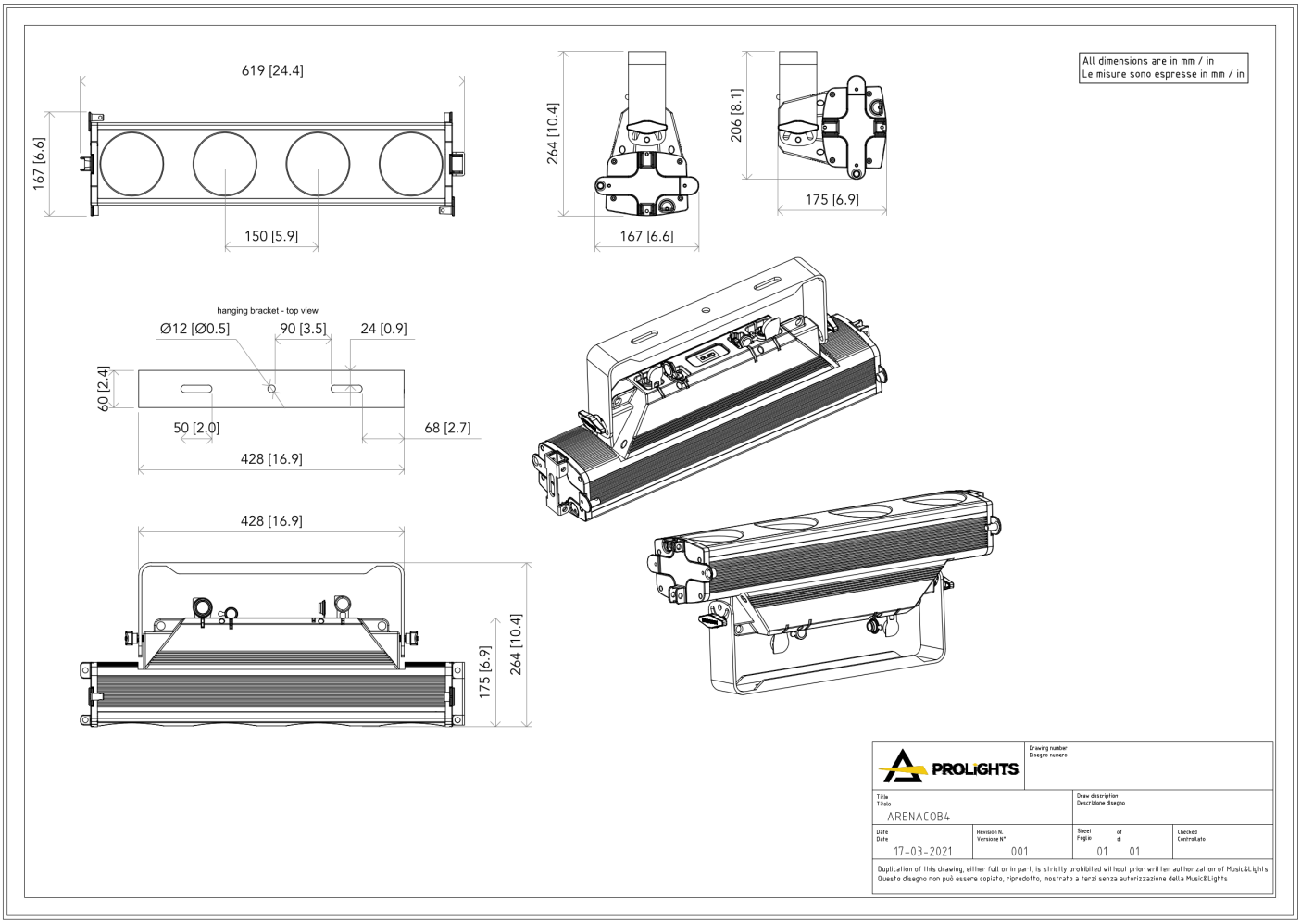

PHOTOMETRICS

Full On - Native Lens

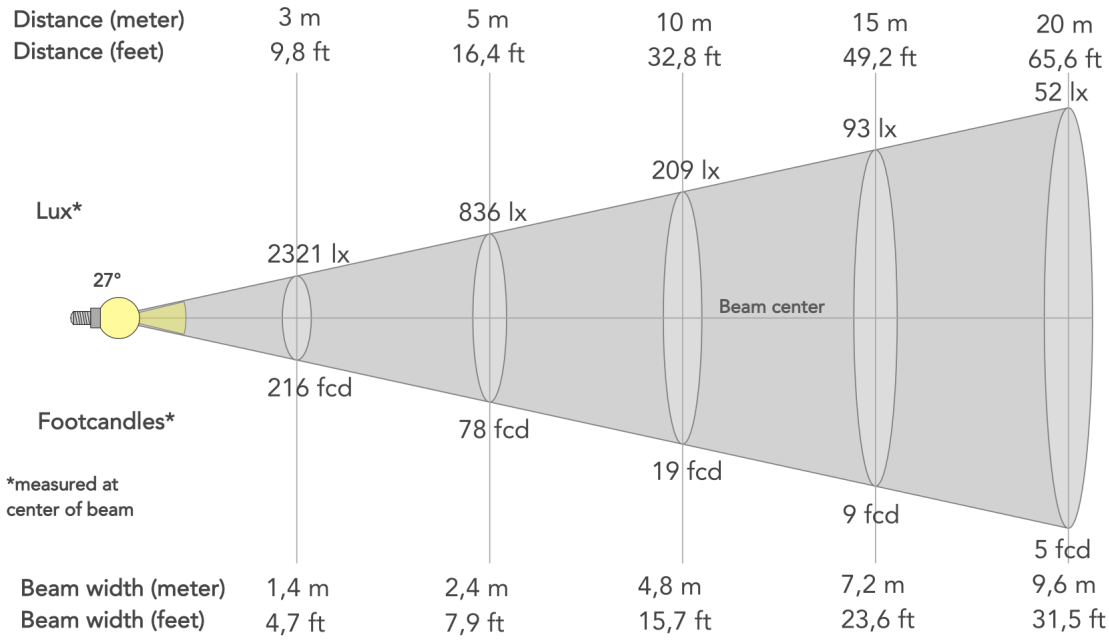

Angolo del fascio (50%): **27°**	Angolo di campo (10%): **47.5°**	Angolo di taglio (2,5%): **67.4°**