Astra Profile900

ORDER CODE: **ASTRAPROFILE900**



SOURCE
1000W LED Bianco (pilotato @900W)

ZOOM RANGE
5,4° - 52° motorizzato, lineare

IP RATING
IP20

WEIGHT
44,2kg / 97.44lbs

FLUSSO LUMINOSO (MAX)
42'919 lm

SPECIFICHE TECNICHE

SORGENTE LUMINOSA

Sorgente:	1000W LED Bianco (pilotato @900W)
CCT sorgente:	7.000K
Flusso luminoso:	(5,5°) 23'816 lm - (52°) 42'919 lm
Lux:	(5,5°) 126'304 lx - (52°) 3'060lx @5 m
CRI:	> 70 (CCT 6.000K and CRI > 95 with filter on color wheel)
Durata media sorgente:	> 50.000 hrs (L70B10 @Ta 25° C / 77° F)

OTTICA

Zoom range:	5,4° - 52° motorizzato, lineare
Diametro lente:	185mm
Tipo lente:	lenti antiriflesso ad alta definizione con trattamento acromatico
Focus:	motorizzato 16 bit con tracking

SISTEMA COLORE

Miscelazione del colore:	CMY lineare
CCT:	correzione lineare CTO 2.700 K ~ 7.000 K
Ruota colori:	high CRI filter + 5 filtri colore + open

EFFETTI DINAMICI

Risoluzione di controllo:	controllo dimmer a 16 bit
Shutter:	4 ghigliottine a 2 motori e rotazione ±30°, rotazione modulo ±45°
Ruota di animazione:	ruota animazione indicizzabile con rotazione oraria e antioraria
Generatore effetti:	2 prismi sovrapponibili
Prisma circolare:	4-f con rotazione bidirezionale, Indicizzabile
Prisma lineare:	6-f con rotazione bidirezionale, Indicizzabile
Frost:	doppio soft-edge e heavy con elemento intercambiabile
Iris:	5 - 100% motorizzato

GOBO

Ruota gobo 1:	7 gobo rotanti + open, intercambiabili, indicizzabili
Dimensioni gobos:	30 mm esterno / 25 mm immagine / fino a 3 mm spessore
Ruota gobo 2:	7 gobo rotanti + open, intercambiabili, indicizzabili
Dimensioni gobos:	outer: 30 mm - image: 25 mm - thickness: up to 3 mm

CONTROLLO

Protocolli supportati:	DMX512, RDM, ArtNet, sACN (IGMP v2), CRMX
Canali DMX:	46ch
RDM:	per indirizzamento remoto e configurazione parametri
Display:	Graphic User Interface

SPECIFICHE TECNICHE

MOVIMENTO

Pan:	540° - 16-bit
Tilt:	260° - 16-bit
Feedback posizione:	riposizionamento automatico dopo movimento esterno
Blocco pan / tilt:	per il trasporto e la manutenzione

ELETTRONICA

Dimmer:	0 - 100% lineare, elettronico
Curve dimmer:	4 curve dimmer selezionabili
Strobo / shutter:	1 - 30 Hz, elettronico
Batteria display:	inclusa, batteria tampone autoricaricabile
PWM selezionabile:	600 - 50.000 Hz (step selezionabili)
Aggiornamento firmware con:	via DMX con UPBOXPRO/UPBOX2 (non inclusa) o tramite pennetta USB

CONNESSIONI

Connessione di alimentazione:	Neutrik powerCON TRUE1 IN/OUT connectors
Connessione di segnale:	Neutrik XLR 5p IN/OUT connectors
Connessione Wireless:	LumenRadio TiMo FX RDM integrato - compatibile CRMX e W-DMX
Connessione dati:	Neutrik Art-Net RJ45 IN/OUT
EtherFlow:	Switch Ethernet pass-through che preserva la connettività di rete anche quando la fixture è priva di alimentazione

ALIMENTAZIONE

Alimentazione elettrica:	100-240V - 50/60Hz
Potenza massima assorbita (230V):	1310W
Output (a 230V):	2 unità connesse in serie
Standby power:	150 W
Fattore di potenza:	> 0,97

CERTIFICAZIONI / REPORT

Conformità:	CE, RCM, FCC, cTUVus

CARATTERISTICHE FISICHE

Grado IP:	IP20
Raffreddamento:	heat pipe con ventola silenziosa
Struttura:	Struttura in alluminio con copertura in policarbonato ad alta resistenza
Finitura:	nero
Temperatura d'esercizio:	Ta -10 - +45 °C
Dimensioni (LxAxP):	516x856x310mm
Peso:	44,2kg

INSTALLAZIONE

Punti di fissaggio:	4 sedi Omega quick-lock
Trasporto:	maniglie di trasporto sulla base e ulteriori maniglie di trasporto a scomparsa sui bracci

BOX CONTENT

1 x ASTRAPROFILE900

2 x OS30PLUS

1 x 1,5 meters 3G2,5mmq power cable (BARE END - NEUTRIK POWERCON TRUE1 IP65 power connector)

ACCESSORI E PRODOTTI CORRELATI



OS30PLUS

Aggancio rapido omega, foro M12



FCLASTRAP900

Flight-case per contenere 1 pc ASTRAPROFILE900



UPBOXPRO

Interfaccia aggiornamento firmware, USB IN, connettore XLR DMX OUT 5-pin



AETHERBOXONE

Transceiver CRMX IP65 1x universe, DMX, protocolli Ethernet, Wi-Fi, Bluetooth, batteria, POE

TECHNICAL DRAWINGS

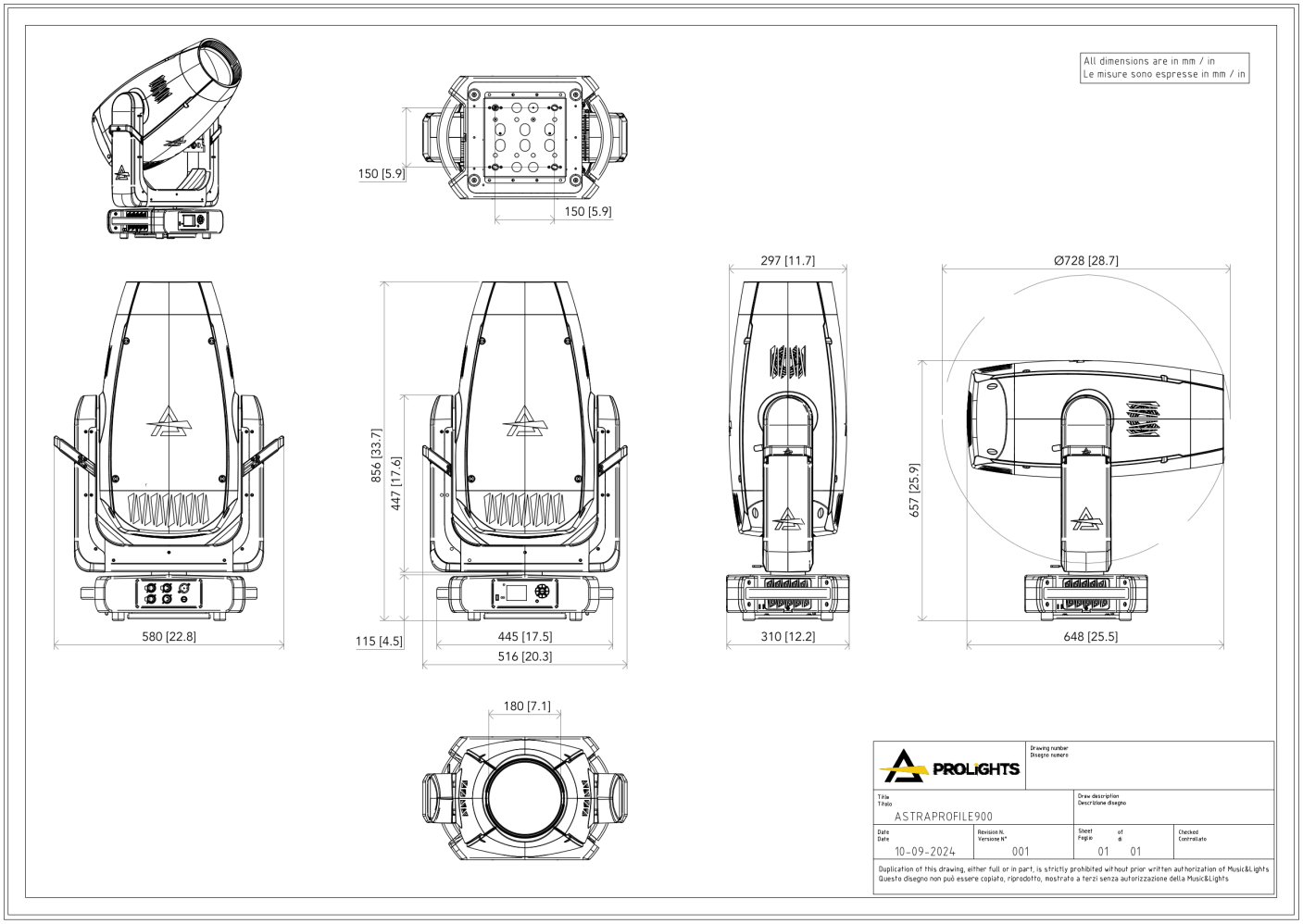

PHOTOMETRICS

Full On - Min Zoom

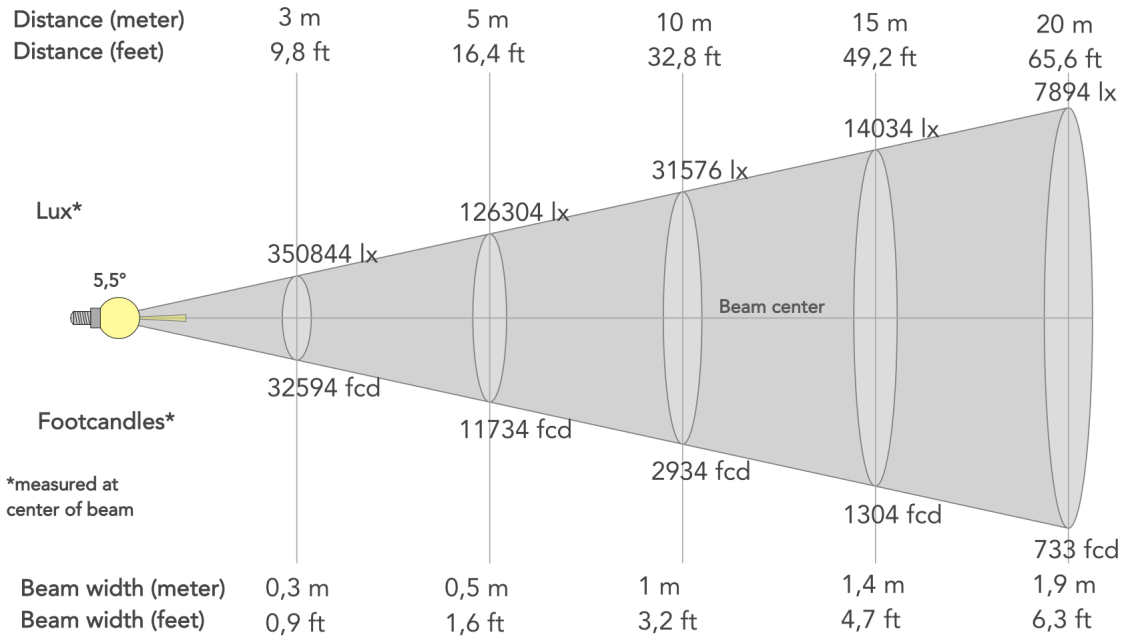

Angolo del fascio (50%): **5.5°**	Angolo di campo (10%): **7.2°**	Angolo di taglio (2,5%): **7.5°**

Full On - Max Zoom

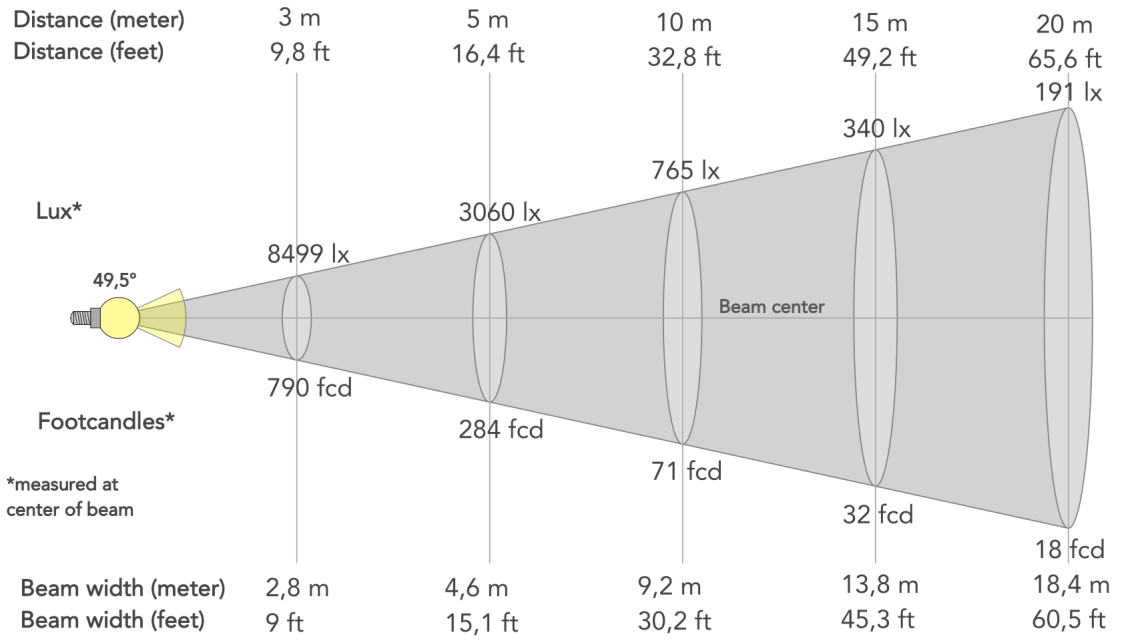

Angolo del fascio (50%): **49.5°**	Angolo di campo (10%): **51.7°**	Angolo di taglio (2,5%): **52.1°**