Astra Wash19Pix

ORDER CODE: **ASTRAWASH19PIX**



VARIANTI

	Code	Finitura	RAL
	**ASTRAWASH19PIX**	**Black**	**9004**
	ASTRAWASH19PIXWH	White	9010

SOURCE
19x40W RGBW Osram Ostar LED

ZOOM RANGE
4° - 54° motorizzato, lineare

IP RATING
IP20

WEIGHT
17,4kg / 38.36lbs

FLUSSO LUMINOSO (MAX)
5'505 lm

SPECIFICHE TECNICHE

SORGENTE LUMINOSA

Sorgente:	19x40W RGBW Osram Ostar LED
Flusso luminoso:	(4°) 5'505 lm - (54°) 10'143 @Full
Lux:	Calibration ON: (4°) 45'146 lx - (54°) 1'174lx @5 m full
Lux:	Calibration OFF: (4°) 46'100 lx - (54°) 1'190lx @5 m full
Altro:	outer RGB pixel ring with frost film
Durata media sorgente:	> 50.000 hrs (L70B10 @Ta 25° C / 77° F)

OTTICA

Zoom range:	4° - 54° motorizzato, lineare
Tipo lente:	lenti piano convesse con trama a nido d'ape prive di interspazio
Ottiche aggiuntive:	diffuser on outer pixel ring

SISTEMA COLORE

CCT:	controllo CCT, correzione +/- green, emulazione tungsten
Preset bianchi:	2.800 K ~ 10.000K
Ruota colori:	ruota colori virtuale con macro

EFFETTI DINAMICI

Risoluzione di controllo:	controllo dimmer e colore a 16 bit
Pixel pattern:	pattern pixel statici e dinamici preimpostati
Generatore effetti:	colore di primo piano / sfondo, indice, velocità, direzione regolabili
Caratteristiche speciali:	outer RGB, pixel ring with several built in FX macros and canale crossfade lineare per fade da qualsiasi white macro ad un qualsiasi colore; CTO virtuale sui colori

CONTROLLO

Protocolli supportati:	DMX512, RDM, Art-Net, Klingnet, sACN, W-DMX
Canali DMX:	main personality 29 / 32 / 53ch
Pixel control:	OFF, ring and pixel2pixel
RDM:	per indirizzamento remoto e configurazione parametri
Display:	display a colori LCD ad alta risoluzione con rotazione automatica

MOVIMENTO

Pan:	540° - 16-bit
Tilt:	233° - 16-bit
Feedback posizione:	riposizionamento automatico dopo movimento esterno
Blocco pan / tilt:	per il trasporto e la manutenzione

ELETTRONICA

Dimmer:	0 - 100% lineare, elettronico
Curve dimmer:	4 curve dimmer selezionabili
Strobo / shutter:	1 - 30 Hz, elettronico
Batteria display:	inclusa, batteria tampone autoricaricabile
PWM selezionabile:	600 - 50.000 Hz (step selezionabili)
Aggiornamento firmware con:	via DMX con UPBOXPRO/UPBOX2 (non inclusa)

CONNESSIONI

Connessione di alimentazione:	Neutrik powerCON TRUE1 IN/OUT connectors
Connessione di segnale:	Amphenol XLR 5p IN/OUT connectors
Connessione Wireless:	LumenRadio TiMo FX RDM integrato - compatibile CRMX e W-DMX
Connessione dati:	Neutrik Art-Net RJ45 IN/OUT

ALIMENTAZIONE

Alimentazione elettrica:	100-240V - 50/60Hz
Potenza massima assorbita (230V):	620W
Output (a 230V):	3 unità connesse in serie
Standby power:	46.8W
Fattore di potenza:	> 0,95

SPECIFICHE TECNICHE

CARATTERISTICHE FISICHE

Grado IP:	IP20
Raffreddamento:	aria forzata filtrata con ventola silenziosa
Struttura:	Struttura in alluminio con copertura in policarbonato ad alta resistenza
Finitura:	nero (RAL 9004) o bianco (RAL 9010)
Temperatura d'esercizio:	Ta -10 - +45 °C
Dimensioni (LxAxP):	410x514x250mm
Peso:	17,4kg

BOX CONTENT

1 x ASTRAWASH19PIX

2 x OS24PLUS

1 x 1,5 meters 3G1,5mmq power cable (BARE END - NEUTRIK POWERCON TRUE1 IP65 power connector)

INSTALLAZIONE

Sospensione e fissaggio:	qualsiasi posizione con staffe Omega quick-lock
Punti di fissaggio:	sedi Omega quick-lock

CERTIFICAZIONI / REPORT

Conformità:	CE, UKCA, RCM, cTUVus, FCC

ACCESSORI E PRODOTTI CORRELATI



OS24PLUS
Aggancio rapido omega, foro M12



AETHERBOXONE
Transceiver CRMX IP65 1x universe, DMX, protocolli Ethernet, Wi-Fi, Bluetooth, batteria, POE



ASTRAW19MBCR
Cover nero opaco per ring per ASTRAWASH19PIX ed ASTRAWASH19PIXIP



UPBOXPRO
Interfaccia aggiornamento firmware, USB IN, connettore XLR DMX OUT 5-pin



FCLASTRAW19PIX
Flight-case per contenere 4 pc ASTRAWASH19PIX / JETWASH19



ASTRAW19PEC
Egg Crate per ASTRAWASH19PIX

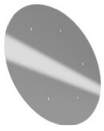

ASTRAW19PSF
Smooth filter per ASTRAWASH19PIX e ASTRAWASH19PIXIP

TECHNICAL DRAWINGS

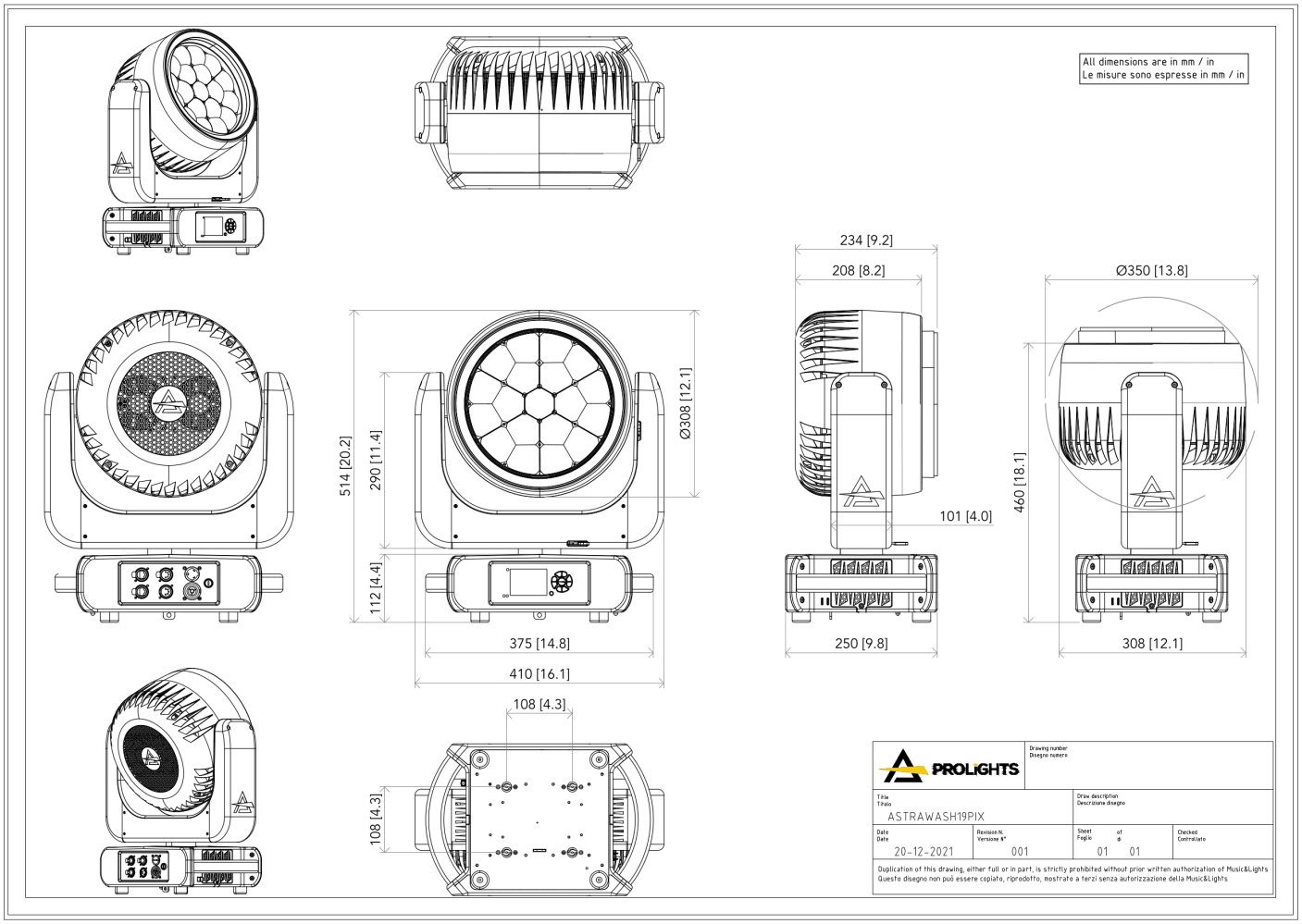

PHOTOMETRICS

Full On Cal. Off - Min Zoom

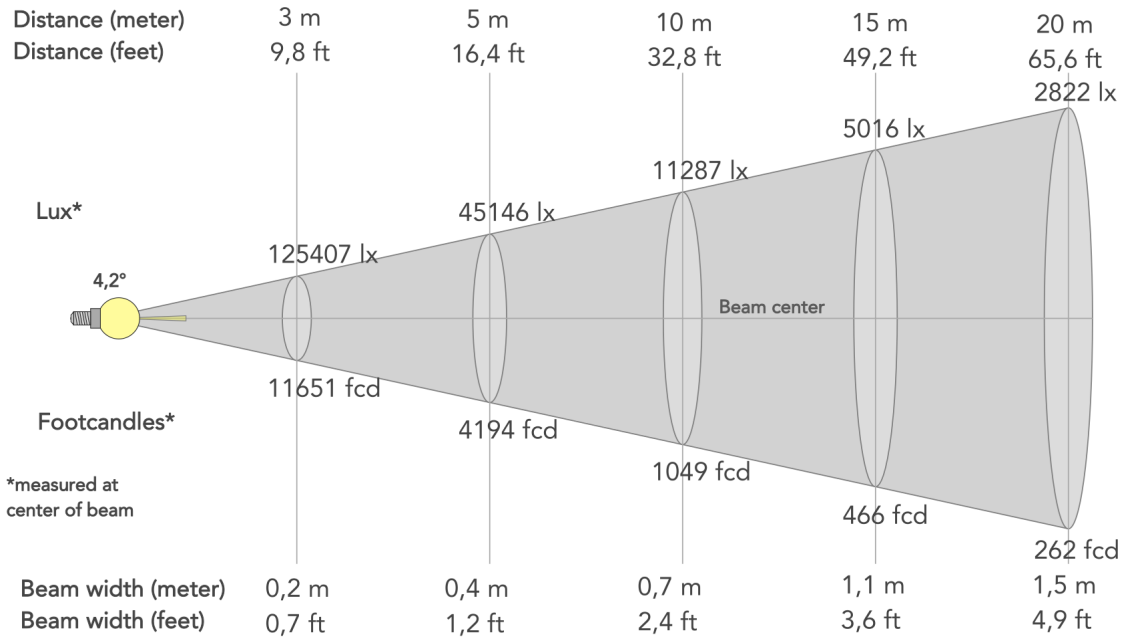

Angolo del fascio (50%): **4.2°**	Angolo di campo (10%): **6.3°**	Angolo di taglio (2,5%): **7.1°**

Full On Cal. Off - Max Zoom

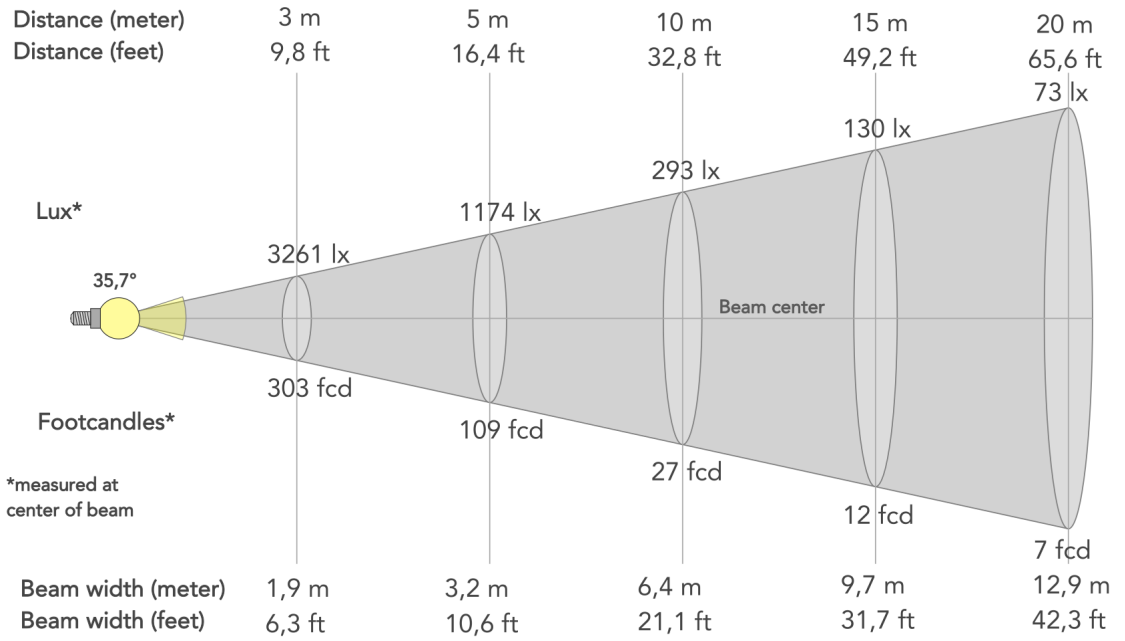

Angolo del fascio (50%): **35.7°**	Angolo di campo (10%): **53.9°**	Angolo di taglio (2,5%): **62.2°**