# **Astra** Wash7PixIP

ORDER CODE: ASTRAWASH7PIXIP




SOURCE

**7x40W RGBW Osram Ostar LED**

ZOOM RANGE

**4° - 56° motorizzato, lineare**

IP RATING

**IP65 per uso temporaneo in esterno (*)**

WEIGHT

**11,3kg / 24.91lbs**

FLUSSO LUMINOSO (MAX)

**2'013 lm**

# SPECIFICHE TECNICHE

## SORGENTE LUMINOSA

| | |
|---|---|
| Sorgente: | 7x40W RGBW Osram Ostar LED |
| Flusso luminoso: | (4°) 2'013 lm - (56°) 3'543 @Full |
| Lux: | (4°) 18'360 lx - (56°) 364lx @5 m full |
| Durata media sorgente: | > 50.000 hrs (L70B10 @Ta 25° C / 77° F) |

## OTTICA

| | |
|---|---|
| Zoom range: | 4° - 56° motorizzato, lineare |
| Tipo lente: | lenti piano convesse con trama a nido d'ape prive di interspazio |

## SISTEMA COLORE

| | |
|---|---|
| CCT: | controllo CCT, correzione +/- green, emulazione tungsten |
| Preset bianchi: | 2.800 K ~ 10.000K |
| Ruota colori: | ruota colori virtuale con macro |

## EFFETTI DINAMICI

| | |
|---|---|
| Risoluzione di controllo: | controllo dimmer a 16 bit |
| Pixel pattern: | pattern pixel statici e dinamici preimpostati |
| Generatore effetti: | colore di primo piano / sfondo, indice, velocità, direzione regolabili |

## CONTROLLO

| | |
|---|---|
| Protocolli supportati: | DMX512, RDM, Art-Net, Klingnet, sACN, W-DMX |
| Canali DMX: | main personality 24 / 27 / 39ch |
| Pixel control: | OFF, ring and pixel2pixel selectable options |
| RDM: | per indirizzamento remoto e configurazione parametri |
| Display: | display a colori LCD ad alta risoluzione con rotazione automatica |

## MOVIMENTO

| | |
|---|---|
| Pan: | 540° - 16-bit |
| Tilt: | 233° - 16-bit |
| Feedback posizione: | riposizionamento automatico dopo movimento esterno |

## ELETTRONICA

| | |
|---|---|
| Dimmer: | 0 - 100% lineare, elettronico |
| Curve dimmer: | 4 curve dimmer selezionabili |
| Strobo / shutter: | 1 - 30 Hz, elettronico |
| Batteria display: | inclusa, batteria tampone autoricaricabile |
| PWM selezionabile: | 600 - 50.000 Hz (step selezionabili) |
| Aggiornamento firmware con: | via DMX con UPBOXPRO/UPBOX2 (non inclusa) |

## CONNESSIONI

| | |
|---|---|
| Connessione di alimentazione: | Seetronic powerCON TRUE IP65 IN |
| Connessione di segnale: | Seetronic XLR 5p IN/OUT |
| Connessione Wireless: | LumenRadio TiMo FX RDM integrato - compatibile CRMX e W-DMX |
| Connessione dati: | Seetronic Art-Net RJ45 IN/OUT |

# SPECIFICHE TECNICHE

## ALIMENTAZIONE

| | |
|---|---|
| Alimentazione elettrica: | 100-240V - 50/60Hz |
| Potenza massima assorbita (230V): | 220W |
| Output (a 230V): | 12 unità connesse in serie |
| Standby power: | 36W |
| Fattore di potenza: | > 0,93 |

## CARATTERISTICHE FISICHE

| | |
|---|---|
| Grado IP: | IP65 per uso temporaneo in esterno (*) |
| Raffreddamento: | aria forzata filtrata con ventola silenziosa |
| Struttura: | Struttura IP65 resistente alle intemperie |
| Finitura: | nero (RAL 9004) |
| Temperatura d'esercizio: | Ta -20 - +45 °C |
| Dimensioni (LxAxP): | 300x424x213mm |
| Peso: | 11,3kg |

## INSTALLAZIONE

| | |
|---|---|
| Sospensione e fissaggio: | qualsiasi posizione con staffe Omega quick-lock |
| Punti di fissaggio: | sedi Omega quick-lock |

## CERTIFICAZIONI / REPORT

| | |
|---|---|
| Conformità: | CE, UKCA, RCM, cTUVus, FCC |

## (*)

| | |
|---|---|
| NOTA: | Adatto all'uso permanente in ambienti esterni, a condizione che l'installazione e la manutenzione periodica siano eseguite da tecnici qualificati. |

## BOX CONTENT

1 x ASTRAWASH7PIXIP

2 x OSIPPLUS

1 x Antenna

1 x 1,5 meters 3G1,5mmq power cable (BARE END - SEETRONIC POWERCON TRUE1 IP65 power connector)

# ACCESSORI E PRODOTTI CORRELATI



### OSIPPLUS

Sistema di aggancio rapido omega IP65 per teste mobili IP65, foro M12



### AETHERBOXONE

Transceiver CRMX IP65 1x universe, DMX, protocolli Ethernet, Wi-Fi, Bluetooth, batteria, POE



### FCLASTRAW7PIXIP

Flight-case per contenere 6 pc ASTRAWASH7PIXIP



### ASTRAW7PSF

Smooth filter per ASTRAWASH7PIX e ASTRAWASH7PIXIP



### OSIPD13

Sistema di aggancio rapido omega IP65 per teste mobili IP65, foro M12



### IPTESTBOX

Tester portatile di vuoto e pressione per dispositivi ProLights IP



### UPBOXPRO

Interfaccia aggiornamento firmware, USB IN, connettore XLR DMX OUT 5-pin

## TECHNICAL DRAWINGS

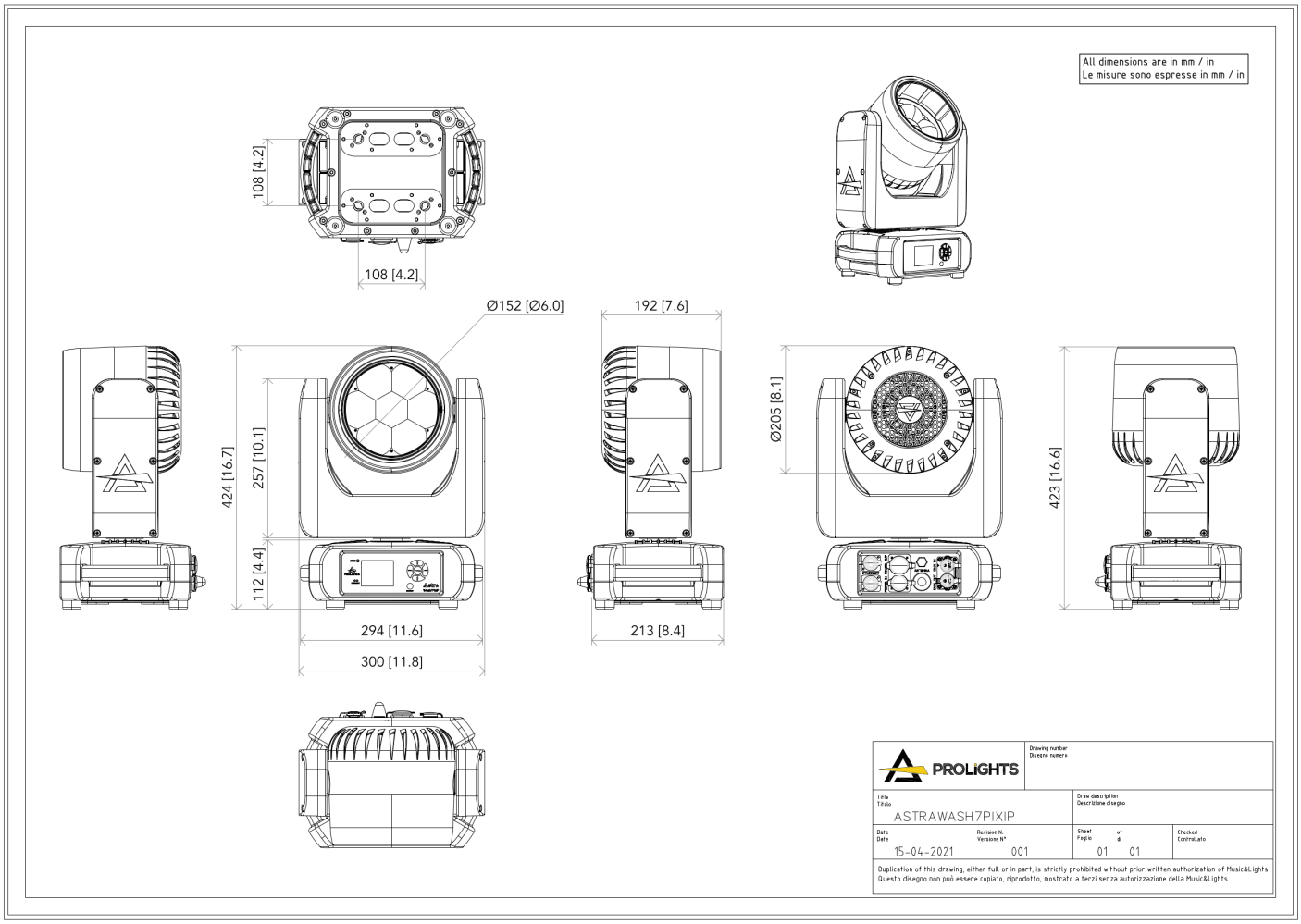

## PHOTOMETRICS

**Full On Cal. Off - Min Zoom**

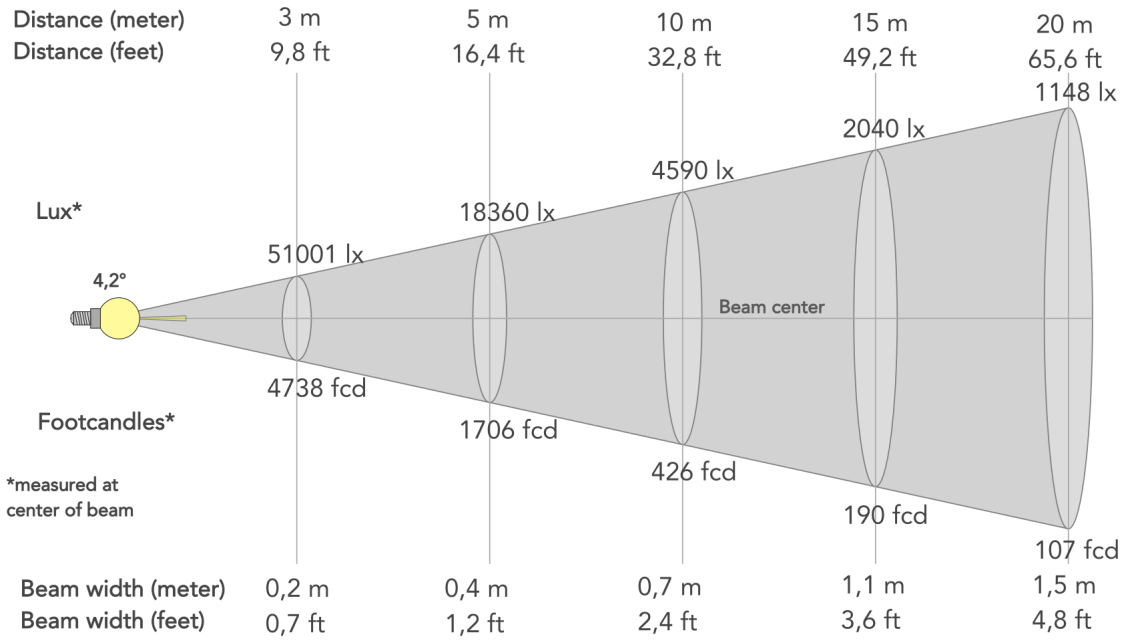


| | | |
|---|---|---|
| Angolo del fascio (50%): **4.2°** | Angolo di campo (10%): **5.5°** | Angolo di taglio (2,5%): **6.1°** |

**Full On Cal. Off - Max Zoom**

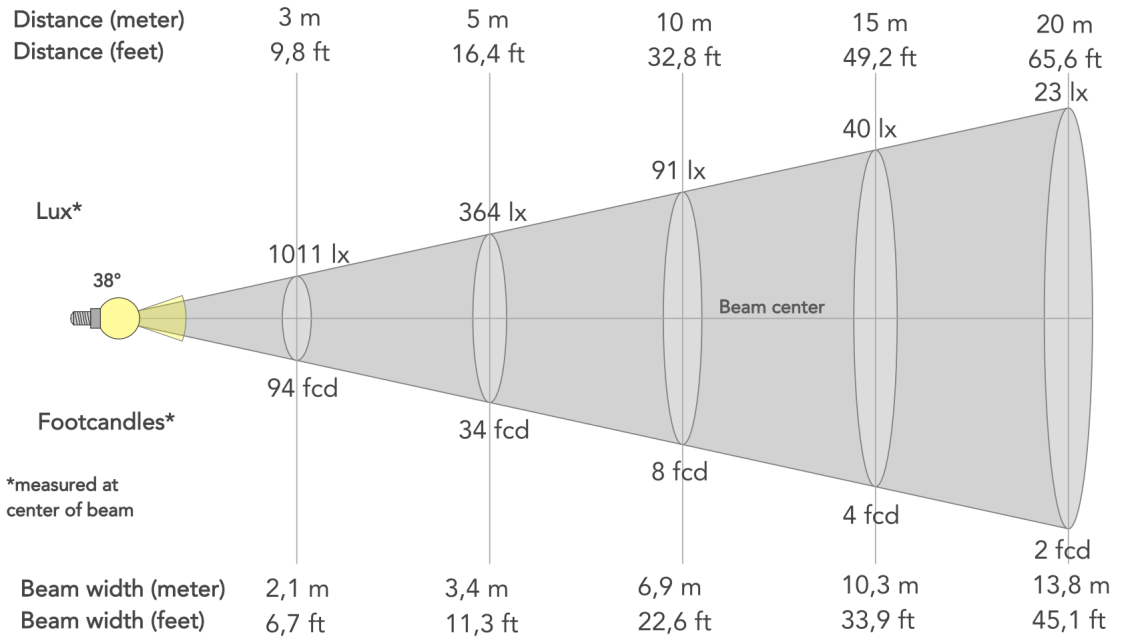


| | | |
|---|---|---|
| Angolo del fascio (50%): **38°** | Angolo di campo (10%): **56.2°** | Angolo di taglio (2,5%): **67.6°** |