Diamond 19TW

ORDER CODE: **DIAMOND19TW**



SOURCE

19x15W Bianco Caldo + Bianco Freddo Osram Ostar LED

ZOOM RANGE

7° - 40° motorizzato, lineare

IP RATING

IP20

WEIGHT

11kg / 24.25lbs

CRI

97 @2.600 K

SPECIFICHE TECNICHE

SORGENTE LUMINOSA

Sorgente:	19x15W Bianco Caldo + Bianco Freddo Osram Ostar LED
CCT sorgente:	2.600 K - 8.000K
Flusso luminoso:	4'810 @Full
Lux:	(6°) 5'859 lx - (40°) 1'089lx @5 m full
CRI:	97 @2.600 K
R9:	87 @2.600 K
TLCI:	94 @2.600 K
TM30 Rf:	93 @2.600 K
TM30 Rg:	102,8 @2.600 K
Durata media sorgente:	> 50.000 h

OTTICA

Zoom range:	7° - 40° motorizzato, lineare
Tipo lente:	lenti piano convesse con trama a nido d'ape prive di interspazio

SISTEMA COLORE

CCT:	controllo CCT tramite canale DMX indipendente
Preset bianchi:	2.600 K ~ 8.000K
Ruota colori:	bianchi predefiniti incorporati

CONTROLLO

Protocolli supportati:	DMX512, RDM
Canali DMX:	12 / 13 / 14 / 20ch
RDM:	per indirizzamento remoto e configurazione parametri
Display:	display a colori LCD ad alta risoluzione
Ibernazione:	attivazione automatica risparmio energia in assenza di segnale DMX
Master/Slave:	per il controllo di più unità collegate in catena

MOVIMENTO

Pan:	630° - 8/16-bit
Tilt:	265° - 8/16-bit
Feedback posizione:	riposizionamento automatico dopo movimento esterno

ELETTRONICA

Dimmer:	0 - 100% lineare, elettronico
Strobo / shutter:	1 - 25 Hz, elettronico
Batteria display:	inclusa, batteria tampone autoricaricabile
Aggiornamento firmware con:	via DMX con UPBOXPRO/UPBOX2 (non inclusa)

CONNESSIONI

Connessione di alimentazione:	Neutrik powerCON IN/OUT connectors
Connessione di segnale:	Amphenol XLR 3p IN/OUT connectors
Connessione Wireless:	ricevitore W-DMX integrato

ALIMENTAZIONE

Alimentazione elettrica:	100-240V - 50/60Hz
Potenza massima assorbita (230V):	316W
Output (a 230V):	6 unità connesse in serie
Fattore di potenza:	0,90

CARATTERISTICHE FISICHE

Grado IP:	IP20
Raffreddamento:	heat pipe con ventola silenziosa
Struttura:	Struttura in alluminio con copertura in policarbonato ad alta resistenza
Finitura:	nero
Temperatura d'esercizio:	Ta -10 - +45 °C
Dimensioni (LxAxP):	338x449x235mm
Peso:	11kg

SPECIFICHE TECNICHE

INSTALLAZIONE

Sospensione e fissaggio:	qualsiasi posizione con staffe Omega quick-lock

CERTIFICAZIONI / REPORT

Conformità:	CE, UKCA, RCM

BOX CONTENT

1 x DIAMOND19TW

1 x 1,5 meters power cable (BARE END - NEUTRIK POWERCON)

2 x OS24PLUS

ACCESSORI E PRODOTTI CORRELATI



OS24PLUS

Aggancio rapido omega, foro M12



UPBOXPRO

Interfaccia aggiornamento firmware, USB IN, connettore XLR DMX OUT 5-pin

TECHNICAL DRAWINGS

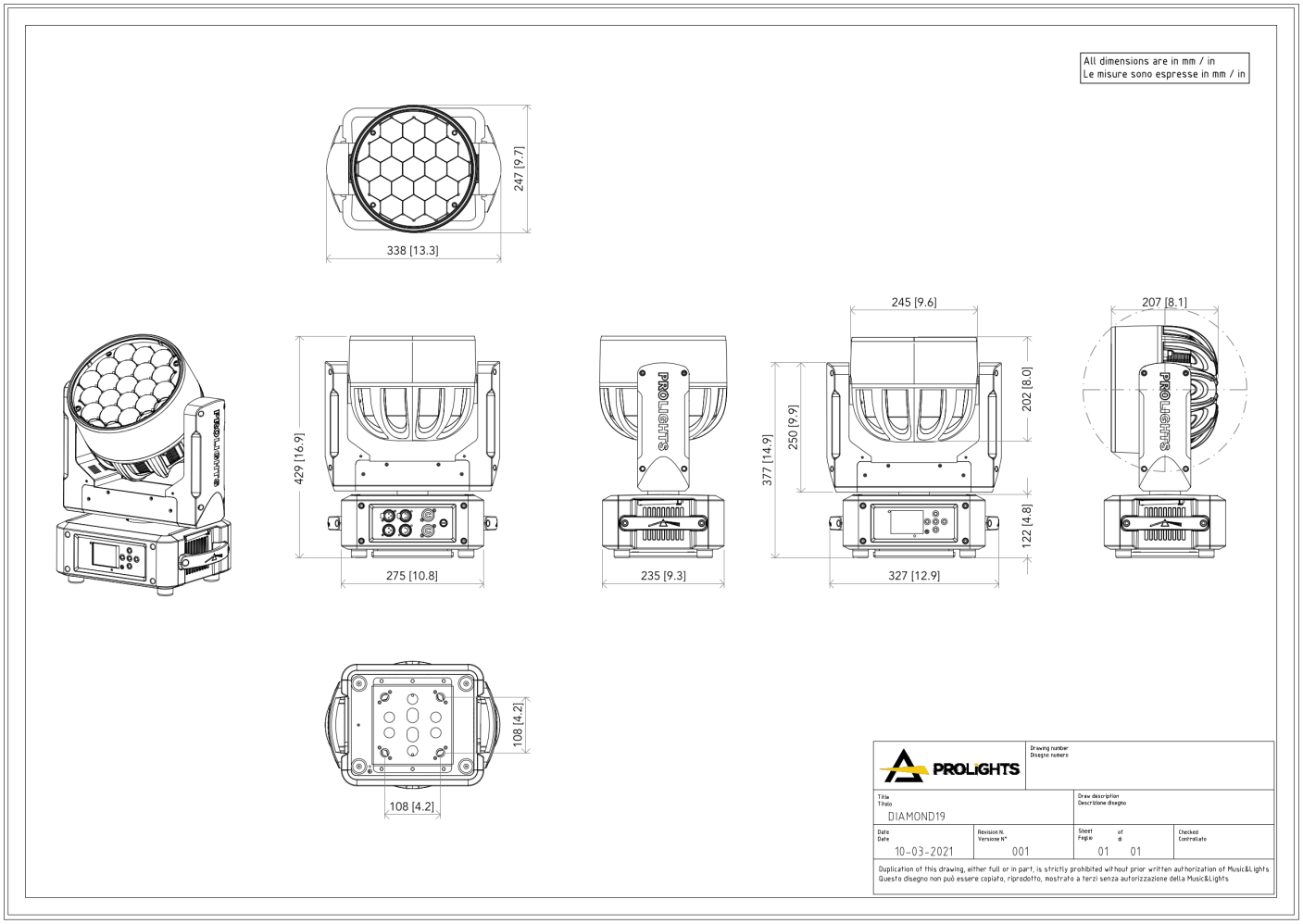

PHOTOMETRICS

Full On - Min Zoom

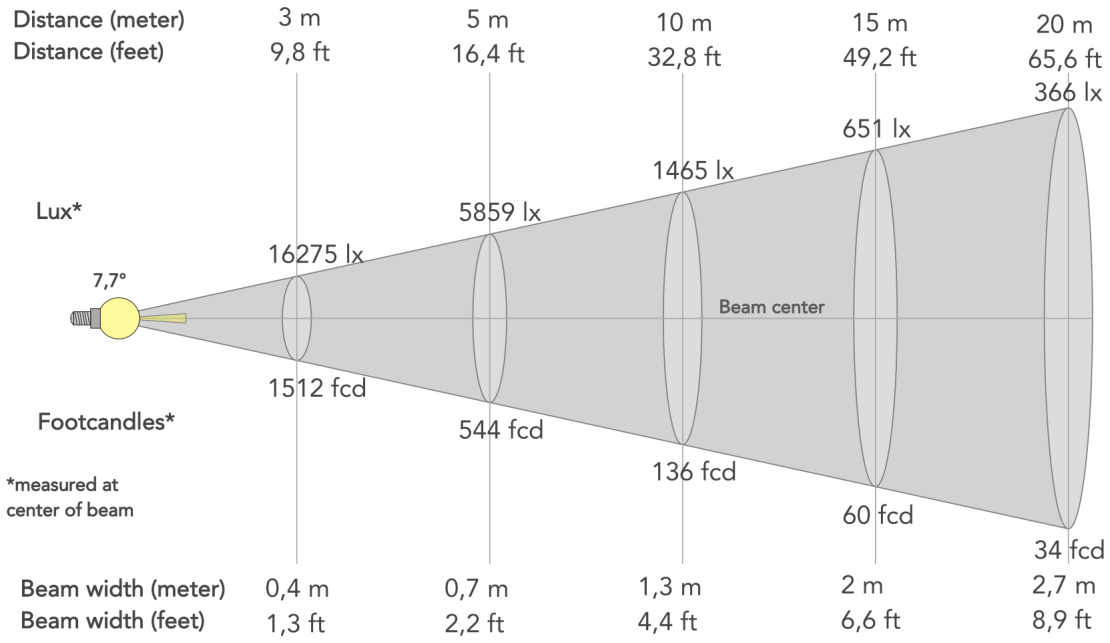

Angolo del fascio (50%): **7.7°**	Angolo di campo (10%): **14.2°**	Angolo di taglio (2,5%): **19.2°**

Full On - Max Zoom

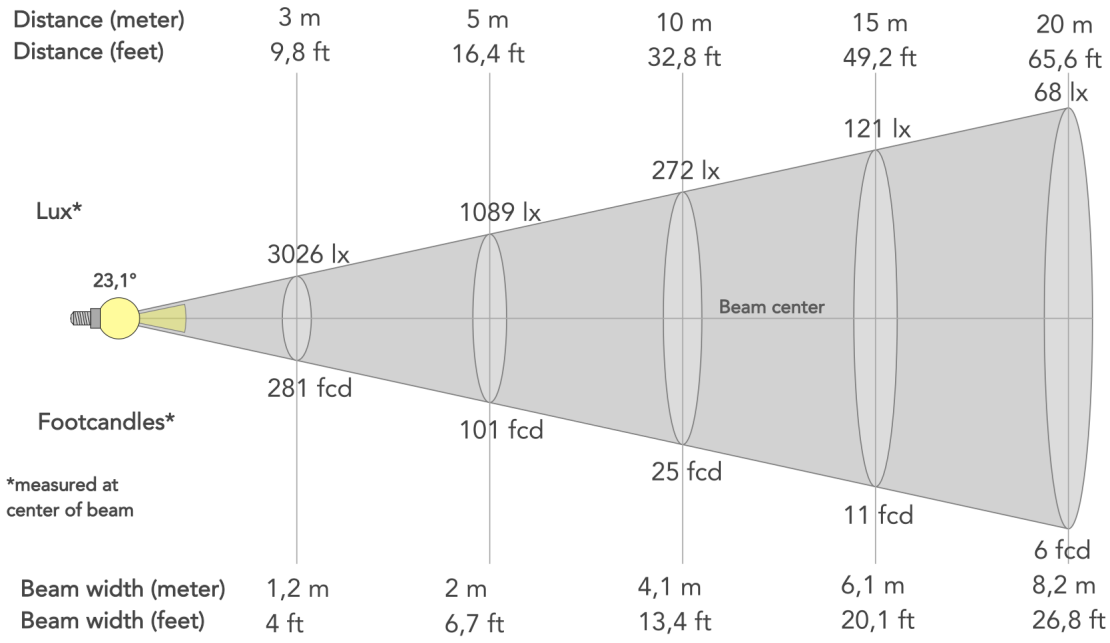

Angolo del fascio (50%): **23.1°**	Angolo di campo (10%): **40.8°**	Angolo di taglio (2,5%): **53.8°**

MUSIC & LIGHTS S.r.l. | Via A. Olivetti, snc
04026 - Minturno (LT) ITALY | info@prolights.it
Tel: +39 0771 72190 | **prolights.it**
VAT No. IT 02057590594