DigiStrip IP100

ORDER CODE: **DIGISTRIPIP100**



SOURCE
100x0,25W RGB LEDs

IP RATING
IP65 per uso temporaneo in esterno

WEIGHT
2,7kg / 5.95lbs

FLUSSO LUMINOSO (MAX)
542 lm

SPECIFICHE TECNICHE

SORGENTE LUMINOSA

Sorgente:	100x0,25W RGB LEDs
Flusso luminoso:	without cover: 542 lm - black cover: 81 lm - flat white cover: 319 lm - dome white cover: 351 @Full
Lux:	without cover: 7 lx - black cover: 1 lx - flat white cover: 3 lx - dome white cover: 2lx @5 m full
Altro:	view angle 100° - driver chip MBI 5043
Durata media sorgente:	> 50.000 h

OTTICA

Pixel pitch:	10mm
Ottiche aggiuntive:	black cover and white dome cover (included)
Altro:	flat white cover (included)

CONNESSIONI

Connessione di segnale:	Seetronic XLR 4p IN/OUT

CONTROLLO

Protocolli supportati:	Art-Net, sACN, Kling-Net
Controllo unità:	20 pcs power & signal under 1 pc DIGIDRIVERIP
Canali Art-Net:	300ch
Pixel control:	controllo pixel2pixel

ALIMENTAZIONE

Alimentazione elettrica:	DC 48V
Potenza massima assorbita (230V):	25W

CERTIFICAZIONI / REPORT

Conformità:	CE, UKCA

CARATTERISTICHE FISICHE

Grado IP:	IP65 per uso temporaneo in esterno
Struttura:	Robusto profilo in alluminio
Finitura:	nero
Dimensioni (LxAxP):	1000x36x128mm
Peso:	2,7kg

INSTALLAZIONE

Sospensione e fissaggio:	staffa per truss rigging e hardware di collegamento tra più unità
Hardware a bordo:	meccanica integrata per l'assemblaggio modulare di più apparecchi

BOX CONTENT

1 x DIGISTRIPIP100

1 x flat black cover

1 x white dome cover

ACCESSORI E PRODOTTI CORRELATI



DIGIDRIVERIP

Master Driver per serie Digi IP, Art-Net, Kling-Net, IP65, 550W,

DIGILINKIP

Cavo di segnale a 4 poli per DIGI IP series

TECHNICAL DRAWINGS

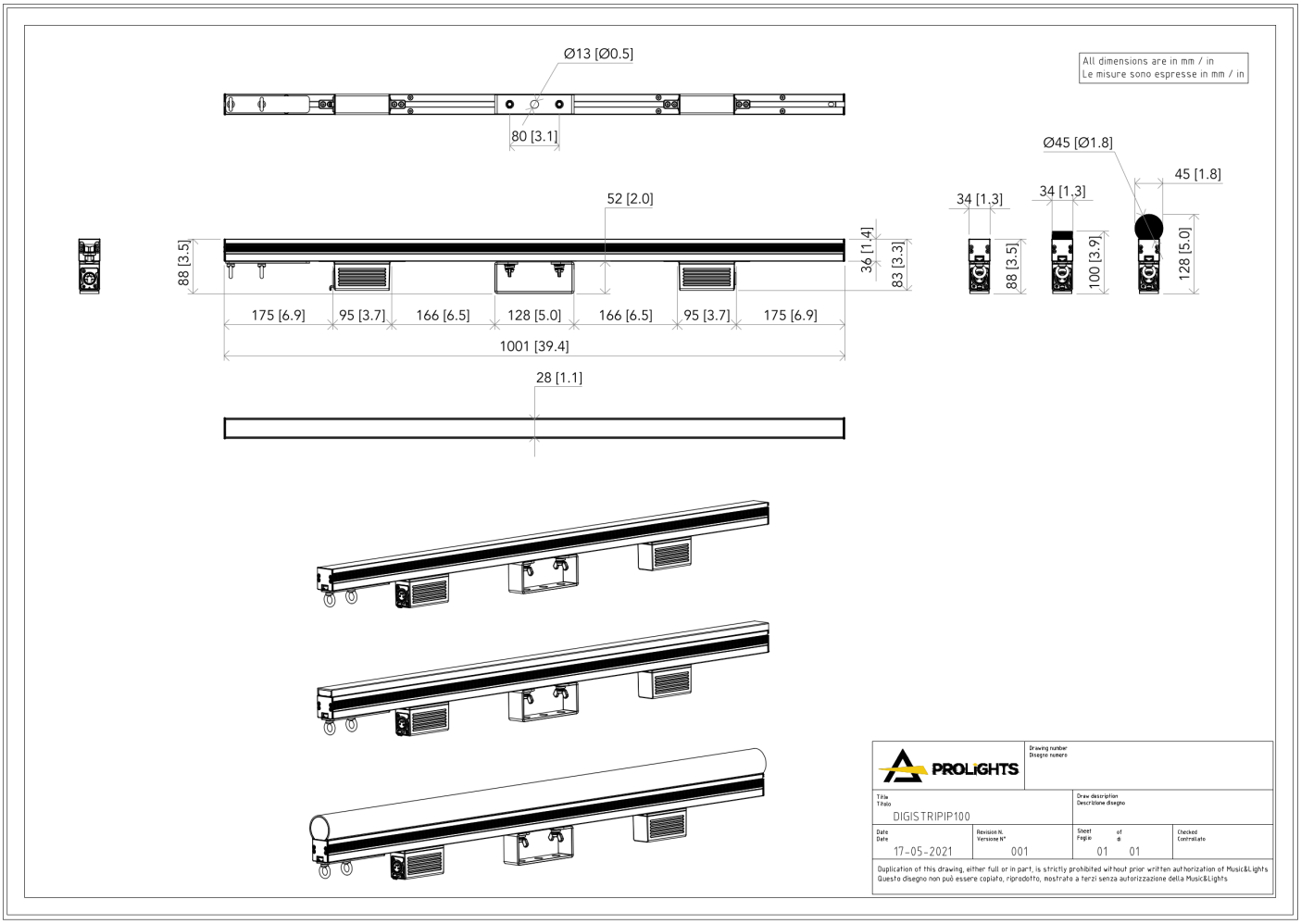

PHOTOMETRICS

Full On - No Diffuser

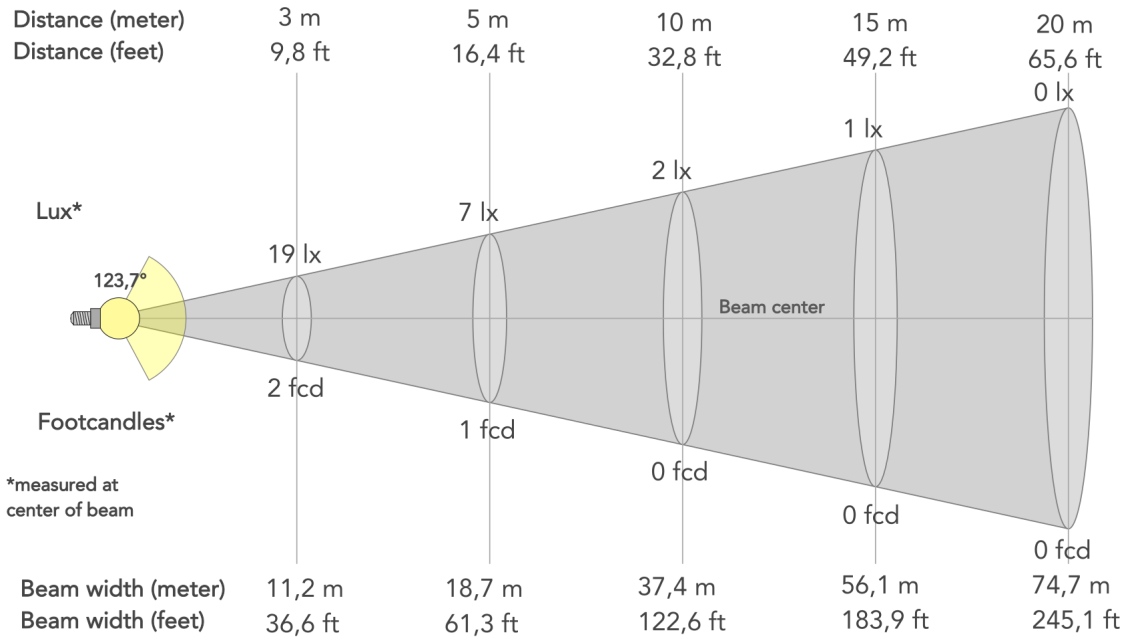

Angolo del fascio (50%): **123.7°**	Angolo di campo (10%): **156.8°**	Angolo di taglio (2,5%): **163.8°**