EclProfile CT+HP

ORDER CODE: ECLCTPLUSHPBK



SOURCE	IP RATING	WEIGHT
450W sorgente LED a 6 colori	**IP20**	**8,5kg / 18.74lbs**

FLUSSO LUMINOSO (MAX)	CRI
13'643 lm	**96**

SPECIFICHE TECNICHE

SORGENTE LUMINOSA

Sorgente:	450W sorgente LED a 6 colori
Flusso luminoso:	(10°) 11'384 lm; (14°) 9'863 lm; (19°) 10'977 lm; (26°) 13'536 lm; (36°) 13'643 lm; (50°) 12'293 lm; (70°) 14'959 @4.000 K
Lux:	(10°) 16'659 lx; (14°) 8'676 lx; (19°) 5'157 lx; (26°) 3'517 lx; (36°) 1'902 lx; (50°) 989 lx; (70°) 660lx @5m 4.000 K
CRI:	96
R9:	98
TLCI:	94,7
Durata media sorgente:	> 50.000 h

OTTICA

Tipo lente:	gruppo ottico composto da lente in vetro HQ
Ottiche aggiuntive:	optional 5° / 10° / 14° / 19° / 26° / 36° / 50° / 70° / 90° zoom 15°-30° / zoom 25°-50°
Focus:	manuale
Altro:	consulta accessori disponibili

SISTEMA COLORE

Controllo colore:	XY, CCT, Gel with Source Emulation, Tungsten emulation, HSI, User preset
CCT:	controllo CCT range da 1.800K a 20.000K, correzione +/- green, emulazione tungsten

EFFETTI DINAMICI

Caratteristiche speciali:	4 fan modes available and output management and canale crossfade lineare per fade da qualsiasi white macro ad un qualsiasi colore; CTO virtuale sui colori

GOBO

Ruota gobo 1:	optional, see available accessories
Dimensioni gobos:	(misura B) 86 mm esterno / 64,5 mm immagine / 1,1 mm spessore

CONTROLLO

Protocolli supportati:	DMX512, RDM, CRMX (opzionale)
Canali DMX:	from 1 channel to 30ch
RDM:	per indirizzamento remoto e configurazione parametri
Display:	Graphic User Interface
Stand Alone:	4 encoder retroilluminati RGB con pulsante
Master/Slave:	per il controllo di più unità collegate in catena

ELETTRONICA

Dimmer:	0 - 100% lineare, elettronico
Curve dimmer:	4 curve dimmer selezionabili
Strobo / shutter:	1 - 25 Hz, elettronico
PWM selezionabile:	1.282 - 20.000 Hz (step selezionabili)
Aggiornamento firmware con:	via DMX con UPBOXPRO/UPBOX2 (non inclusa) tramite software dedicato

CONNESSIONI

Connessione di alimentazione:	Neutrik powerCON TRUE1 IN/OUT connectors
Connessione di segnale:	Amphenol XLR 5p IN/OUT connectors
Connessione Wireless:	LumenRadio TiMoTwo opzionale - compatibile CRMX, CRMX² (solo RX) e W-DMX

ALIMENTAZIONE

Alimentazione elettrica:	100-240V - 50/60Hz
Potenza massima assorbita (230V):	450W
Output (a 230V):	5 unità connesse in serie
Standby power:	11,6 W
Fattore di potenza:	> 0,94

SPECIFICHE TECNICHE

CARATTERISTICHE FISICHE

Grado IP:	IP20
Raffreddamento:	heat pipe con ventola silenziosa
Struttura:	Robusto corpo in magnesio pressofuso
Finitura:	nero (RAL 9004)
Temperatura d'esercizio:	Ta -10 - +45 °C
Dimensioni (LxAxP):	292x267x628mm
Peso:	8,5kg

BOX CONTENT

1 x ECLCTPLUSHPBK

1 x 1,5 meters 3G1,5mmq power cable (BARE END - NEUTRIK POWERCON TRUE1 IP65 power connector)

INSTALLAZIONE

Sospensione e fissaggio:	staffa per installazione sospesa e posizionamento a terra

CERTIFICAZIONI / REPORT

Conformità:	CE, RCM, FCC, cTUVus

ACCESSORI E PRODOTTI CORRELATI



ECLPRROTGOBO2BK
Modulo con doppio gobo rotante per proiettori EclProfile, finitura nero



FCLECLPRLZ
Flightcase per contenere 8 lenti zoom ECLPRLZ



ECLPRHPPOYO
Staffa pole operated per proiettori serie ECL Profile HP



ECLPRMOTOIRIS1BK
Modulo iris motorizzato per proiettori series ECL Profile, nero



ECLPRFSNOOTBK
Visiera completa per serie ECL Profile, comp. con lenti 19°, 26° e 36°, nera



ECLPRLZ2550BK
Ottica Zoom 25°-50° PRL per proiettori EclProfile, housing nero



ECLLZ2550
Ottica per sagomatori ECLFC/HDL, telaio porta gelatina incluso, zoom 25°-50°



ECLPRL05BK
Ottica 5° PRL per proiettoriEcl Profile, housing nero



ECLPRL10BK
Ottica 10° PRL per proiettori EclProfile, housing nero



ECLPRL19BK
Ottica 19° PRL per proiettori EclProfile, housing nero



ECLPRL36BK
Ottica 36° PRL per proiettori EclProfile, housing nero



ECLPRL70BK
Ottica 70° PRL per proiettori EclProfile, housing nero



ECLPRSEF1
Kit filtro soft edge e holder per proiettori ECL Profile



ECLPRGHA
Porta gobos per sagomatori ECL Profile, A size



LRT2WK1
Kit wireless 1 con TimoTwo



FCLECLPRHP
Flightcase per 6 proiettori serie ECLCTPLUSHP con ottiche 19°, 26, 36°, 50°



ECLPRSMOOTHF3
Filtro smooth/omogeneizzatore magnetico in vetro per EclProfile (ottiche PRL)



ECLPRIPROTGOBO1BK
Modulo gobo rotante per proiettori ECL Profile, nero



ECLPRHSNOOTBK
Mezza visiera per serie ECL Profile, comp. con lenti 19°, 26° e 36°, nera



ECLPRLZ1530BK
Ottica Zoom 15°-30° PRL per proiettori EclProfile, housing nero



ECLLZ1530
Ottica per sagomatori ECLFC/HDL, telaio porta gelatina incluso, zoom 15°-30°



ECLLZXLKA
Vite a testa esagonale, per il montaggio di ECLLZ su ECLCTPLUSHP / HPIP



ECLLB05BK
Ottica 5° per proiettori Ecl Profile, tel. porta gelatina incl., housing nero



ECLPRL14BK
Ottica 14° PRL per proiettori EclProfile, housing nero



ECLPRL26BK
Ottica 26° PRL per proiettori EclProfile, housing nero



ECLPRL50BK
Ottica 50° PRL per proiettori EclProfile, housing nero



ECLPRL90BK
Ottica 90° PRL per proiettori EclProfile, housing nero



ECLPRGH
Porta gobos per sagomatori ECL Profile, B size



ECLPRIRIS
Accessorio Iris per sagomatori Ecl Profile



UPBOXPRO
Interfaccia aggiornamento firmware, USB IN, connettore XLR DMX OUT 5-pin

TECHNICAL DRAWINGS

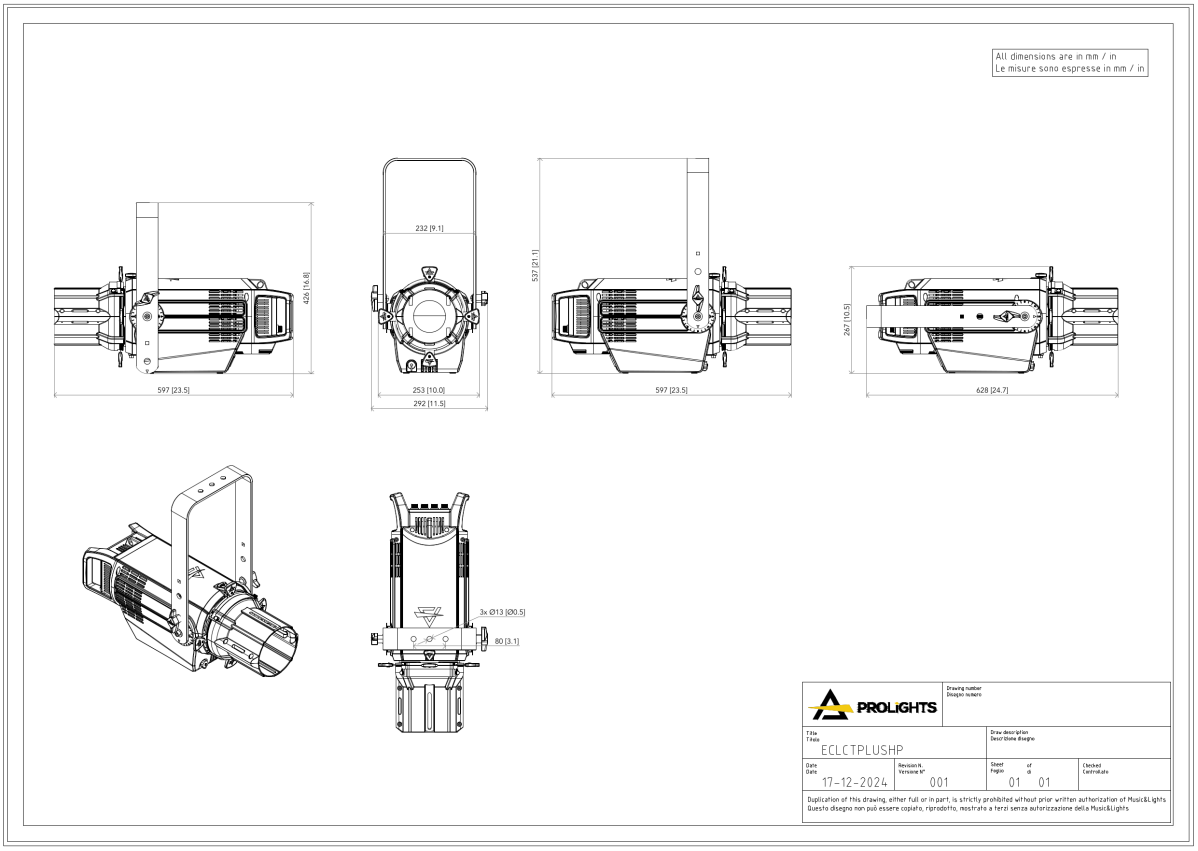

All dimensions are in mm / in
Le misure sono espresse in mm / in

ECLPRLZ 1530

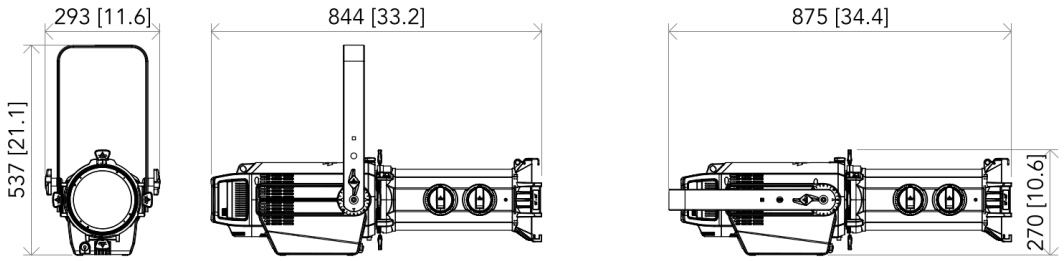

ECLPRLZ 2550

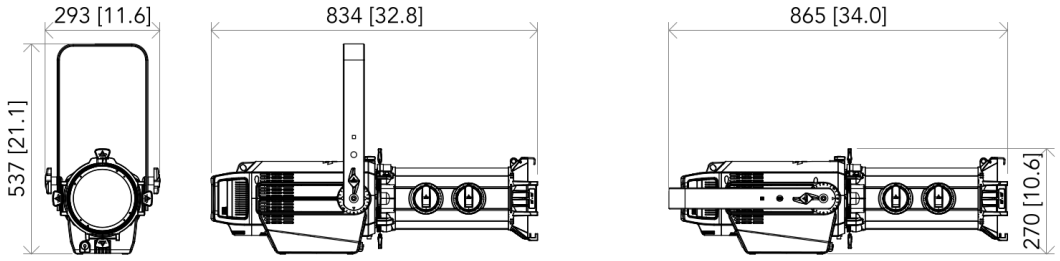

ECLPRL 05

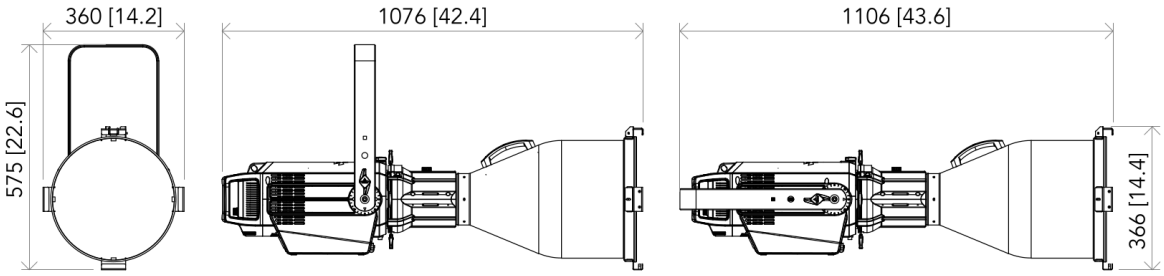

PROLIGHTS		Drawing number / Disegno numero: 01	
Title / Titolo: ECLCTPLUSHP		Draw description / Descrizione disegno: With optics	
Date / Date: 06-03-2025	Revision N. / Versione N°: 001	Sheet / Foglio: 01 of / di 03	Checked / Controllato

Duplication of this drawing, either full or in part, is strictly prohibited without prior written authorization of Music&Lights
Questo disegno non può essere copiato, riprodotto, mostrato a terzi senza autorizzazione della Music&Lights

All dimensions are in mm / in
Le misure sono espresse in mm / in

ECLPRL 10

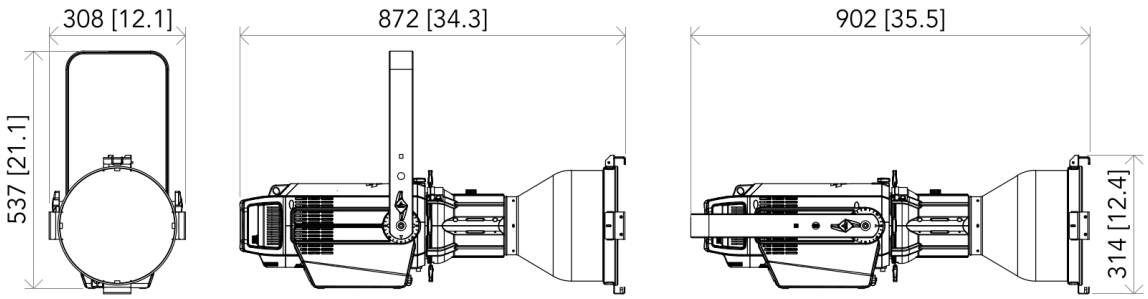

ECLPRL 14

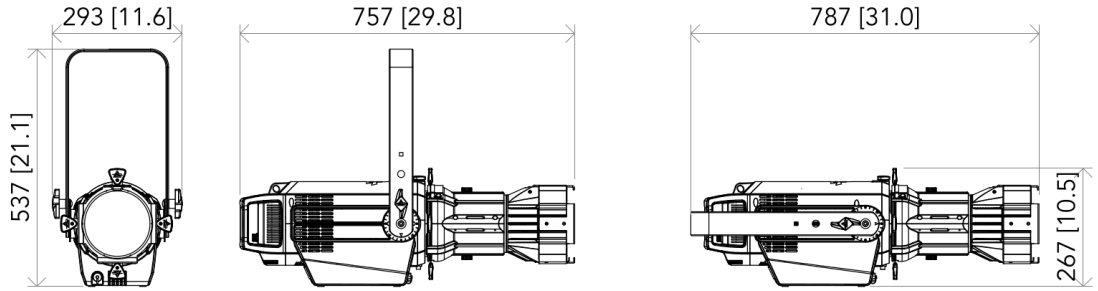

ECLPRL 19-26-36-50

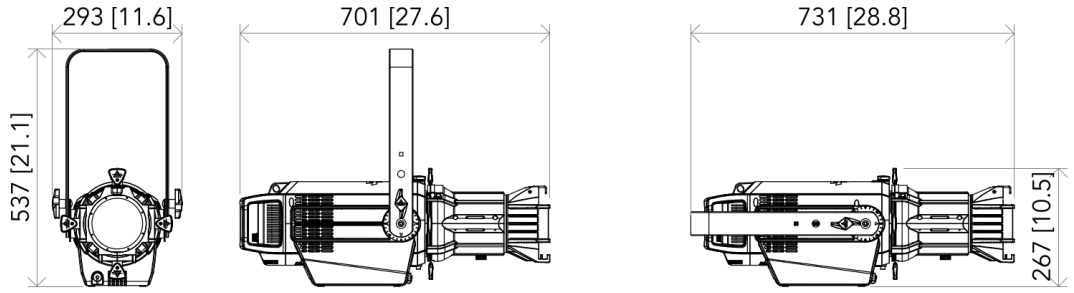

PROLIGHTS		Drawing number / Disegno numero: 01	
Title / Titolo: ECLCTPLUSHP		Draw description / Descrizione disegno: With optics	
Date / Date: 06-03-2025	Revision N. / Versione N°: 001	Sheet / Foglio: 02 of / di 03	Checked / Controllato

Duplication of this drawing, either full or in part, is strictly prohibited without prior written authorization of Music&Lights
Questo disegno non può essere copiato, riprodotto, mostrato a terzi senza autorizzazione della Music&Lights

All dimensions are in mm / in
Le misure sono espresse in mm / in

ECLPRL 70

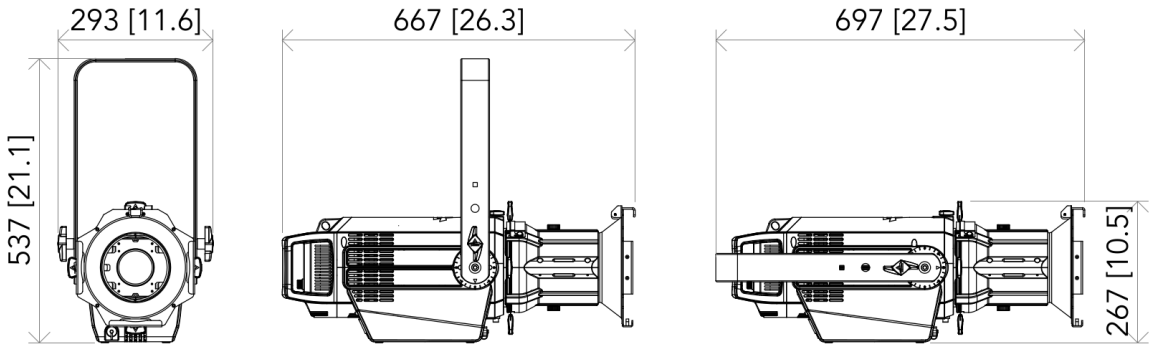

ECLPRL 90

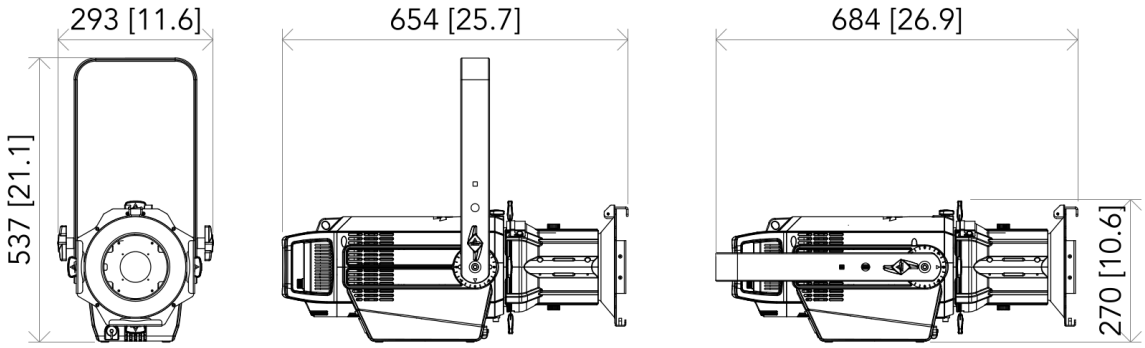

PROLIGHTS		Drawing number / Disegno numero: 01	
Title / Titolo: ECLCTPLUSHP		Draw description / Descrizione disegno: With optics	
Date / Date: 06-03-2025	Revision N. / Versione N°: 001	Sheet / Foglio: 03 of / di 03	Checked / Controllato

Duplication of this drawing, either full or in part, is strictly prohibited without prior written authorization of Music&Lights
Questo disegno non può essere copiato, riprodotto, mostrato a terzi senza autorizzazione della Music&Lights

PHOTOMETRICS

Full On - ECLPRLZ1530 - Min Zoom

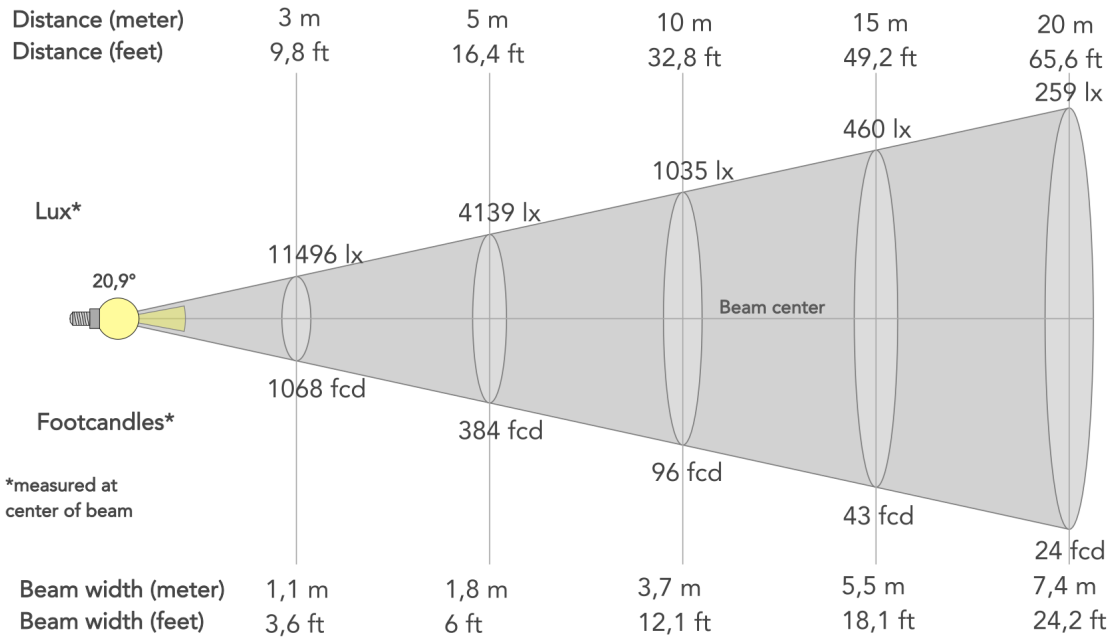

Angolo del fascio (50%): **20.9°**	Angolo di campo (10%): **22.6°**	Angolo di taglio (2,5%): **23.9°**

Full On - ECLPRLZ1530 - Max Zoom

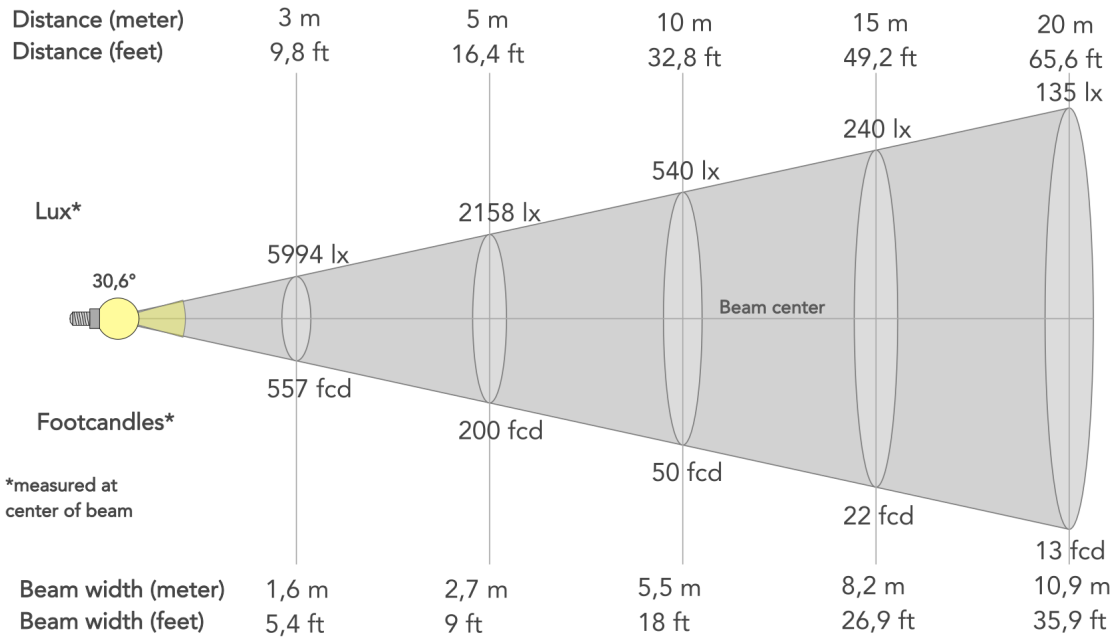

Angolo del fascio (50%): **30.6°**	Angolo di campo (10%): **32.5°**	Angolo di taglio (2,5%): **33.9°**