Ecldispprhdl36

ORDER CODE: ECLDISPPRHDL36B



VARIANTI

	Code	Finitura
	**ECLDISPPRHDL36B**	**Black**
	ECLDISPPRHDL36W	White

WEIGHT

0,75kg / 1.65lbs

CARATTERISTICHE PRINCIPALI

- Focus manuale

SPECIFICHE TECNICHE

CARATTERISTICHE FISICHE

Peso:	0,75kg

ACCESSORI E PRODOTTI CORRELATI



ECLDISPFILT10H
Filtro frost heavy 10° per serie ECLDISPLAY ed ECLMINI, diametro 87 mm



ECLDISPFILT03M
Filtro frost medium 3° per serie ECLDISPLAY ed ECLMINI, diametro 87 mm



ECLDISPFILT01L
Filtro frost light 1° per serie ECLDISPLAY ed ECLMINI, diametro 87 mm



ECLDISPGOBOHINDB
Porta gobo per EclDisplay con ruota manuale indicizzabile a bordo, nero



ECLDISPHNFFB
Holder e porta filtro (per lenti Wash e Profile) per EclDisplay, nero



ECLDISPHNFFW
Holder e porta filtro (per lenti Wash e Profile) per EclDisplay, bianco



ECLDISPHSNOOTB
Mezza visiera per EclDisplay, cover nera



ECLDISPHSNOOTW
Mezza visiera per EclDisplay, cover bianco



ECLDISPFSNOOTB
Visiera completa per EclDisplay, cover nera



ECLDISPFSNOOTW
Visiera completa per EclDisplay, cover bianca

TECHNICAL DRAWINGS

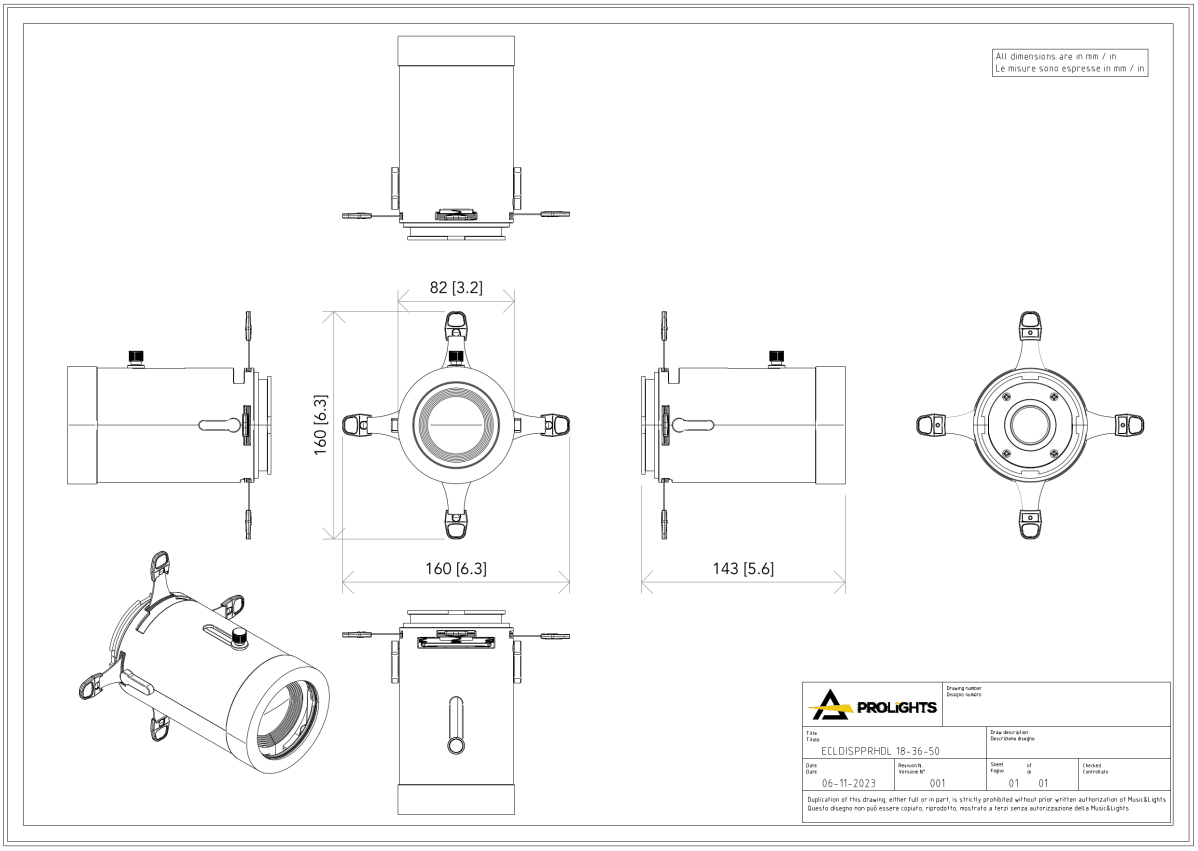

All dimensions are in mm / in
Le misure sono espresse in mm / in

ECLDISPWASHL 1530

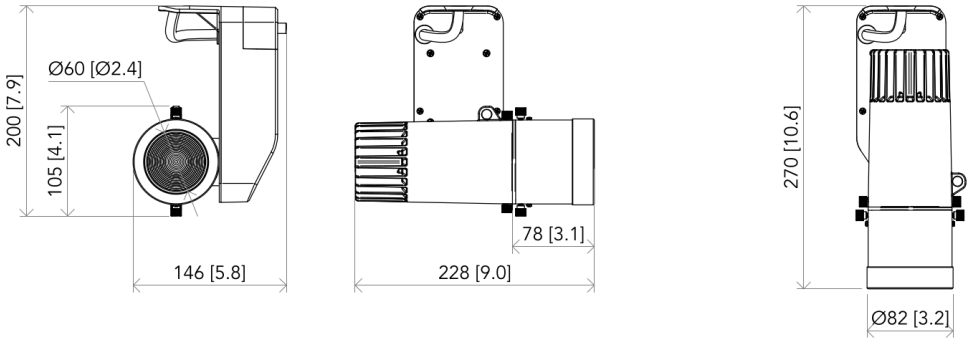

ECLDISPWASHL 2550

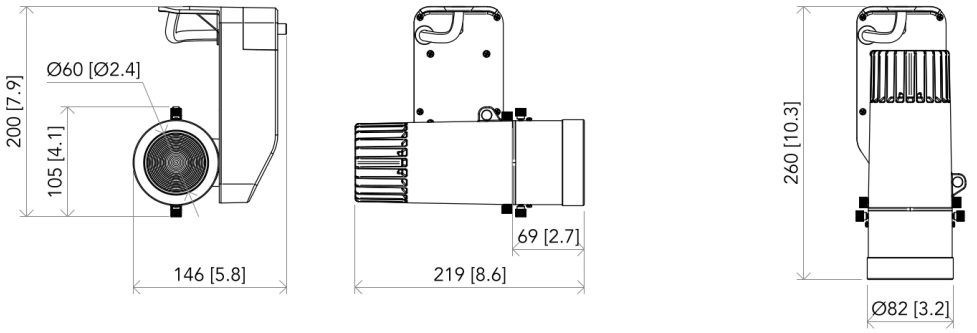

ECLDISPPHDZL 2040

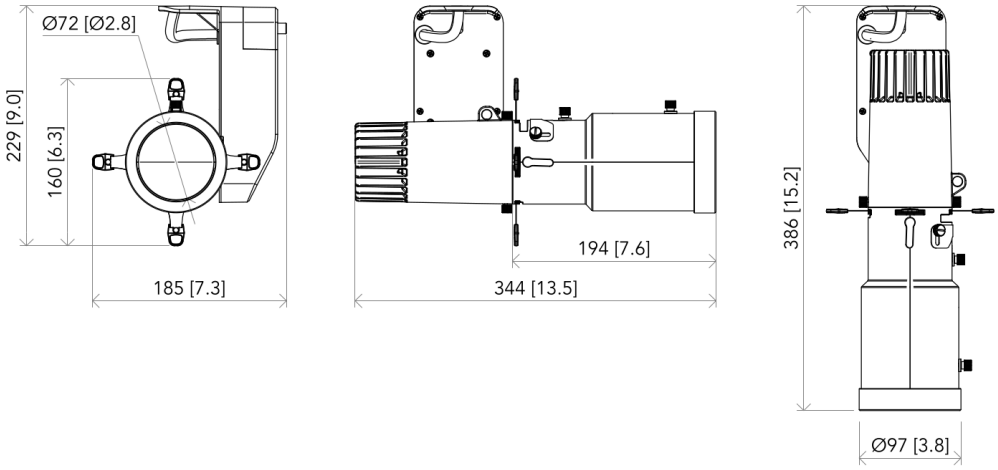

PROLIGHTS		Drawing number / Disegno numero: 01	
Title / Titolo: ECLDISPLAYCRMX FC		Draw description / Descrizione disegno: With optics	
Date / Date: 19-07-2024	Revision N. / Versione N°: 002	Sheet / Foglio: 01 of / di 03	Checked / Controllato

Duplication of this drawing, either full or in part, is strictly prohibited without prior written authorization of Music&Lights
Questo disegno non può essere copiato, riprodotto, mostrato a terzi senza autorizzazione della Music&Lights

All dimensions are in mm / in
Le misure sono espresse in mm / in

ECLDISPPRHDL18-36-50

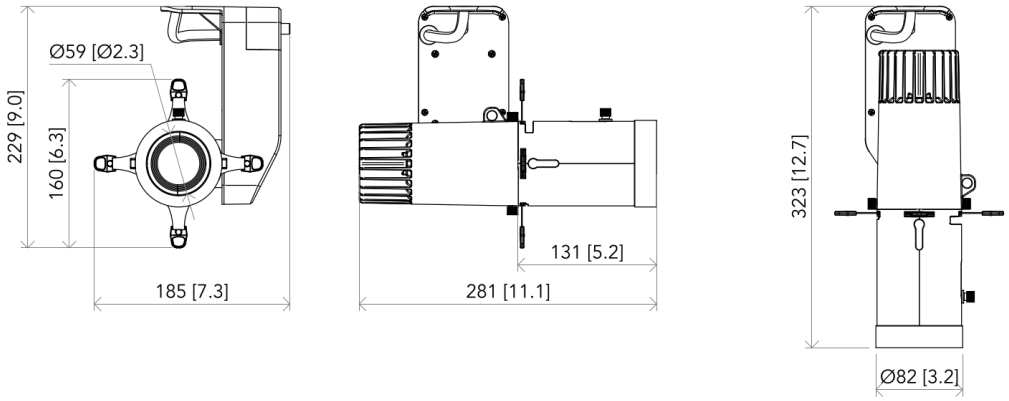

ECLDISPPRL 08

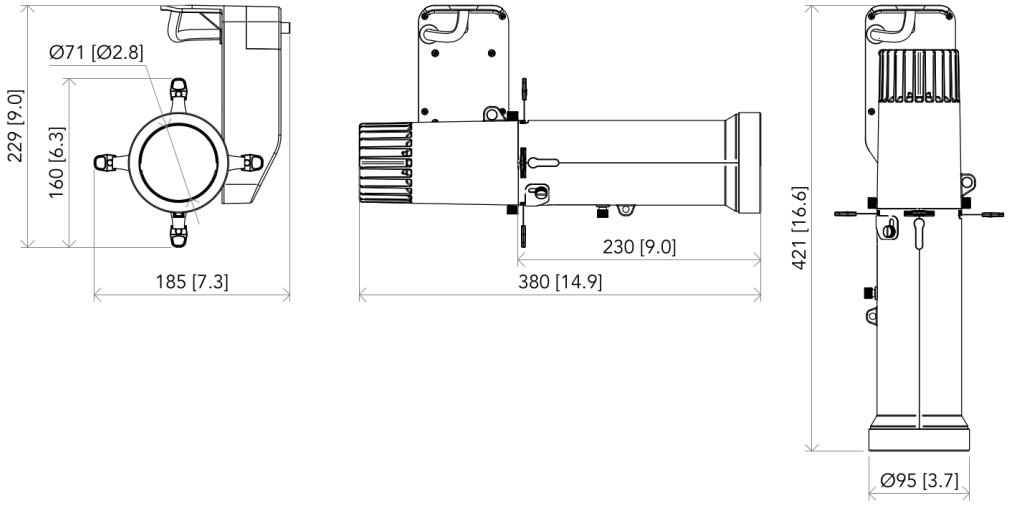

PROLIGHTS		Drawing number / Disegno numero: 01	
Title / Titolo: ECLDISPLAYCRMX FC		Draw description / Descrizione disegno: With optics	
Date / Date: 19-07-2024	Revision N. / Versione N°: 002	Sheet / Foglio: 02 of / di 03	Checked / Controllato

Duplication of this drawing, either full or in part, is strictly prohibited without prior written authorization of Music&Lights
Questo disegno non può essere copiato, riprodotto, mostrato a terzi senza autorizzazione della Music&Lights

All dimensions are in mm / in
Le misure sono espresse in mm / in

ECLDISPPRZL 1020

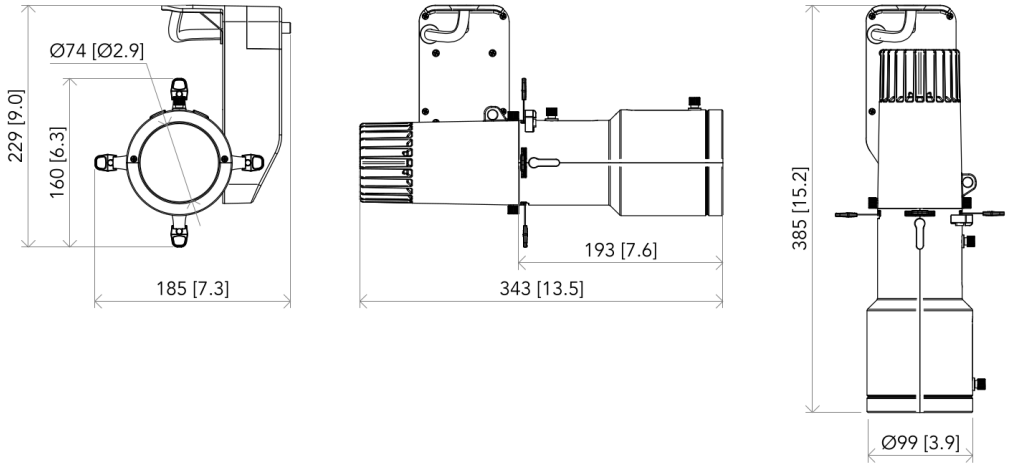

ECLDISPPRZL 2040

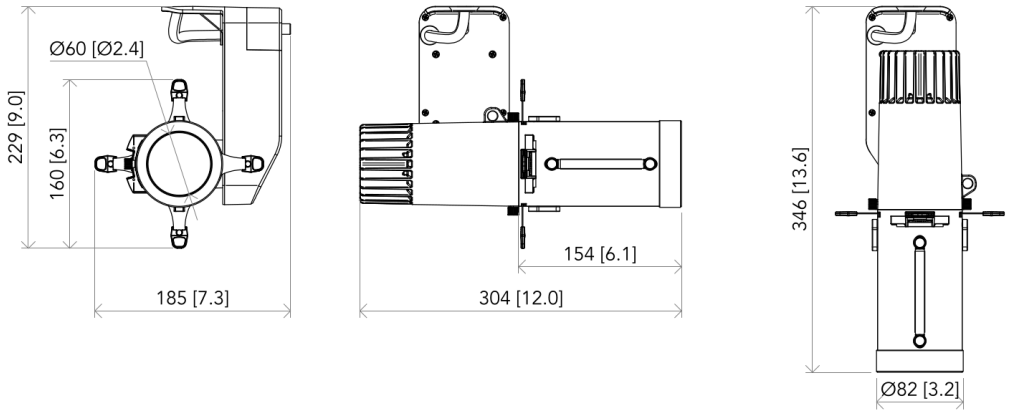

PROLIGHTS		Drawing number / Disegno numero: 01	
Title / Titolo: ECLDISPLAYCRMX FC		Draw description / Descrizione disegno: With optics	
Date / Date: 19-07-2024	Revision N. / Versione N°: 002	Sheet / Foglio: 03 of / di 03	Checked / Controllato

Duplication of this drawing, either full or in part, is strictly prohibited without prior written authorization of Music&Lights
Questo disegno non può essere copiato, riprodotto, mostrato a terzi senza autorizzazione della Music&Lights

All dimensions are in mm / in
Le misure sono espresse in mm / in

ECLDISPWASHL 1530

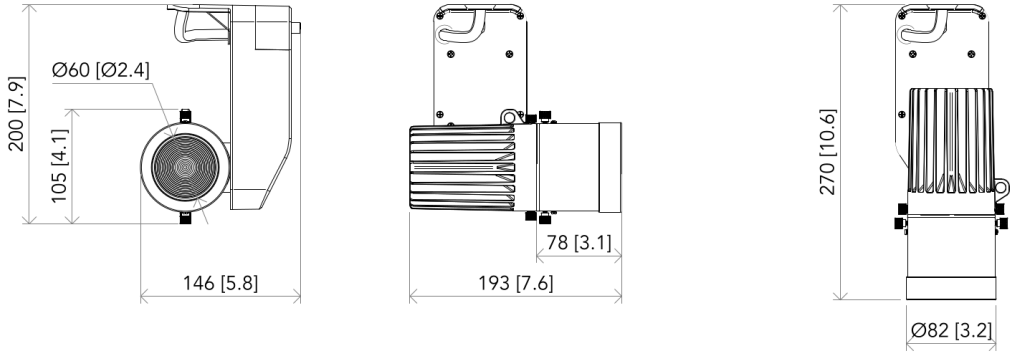

ECLDISPWASHL 2550

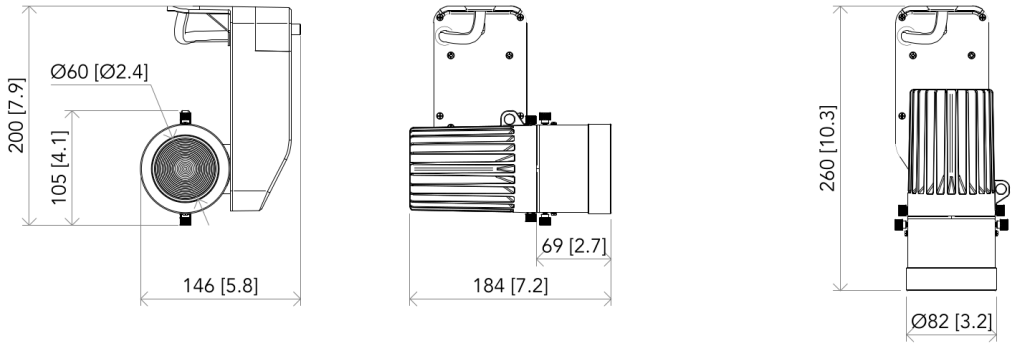

ECLDISPPHDZL 2040

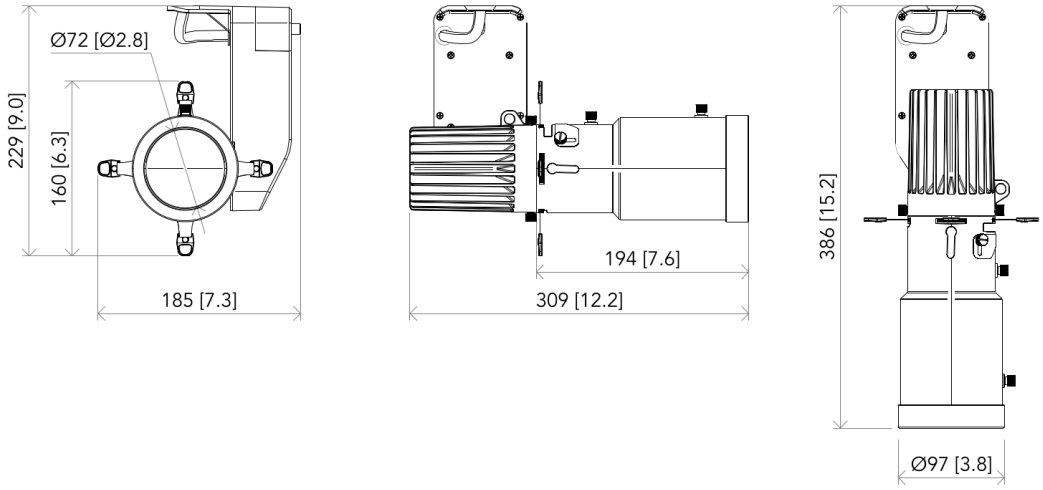

PROLIGHTS		Drawing number / Disegno numero: 01	
Title / Titolo: ECLDISPLAYCRMX VW		Draw description / Descrizione disegno: With optics	
Date / Date: 19-07-2024	Revision N. / Versione N°: 002	Sheet / Foglio: 01 of / di 03	Checked / Controllato

Duplication of this drawing, either full or in part, is strictly prohibited without prior written authorization of Music&Lights
Questo disegno non può essere copiato, riprodotto, mostrato a terzi senza autorizzazione della Music&Lights

All dimensions are in mm / in
Le misure sono espresse in mm / in

ECLDISPPRHDL18-36-50

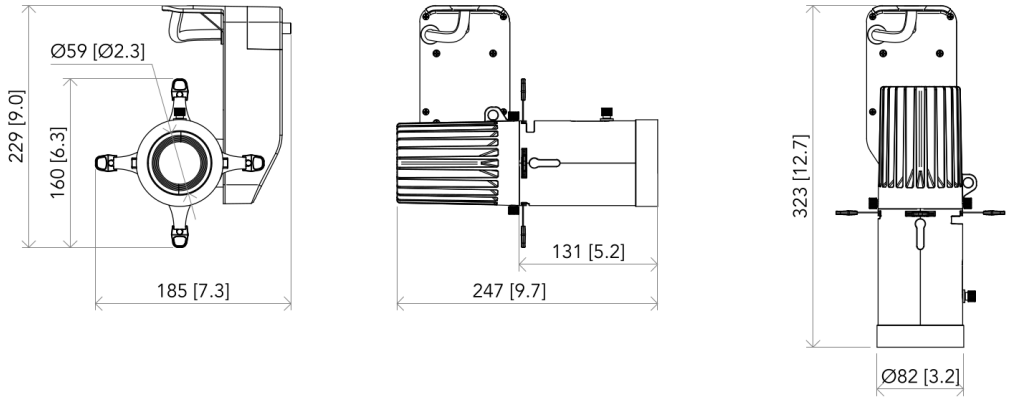

ECLDISPPRL 08

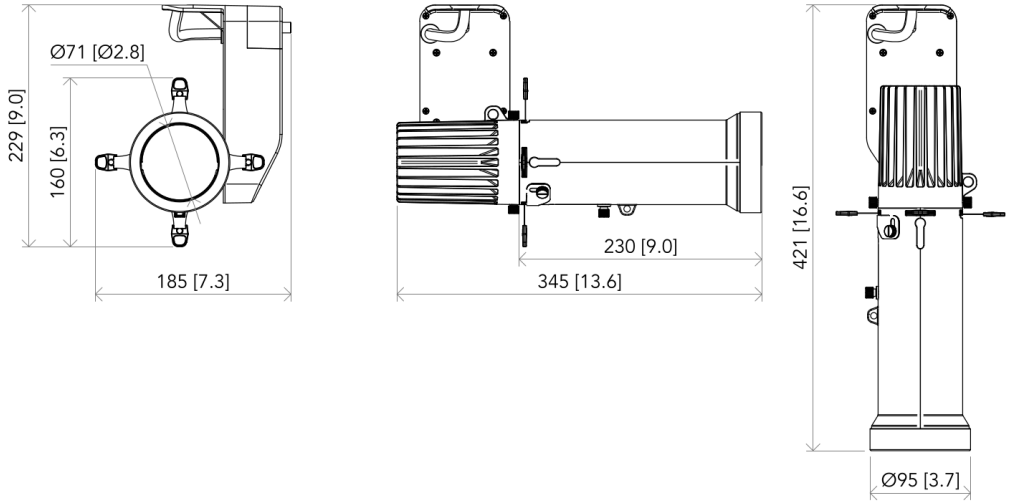

PROLIGHTS	Drawing number / Disegno numero: 01		
Title / Titolo: ECLDISPLAYCRMX VW		Draw description / Descrizione disegno: With optics	
Date / Date: 19-07-2024	Revision N. / Versione N°: 002	Sheet / Foglio: 02 of / di 03	Checked / Controllato

Duplication of this drawing, either full or in part, is strictly prohibited without prior written authorization of Music&Lights
Questo disegno non può essere copiato, riprodotto, mostrato a terzi senza autorizzazione della Music&Lights

All dimensions are in mm / in
Le misure sono espresse in mm / in

ECLDISPPRZL 1020

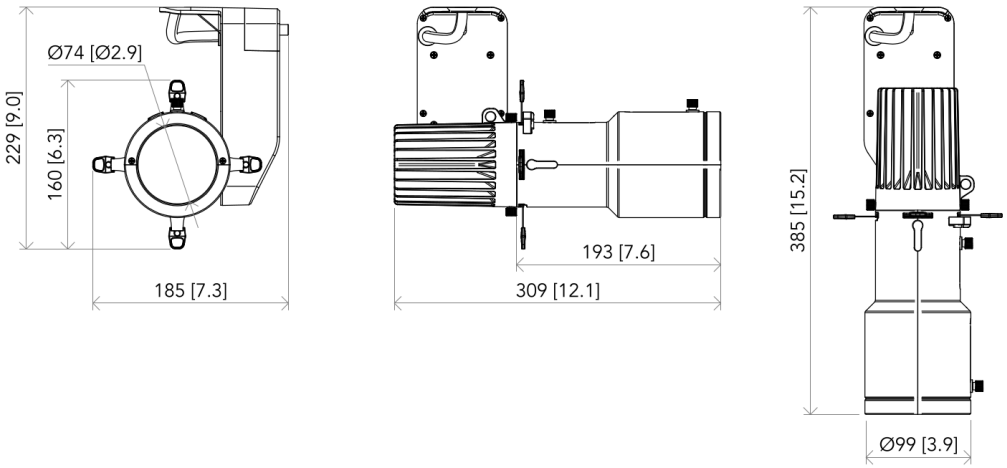

ECLDISPPRZL 2040

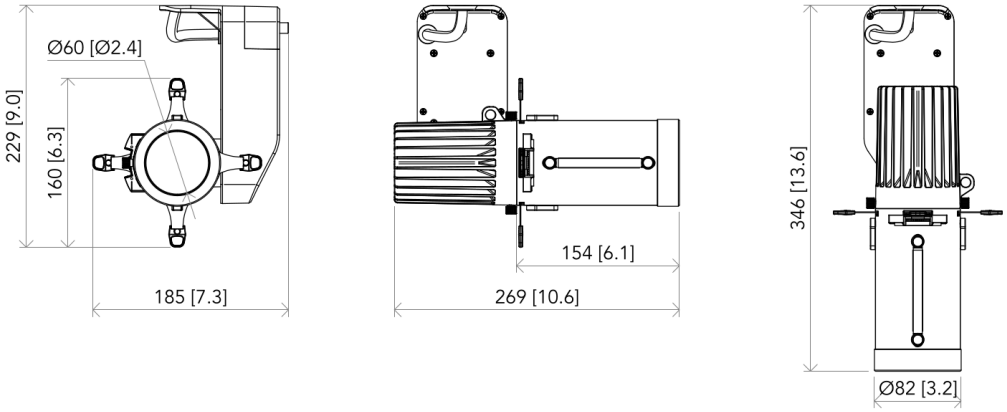

PROLIGHTS		Drawing number / Disegno numero: 01	
Title / Titolo: ECLDISPLAYCRMX VW		Draw description / Descrizione disegno: With optics	
Date / Date: 19-07-2024	Revision N. / Versione N°: 002	Sheet / Foglio: 03 of / di 03	Checked / Controllato

Duplication of this drawing, either full or in part, is strictly prohibited without prior written authorization of Music&Lights
Questo disegno non può essere copiato, riprodotto, mostrato a terzi senza autorizzazione della Music&Lights

All dimensions are in mm / in
Le misure sono espresse in mm / in

ECLDISPWASHL 1530

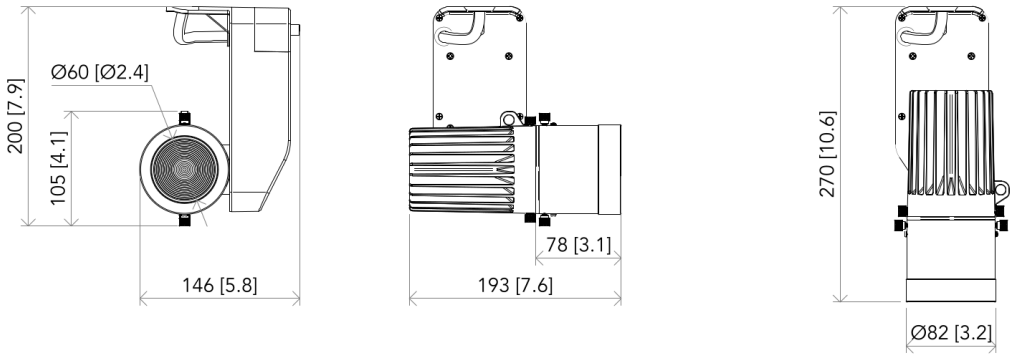

ECLDISPWASHL 2550

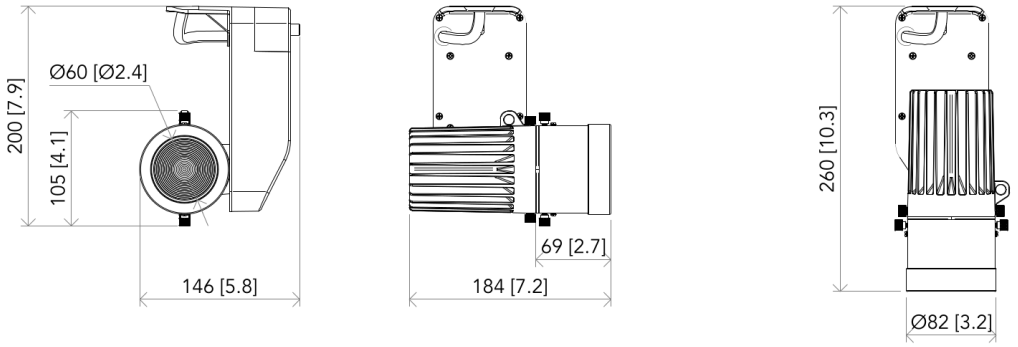

ECLDISPPHDZL 2040

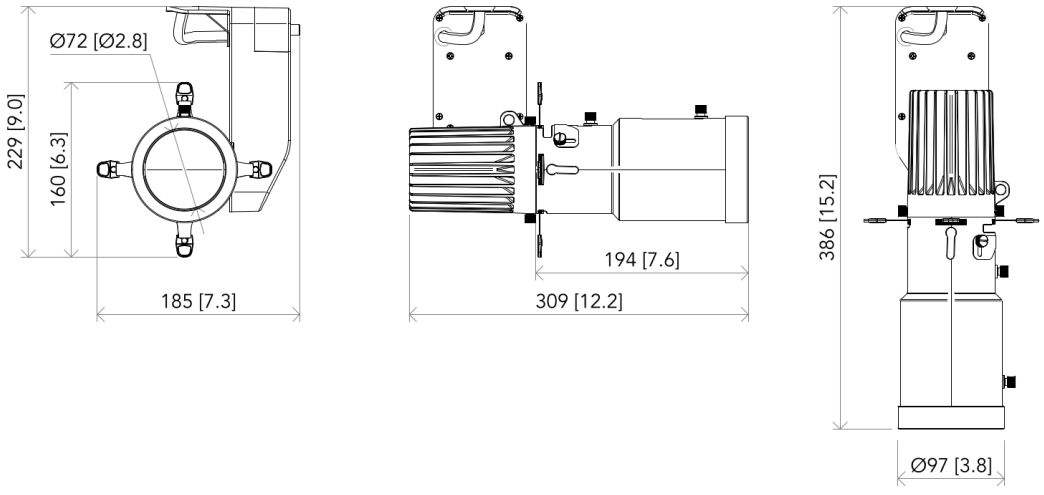

PROLIGHTS		Drawing number / Disegno numero: 01	
Title / Titolo: ECLDISPLAYCRMX WHITE		Draw description / Descrizione disegno: With optics	
Date / Date: 19-07-2024	Revision N. / Versione N°: 002	Sheet / Foglio: 01 of / di 03	Checked / Controllato

Duplication of this drawing, either full or in part, is strictly prohibited without prior written authorization of Music&Lights
Questo disegno non può essere copiato, riprodotto, mostrato a terzi senza autorizzazione della Music&Lights

All dimensions are in mm / in
Le misure sono espresse in mm / in

ECLDISPPRHDL18-36-50

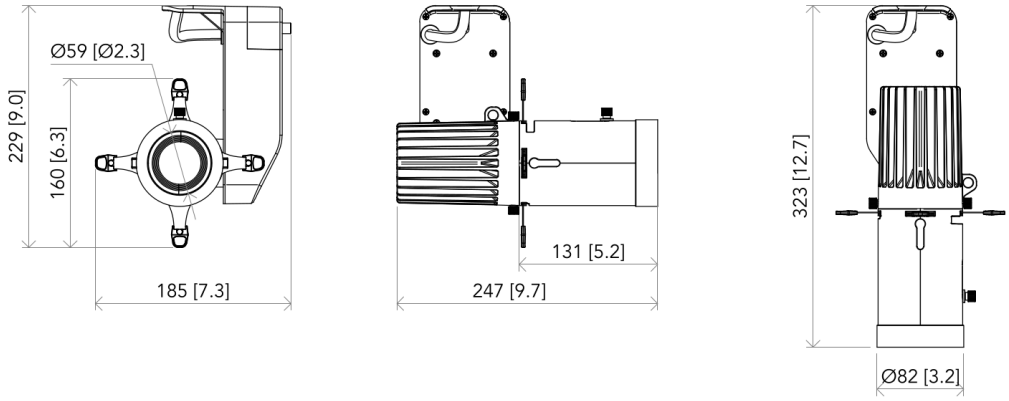

ECLDISPPRL 08

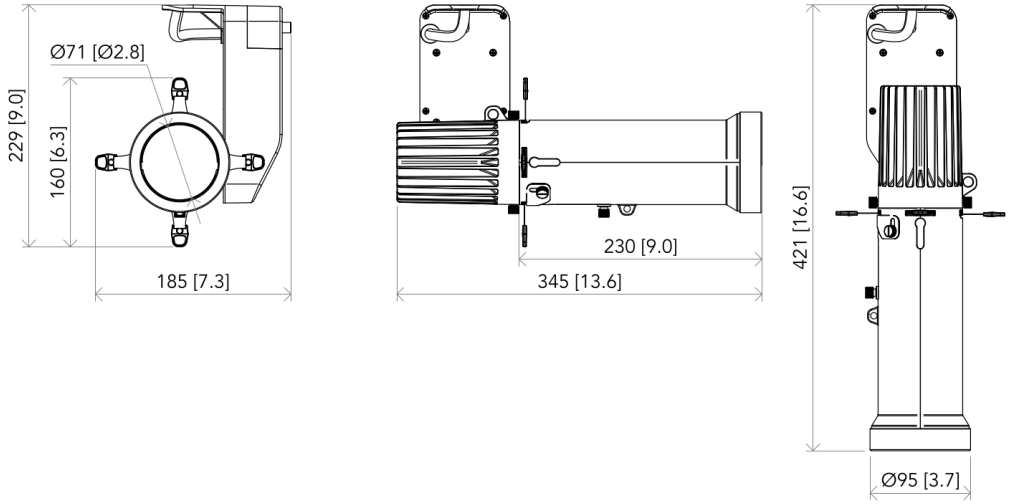

PROLIGHTS	Drawing number / Disegno numero: 01		
Title / Titolo: ECLDISPLAYCRMX WHITE		Draw description / Descrizione disegno: With optics	
Date / Date: 19-07-2024	Revision N. / Versione N°: 002	Sheet / Foglio: 02 of / di 03	Checked / Controllato

Duplication of this drawing, either full or in part, is strictly prohibited without prior written authorization of Music&Lights
Questo disegno non può essere copiato, riprodotto, mostrato a terzi senza autorizzazione della Music&Lights

All dimensions are in mm / in
Le misure sono espresse in mm / in

ECLDISPPRZL 1020

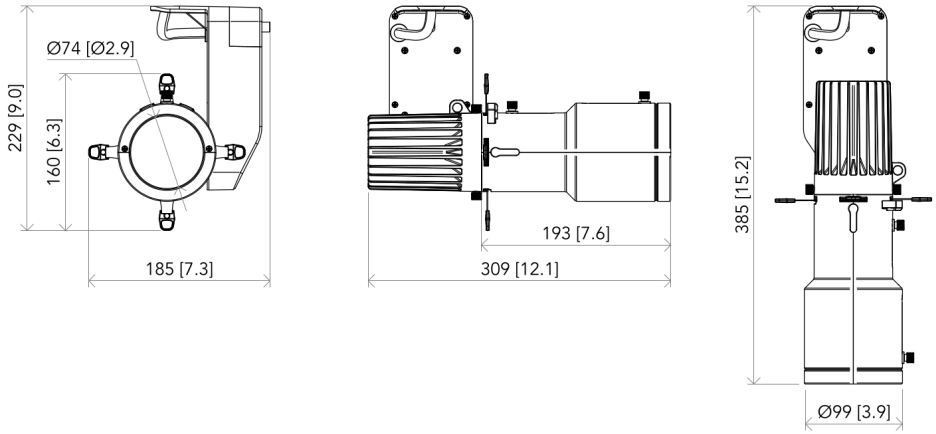

ECLDISPPRZL 2040

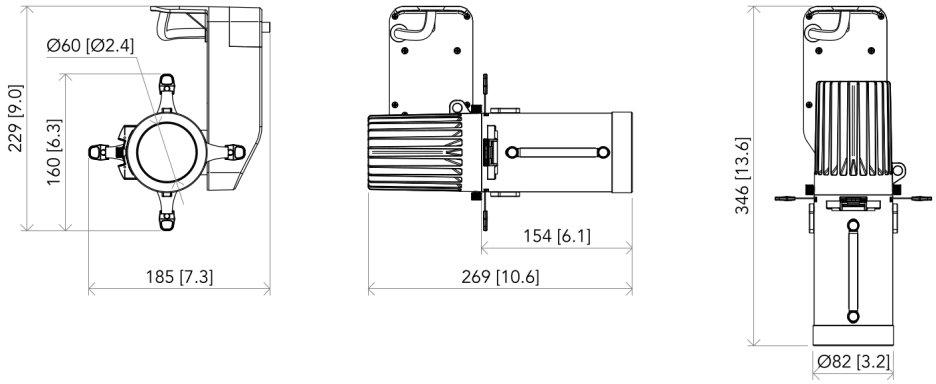

PROLIGHTS		Drawing number / Disegno numero: 01	
Title / Titolo: ECLDISPLAYCRMX WHITE		Draw description / Descrizione disegno: With optics	
Date / Data: 19-07-2024	Revision N. / Versione N°: 002	Sheet / Foglio: 03 of / di 03	Checked / Controllato

Duplication of this drawing, either full or in part, is strictly prohibited without prior written authorization of Music&Lights
Questo disegno non può essere copiato, riprodotto, mostrato a terzi senza autorizzazione della Music&Lights