Ecldisppprl08

ORDER CODE: **ECLDISPPRL08B**



VARIANTI

	Code	Finitura
	**ECLDISPPRL08B**	**Black**
	ECLDISPPRL08W	White

WEIGHT

0,86kg / 1.9lbs

CARATTERISTICHE PRINCIPALI

- Focus manuale
- Predisposizione per il montaggio di un filtro sotto l'anello frontale in gomma

SPECIFICHE TECNICHE

CARATTERISTICHE FISICHE

Peso:	0,86kg

ACCESSORI E PRODOTTI CORRELATI



ECLDISPFILT01L

Filtro frost light 1° per serie ECLDISPLAY ed ECLMINI, diametro 87 mm



ECLDISPFILT03M

Filtro frost medium 3° per serie ECLDISPLAY ed ECLMINI, diametro 87 mm



ECLDISPFILT10H

Filtro frost heavy 10° per serie ECLDISPLAY ed ECLMINI, diametro 87 mm



ECLDISPGOBOHINDB

Porta gobo per EclDisplay con ruota manuale indicizzabile a bordo, nero

TECHNICAL DRAWINGS

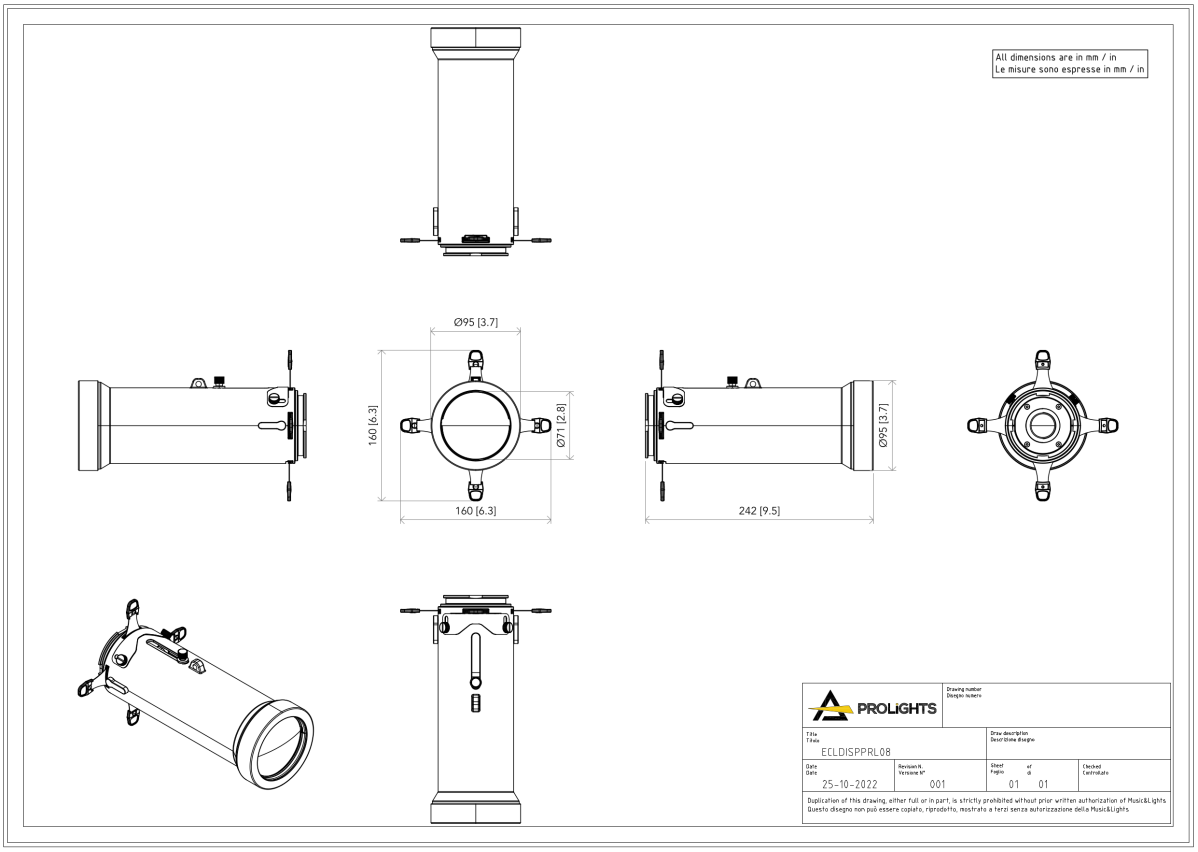

All dimensions are in mm / in
Le misure sono espresse in mm / in

ECLDISPWASHL 1530

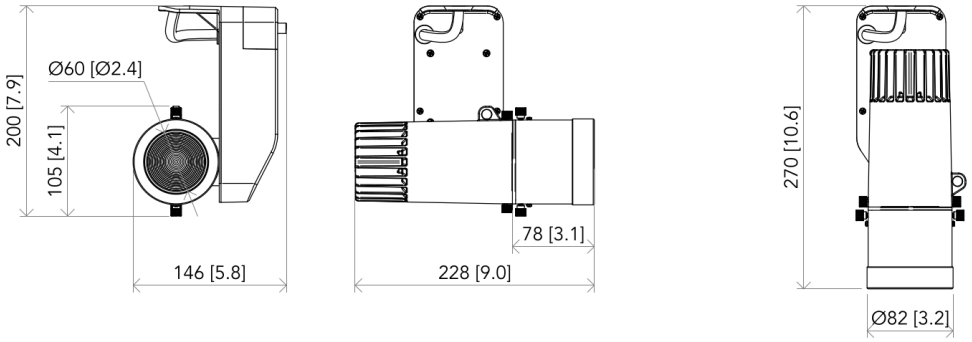

ECLDISPWASHL 2550

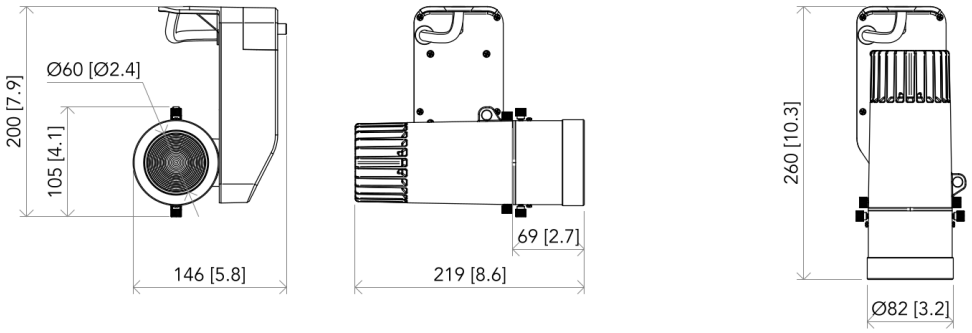

ECLDISPPHDZL 2040

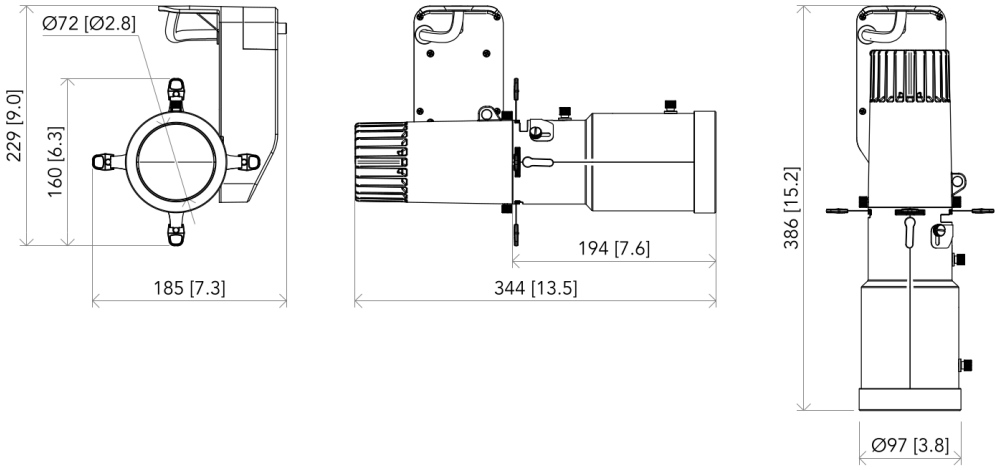

PROLIGHTS		Drawing number / Disegno numero: 01	
Title / Titolo: ECLDISPLAYCRMX FC		Draw description / Descrizione disegno: With optics	
Date / Date: 19-07-2024	Revision N. / Versione N°: 002	Sheet / Foglio: 01 of / di 03	Checked / Controllato

Duplication of this drawing, either full or in part, is strictly prohibited without prior written authorization of Music&Lights
Questo disegno non può essere copiato, riprodotto, mostrato a terzi senza autorizzazione della Music&Lights

All dimensions are in mm / in
Le misure sono espresse in mm / in

ECLDISPPRHDL18-36-50

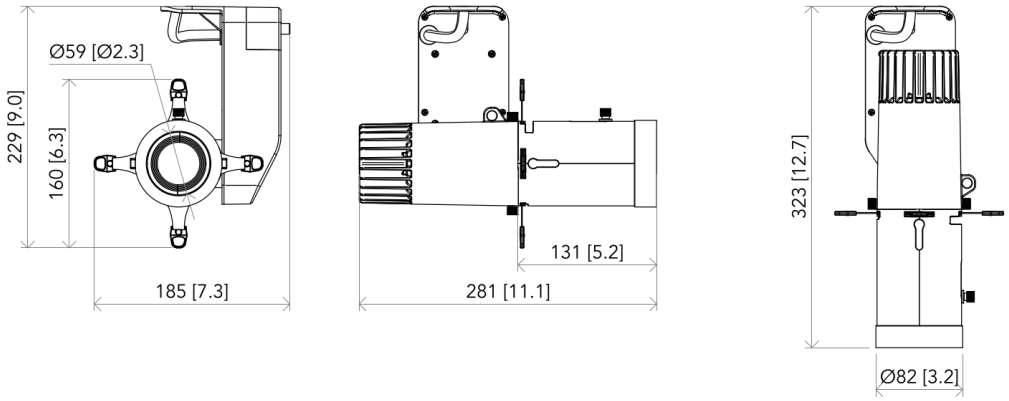

ECLDISPPRL 08

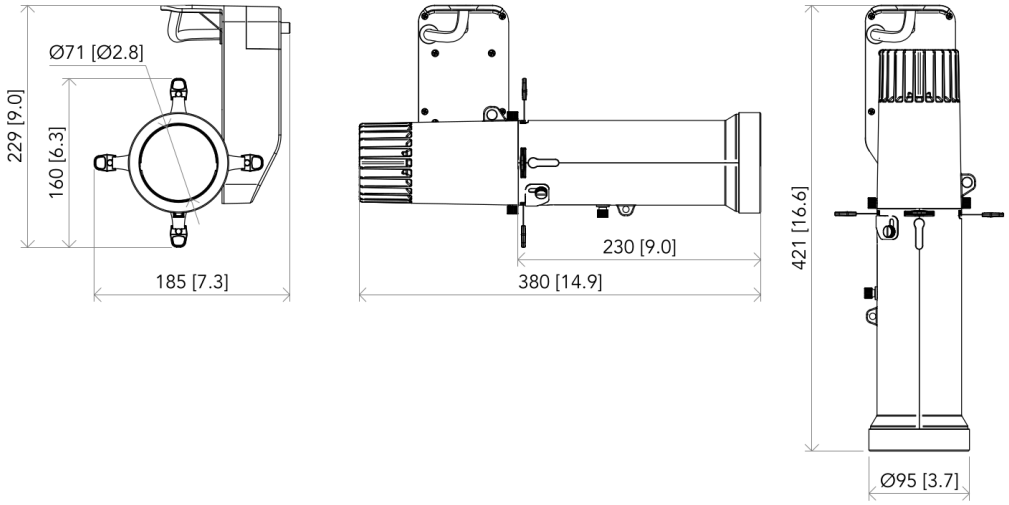

PROLIGHTS	Drawing number / Disegno numero: 01		
Title / Titolo: ECLDISPLAYCRMX FC		Draw description / Descrizione disegno: With optics	
Date / Date: 19-07-2024	Revision N. / Versione N°: 002	Sheet / Foglio: 02 of / di 03	Checked / Controllato

Duplication of this drawing, either full or in part, is strictly prohibited without prior written authorization of Music&Lights
Questo disegno non può essere copiato, riprodotto, mostrato a terzi senza autorizzazione della Music&Lights

All dimensions are in mm / in
Le misure sono espresse in mm / in

ECLDISPPRZL 1020

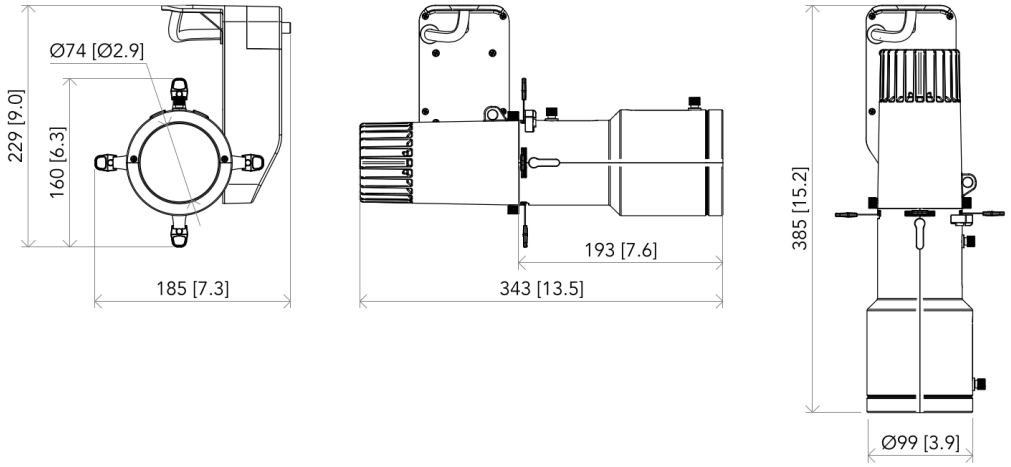

ECLDISPPRZL 2040

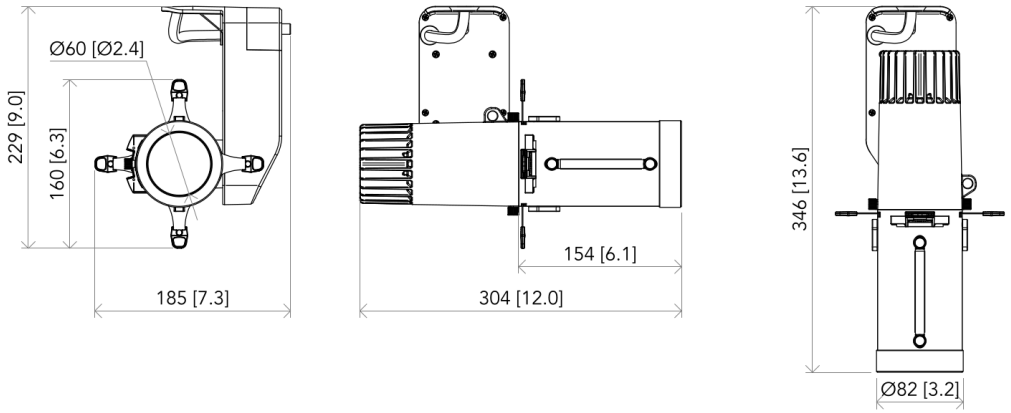

PROLIGHTS		Drawing number / Disegno numero: 01	
Title / Titolo: ECLDISPLAYCRMX FC		Draw description / Descrizione disegno: With optics	
Date / Date: 19-07-2024	Revision N. / Versione N°: 002	Sheet / Foglio: 03 of / di 03	Checked / Controllato

Duplication of this drawing, either full or in part, is strictly prohibited without prior written authorization of Music&Lights
Questo disegno non può essere copiato, riprodotto, mostrato a terzi senza autorizzazione della Music&Lights

All dimensions are in mm / in
Le misure sono espresse in mm / in

ECLDISPWASHL 1530

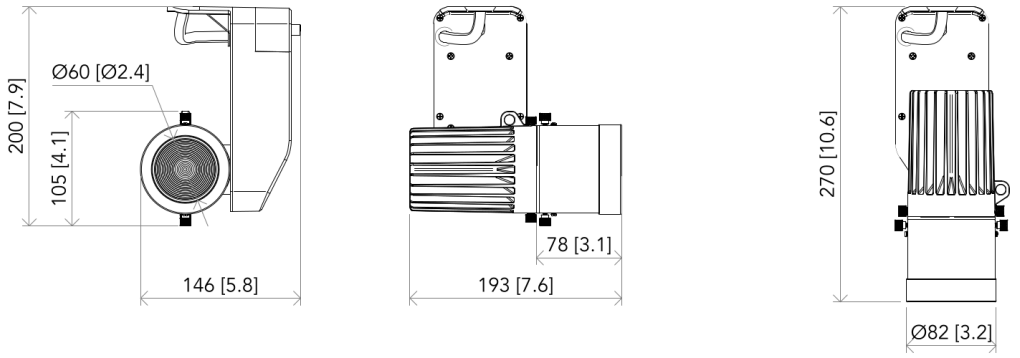

ECLDISPWASHL 2550

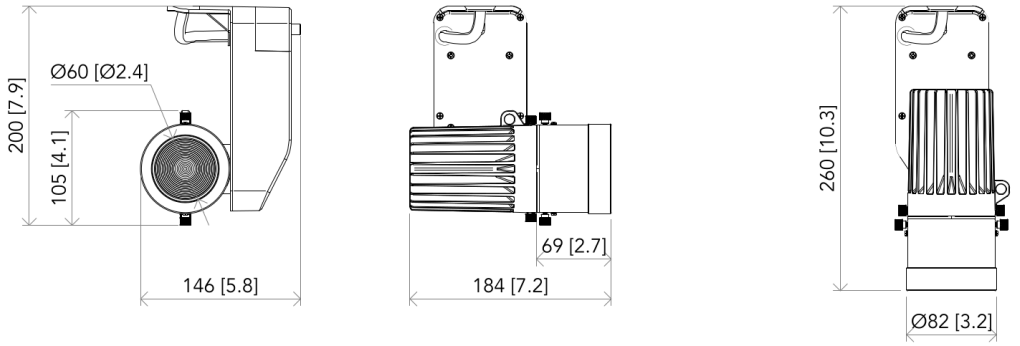

ECLDISPPHDZL 2040

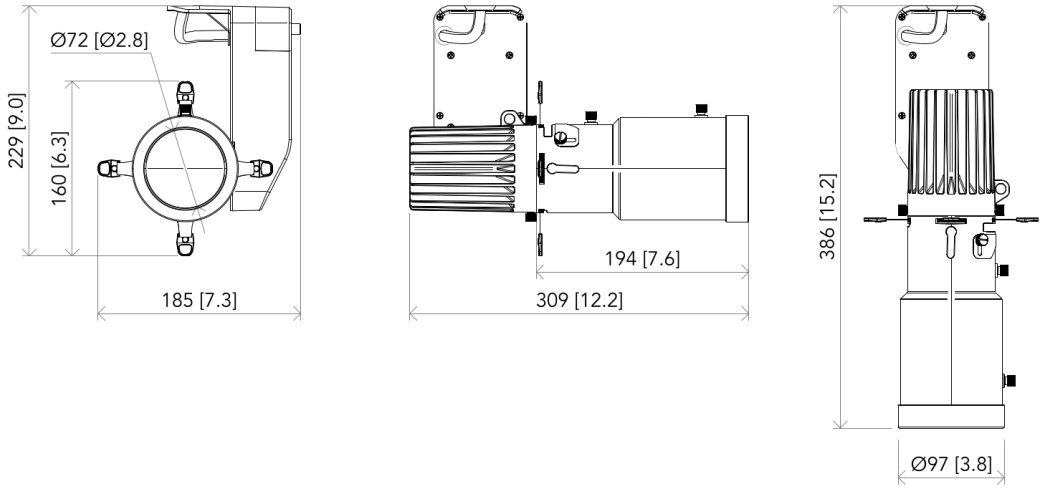

PROLIGHTS		Drawing number / Disegno numero: 01	
Title / Titolo: ECLDISPLAYCRMX VW		Draw description / Descrizione disegno: With optics	
Date / Date: 19-07-2024	Revision N. / Versione N°: 002	Sheet / Foglio: 01 of / di 03	Checked / Controllato

Duplication of this drawing, either full or in part, is strictly prohibited without prior written authorization of Music&Lights
Questo disegno non può essere copiato, riprodotto, mostrato a terzi senza autorizzazione della Music&Lights

All dimensions are in mm / in
Le misure sono espresse in mm / in

ECLDISPPRHDL18-36-50

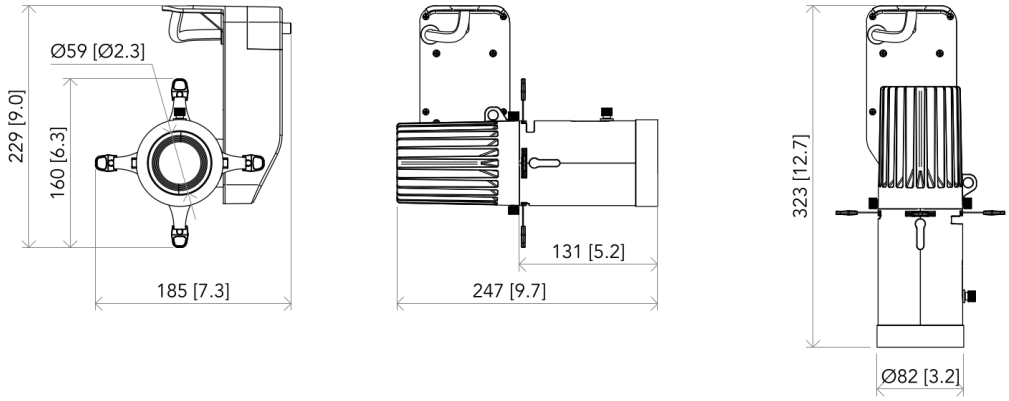

ECLDISPPRL 08

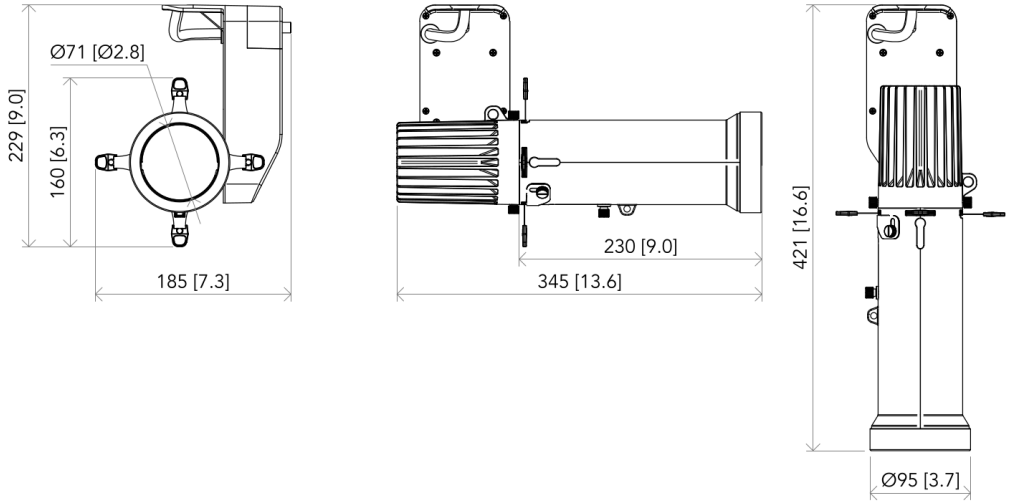

PROLIGHTS	Drawing number / Disegno numero: 01		
Title / Titolo: ECLDISPLAYCRMX VW		Draw description / Descrizione disegno: With optics	
Date / Date: 19-07-2024	Revision N. / Versione N°: 002	Sheet / Foglio: 02 of / di 03	Checked / Controllato

Duplication of this drawing, either full or in part, is strictly prohibited without prior written authorization of Music&Lights
Questo disegno non può essere copiato, riprodotto, mostrato a terzi senza autorizzazione della Music&Lights

All dimensions are in mm / in
Le misure sono espresse in mm / in

ECLDISPPRZL 1020

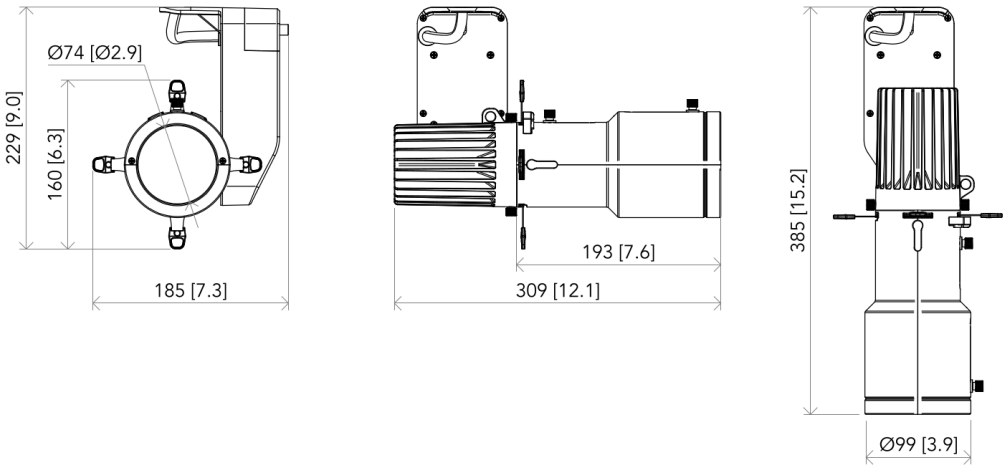

ECLDISPPRZL 2040

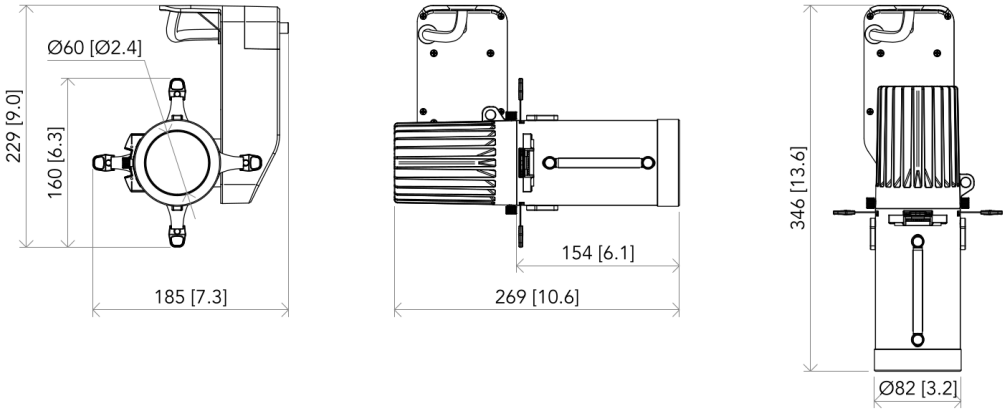

PROLIGHTS		Drawing number / Disegno numero: 01	
Title / Titolo: ECLDISPLAYCRMX VW		Draw description / Descrizione disegno: With optics	
Date / Date: 19-07-2024	Revision N. / Versione N°: 002	Sheet / Foglio: 03 of / di 03	Checked / Controllato

Duplication of this drawing, either full or in part, is strictly prohibited without prior written authorization of Music&Lights
Questo disegno non può essere copiato, riprodotto, mostrato a terzi senza autorizzazione della Music&Lights

All dimensions are in mm / in
Le misure sono espresse in mm / in

ECLDISPWASHL 1530

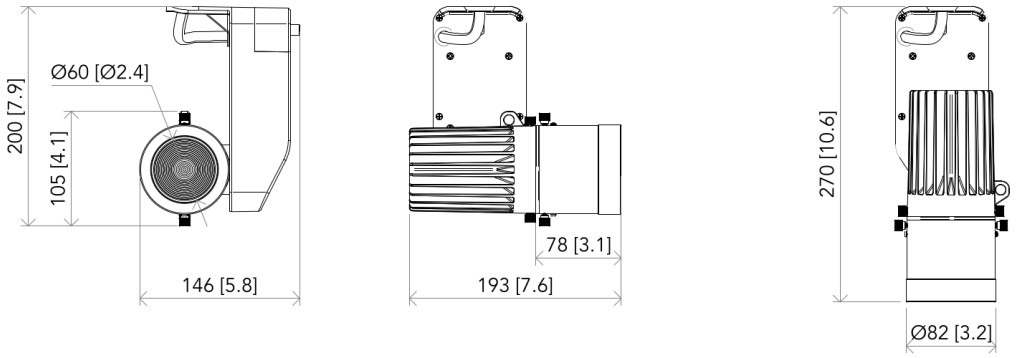

ECLDISPWASHL 2550

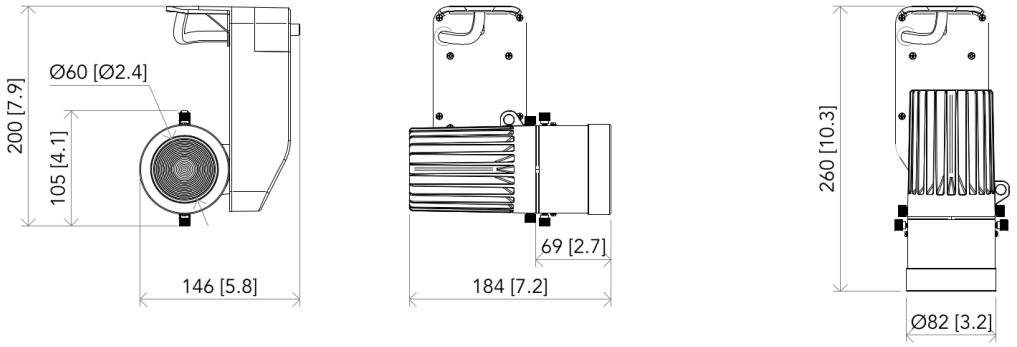

ECLDISPPHDZL 2040

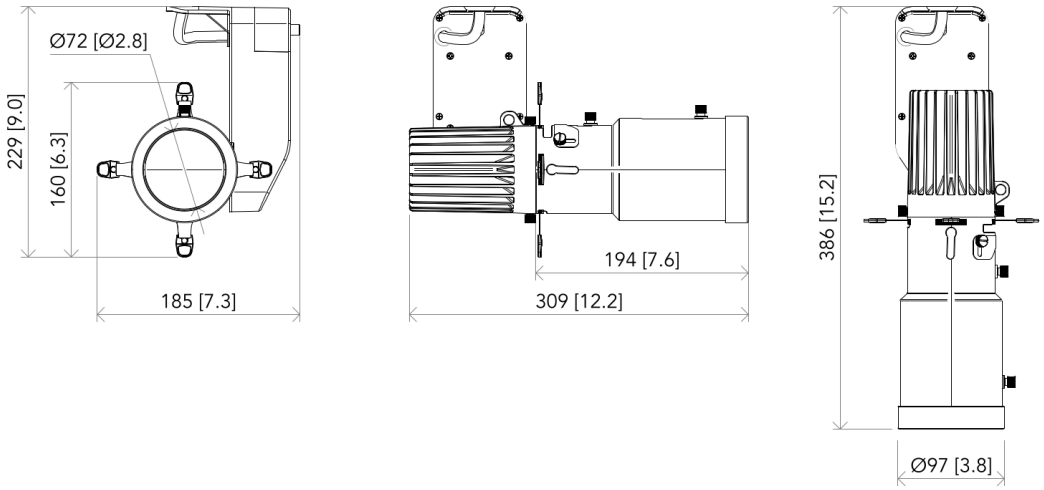

PROLIGHTS		Drawing number / Disegno numero: 01	
Title / Titolo: ECLDISPLAYCRMX WHITE		Draw description / Descrizione disegno: With optics	
Date / Date: 19-07-2024	Revision N. / Versione N°: 002	Sheet / Foglio: 01 of / di 03	Checked / Controllato

Duplication of this drawing, either full or in part, is strictly prohibited without prior written authorization of Music&Lights
Questo disegno non può essere copiato, riprodotto, mostrato a terzi senza autorizzazione della Music&Lights

All dimensions are in mm / in
Le misure sono espresse in mm / in

ECLDISPPRHDL18-36-50

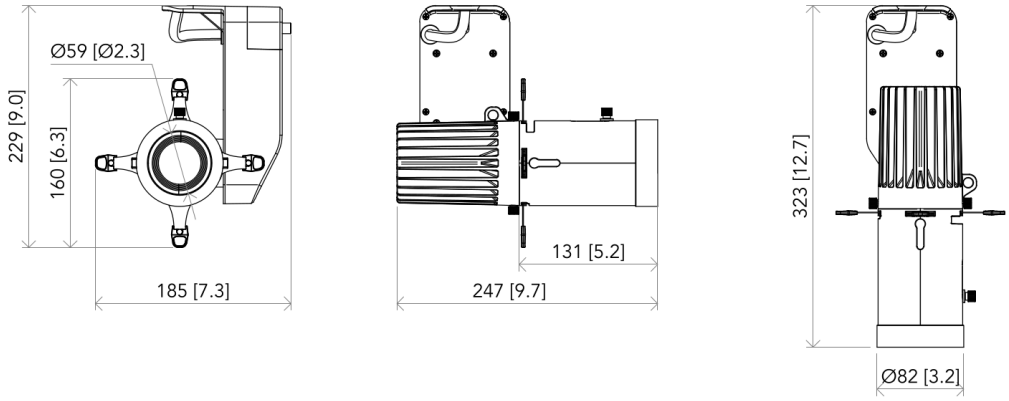

ECLDISPPRL 08

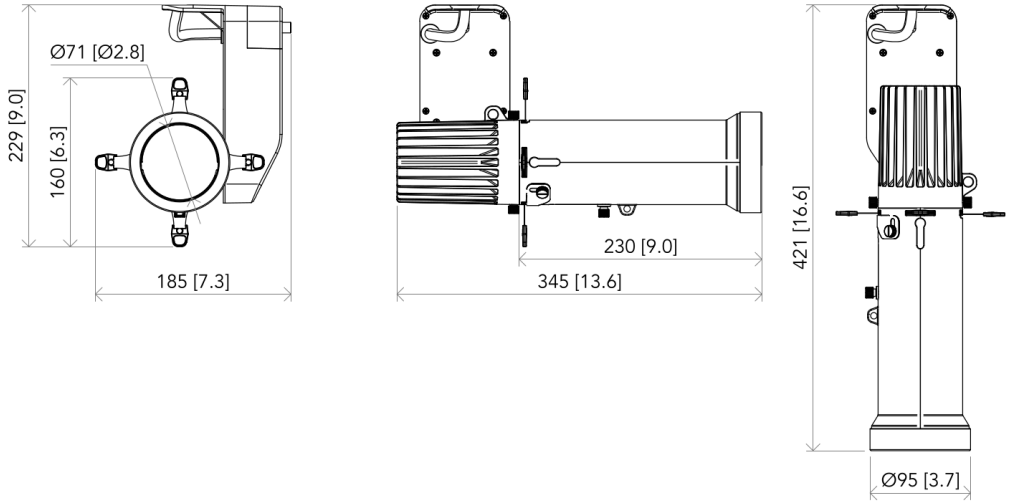

PROLIGHTS		Drawing number / Disegno numero: 01	
Title / Titolo: ECLDISPLAYCRMX WHITE		Draw description / Descrizione disegno: With optics	
Date / Data: 19-07-2024	Revision N. / Versione N°: 002	Sheet / Foglio: 02 of / di 03	Checked / Controllato

Duplication of this drawing, either full or in part, is strictly prohibited without prior written authorization of Music&Lights
Questo disegno non può essere copiato, riprodotto, mostrato a terzi senza autorizzazione della Music&Lights

All dimensions are in mm / in
Le misure sono espresse in mm / in

ECLDISPPRZL 1020

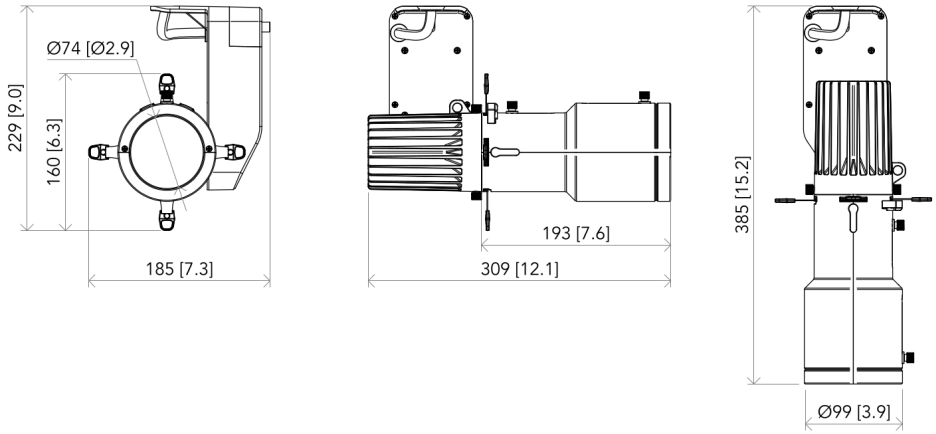

ECLDISPPRZL 2040

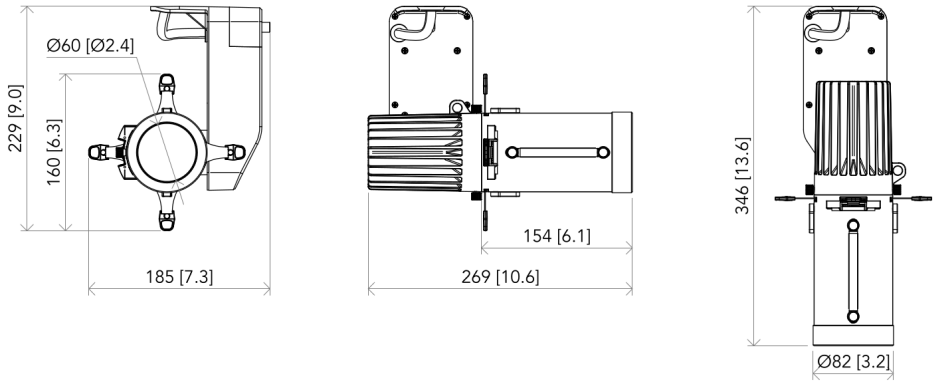

PROLIGHTS		Drawing number / Disegno numero: 01	
Title / Titolo: ECLDISPLAYCRMX WHITE		Draw description / Descrizione disegno: With optics	
Date / Data: 19-07-2024	Revision N. / Versione N°: 002	Sheet / Foglio: 03 of / di 03	Checked / Controllato

Duplication of this drawing, either full or in part, is strictly prohibited without prior written authorization of Music&Lights
Questo disegno non può essere copiato, riprodotto, mostrato a terzi senza autorizzazione della Music&Lights

MUSIC & LIGHTS S.r.l. | Via A. Olivetti, snc 04026 - Minturno (LT) ITALY | info@prolights.it Tel: +39 0771 72190 | **prolights.it** VAT No. IT 02057590594