EclExpo Flood150IPFC

ORDER CODE: **ECLEXPOFL150IPFCB**



SOURCE
150W RGB + Bianco Caldo LED

IP RATING
IP65 per uso temporaneo in esterno

WEIGHT
4,2kg / 9.26lbs

CRI
91,6 @5'600K

SPECIFICHE TECNICHE

SORGENTE LUMINOSA

Sorgente:	150W RGB + Bianco Caldo LED
Flusso luminoso:	5'235 @3.200 K
Flusso luminoso:	6'210 @5.600 K
Lux:	69lx @5 m 3.200 K
Lux:	83lx @5 m 5.600K
CRI:	91,6 @5'600K
R9:	96,9 @5'600K
TLCI:	90 @5'600K
TM30 Rf:	89,3 @5'600K
TM30 Rg:	106,2 @5'600K
Durata media sorgente:	> 30.000 hrs (L70B10 @Ta 25° C / 77° F)

OTTICA

Ottica:	riflettore a fascio asimmetrico in alluminio purissimo 99,6%
Angolo di proiezione:	(H) 100° x (V) 60°
Ottiche aggiuntive:	5° smooth filter on-board

SISTEMA COLORE

CCT:	controllo CCT, correzione +/- green, emulazione tungsten
Preset bianchi:	2.800 K - 10.000K
Ruota colori:	bianchi predefiniti incorporati

EFFETTI DINAMICI

Risoluzione di controllo:	controllo dimmer a 16 bit
Modalità statico:	selezione statica del dimmer, del colore e della temperatura colore
Modalità manuale:	regolazione manuale dimmer e CT con correzione colore da manopola
Auto mode:	programmi integrati con regolazione della velocità di esecuzione

CONTROLLO

Protocolli supportati:	DMX512, RDM, CRMX
Canali DMX:	1 / 2 / 5 / 9 / 10 / 12 / 18ch
RDM:	per indirizzamento remoto e configurazione parametri
Display:	Graphic User Interface
Stand Alone:	2 pomelli rotativi
Master/Slave:	per il controllo di più unità collegate in catena

ELETTRONICA

Dimmer:	0 - 100% lineare, elettronico
Curve dimmer:	4 curve dimmer selezionabili
Strobo / shutter:	1 - 30 Hz, elettronico
PWM selezionabile:	600 - 40.000 Hz (step selezionabili)
Aggiornamento firmware con:	via DMX con UPBOXPRO/UPBOX1 (non inclusa)

CONNESSIONI

Connessione di alimentazione:	Seetronic powerCON TRUE IP65 IN/OUT
Connessione di segnale:	IP65 Seetronic XLR 5p IN/OUT
Connessione Wireless:	LumenRadio TiMo FX RDM integrato - compatibile CRMX e W-DMX

ALIMENTAZIONE

Alimentazione elettrica:	100-240V - 50/60Hz
Potenza massima assorbita (230V):	175W
Output (a 230V):	7 unità connesse in serie
Standby power:	1,9 W
Fattore di potenza:	> 0,94

CARATTERISTICHE FISICHE

Grado IP:	IP65 per uso temporaneo in esterno
Raffreddamento:	aria forzata con ventola silenziosa
Struttura:	Robusto corpo in magnesio pressofuso
Finitura:	nero (RAL 9004)
Temperatura d'esercizio:	Ta -20 - +45 °C
Dimensioni (LxAxP):	283x273x176mm
Peso:	4,2kg

SPECIFICHE TECNICHE

INSTALLAZIONE

Sospensione e fissaggio:	staffa per installazione sospesa e posizionamento a terra
Altro:	see available accessories

CERTIFICAZIONI / REPORT

Conformità:	CE, RCM, FCC, cTUVus

BOX CONTENT

1 x ECLEXPOFL150IPFC

1 x 1,5 meters 3G1,5mmq power cable (BARE END - SEETRONIC POWERCON TRUE1 IP65 power connector)

ACCESSORI E PRODOTTI CORRELATI



FCLEXPOFL150IP

Flight-case per contenere 6 pc serie ECLEXPOFL150IP



ECLEXPOFL150BDBK

8 alette per la regolazione del fascio di luce for ECLEXPOFL150, nero



ECLEXPOFL150FFBK

Porta filtro per ECLEXPOFL150, nero



AETHERBOXONE

Transceiver CRMX IP65 1x universe, DMX, protocolli Ethernet, Wi-Fi, Bluetooth, batteria, POE



UPBOXPRO

Interfaccia aggiornamento firmware, USB IN, connettore XLR DMX OUT 5-pin

TECHNICAL DRAWINGS

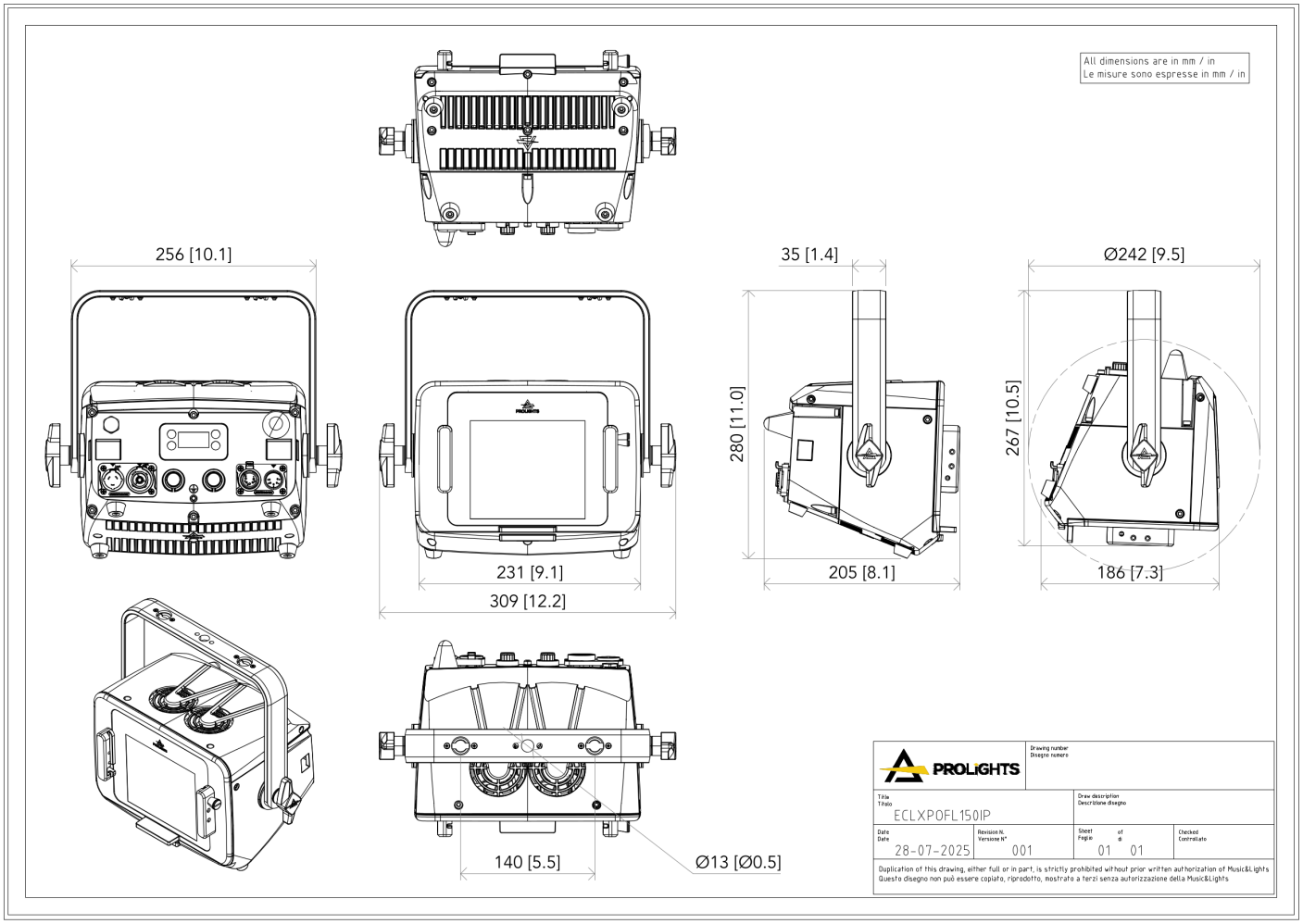

PHOTOMETRICS

Full On HB - Original Optic

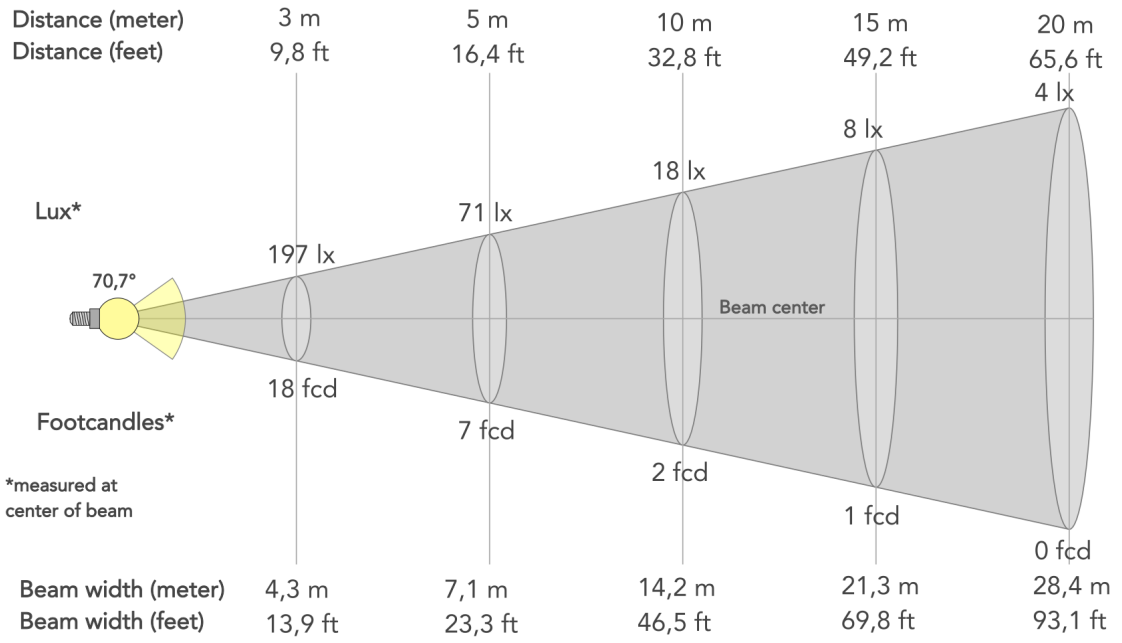

Angolo del fascio (50%): **70.7°**	Angolo di campo (10%): **131°**	Angolo di taglio (2,5%): **154.6°**

MUSIC & LIGHTS S.r.l. | Via A. Olivetti, snc
04026 - Minturno (LT) ITALY | info@prolights.it
Tel: +39 0771 72190 | **prolights.it**
VAT No. IT 02057590594