EclFresnel CT+MIP

ORDER CODE: ECLFRCTPMIPBK



SOURCE **350W sorgente LED a 6 colori**	ZOOM RANGE **9,4° - 80,8° manuale**	IP RATING **IP65 per uso temporaneo in esterno (*)**
WEIGHT **10,9kg / 24.03lbs**	FLUSSO LUMINOSO (MAX) **3'867 lm**	CRI **97 @3.200K**

SPECIFICHE TECNICHE

SORGENTE LUMINOSA

Sorgente:	350W sorgente LED a 6 colori
Flusso luminoso:	(9,4°) 3'867 lm - (80,8°) 9'827 @4.000 K
Lux:	(9,4°) 5'706 lx - (80,8°) 451lx @5m 4.000 K
CRI:	97 @3.200K; 96,8 @5.600 K
R9:	91,7 @3.200K; 96,9 @5.600 K
TLCI:	88 @3200K; 94 @5.600 K
TM30 Rf:	> 94 @3.200K; > 94 @5.600 K
TM30 Rg:	< 102 @3.200K; < 103 @5.600 K
Durata media sorgente:	> 50.000 h

OTTICA

Zoom range:	9,4° - 80,8° manuale
Diametro lente:	200mm
Tipo lente:	lente Fresnel in vetro con trattamento AR che produce la classica diminuzione morbida della luce
Ottiche aggiuntive:	Lente PC disponibile come accessorio
Altro:	spigot, barndoor e porta gelatina incluso

SISTEMA COLORE

Controllo colore:	XY, CCT, Gel with Source Emulation, Tungsten emulation, HSI, User preset
CCT:	regolazione lineare della CCT da 1.850 K-20.000 K

CONTROLLO

Protocolli supportati:	DMX512, RDM, CRMX
RDM:	per indirizzamento remoto e configurazione parametri
Display:	display a colori da 2.8''
Stand Alone:	4 encoder retroilluminati RGB con pulsante
Master/Slave:	per il controllo di più unità collegate in catena

ELETTRONICA

Dimmer:	0 - 100% lineare, elettronico
Curve dimmer:	6 curve dimmer selezionabili
Strobo / shutter:	1 - 30 Hz, elettronico
PWM selezionabile:	1.282 - 40.000 Hz (step selezionabili)
Aggiornamento firmware con:	via DMX con UPBOXPRO (non inclusa)

CONNESSIONI

Connessione di alimentazione:	Seetronic powerCON TRUE IP65 IN/OUT
Connessione di segnale:	IP65 Seetronic XLR 5p IN/OUT
Connessione Wireless:	LumenRadio TiMoTwo integrato - compatibile CRMX, CRMX² (solo RX) e W-DMX
Connessione dati:	IP65 WEIPU SF12 4P-F
Connettore di alimentazione a bassa tensione DC:	XLR 3p per i 48V

ALIMENTAZIONE

Alimentazione elettrica:	100-240V - 50/60Hz
Alimentazione a bassa tensione DC:	48V
Potenza massima assorbita (230V):	350W
Output (a 230V):	9 unità connesse in serie
Fattore di potenza:	> 0,94

CERTIFICAZIONI / REPORT

Conformità:	CE, RCM, FCC, cTUVus

SPECIFICHE TECNICHE

CARATTERISTICHE FISICHE

Grado IP:	IP65 per uso temporaneo in esterno (*)
Raffreddamento:	heat pipe con ventola silenziosa
Struttura:	Costruzione IP65 resistente alle intemperie in lega di magnesio pressofusa
Finitura:	nero (RAL 9004)
Temperatura d'esercizio:	Ta -20 - +45 °C
Dimensioni (LxAxP):	338x573x428mm
Peso:	10,9kg

INSTALLAZIONE

Sistema staffa:	Staffa scorrevole regolabile per il bilanciamento del peso
Hardware a bordo:	portafiltro, barndoor a 8 alette e spigot
Altro:	sistema di movimento dello zoom rinforzato per una maggiore durata e stabilità

(*)

NOTA:	Adatto all'uso permanente in ambienti esterni, a condizione che l'installazione e la manutenzione periodica siano eseguite da tecnici qualificati.

BOX CONTENT

1 x ECLFRCTPMIP

1 x ECLFRSPG

1 x ECLFRCTPMFF

1 x ECLFRCTPMBD

1 x 1,5 meters 3G1,5mmq power cable (BARE END - SEETRONIC POWERCON TRUE1 IP65 power connector)

ACCESSORI E PRODOTTI CORRELATI



ECLFRCTPLAHK
Kit porta accessori più lungo per serie ECLFRCTP



ECLFRCTPMPCLK
Kit lente PC per serie ECLFRCTPM



ECLFRCTPM10PADPBK
Adattatore frontale da 250mm-10'' per serie ECLFRCTPM, nero



FCLECLFRCTPM
Flight-case per contenere 4 pc serie ECLFRCTPM / MIP



ECLFRCTPMBAG1U
ABS case vuoto per contenere 1 pc serie ECLFRCTPM / MIP



ECLFRCTPMKPOYO
Kit staffa e zoom pole operated in alluminio per serie ECLFRCTPM



ECLFRSPG
Spigot per fixtures PROLIGHTS



ECLFRCTPMFFBK
Porta filtro per serie ECLFRCTPM, nero

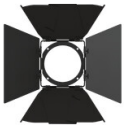

ECLFRCTPMBDBK
8 alette per la regolazione del fascio di luce per serie ECLFRCTPM, nero



UPBOXPRO
Interfaccia aggiornamento firmware, USB IN, connettore XLR DMX OUT 5-pin

TECHNICAL DRAWINGS

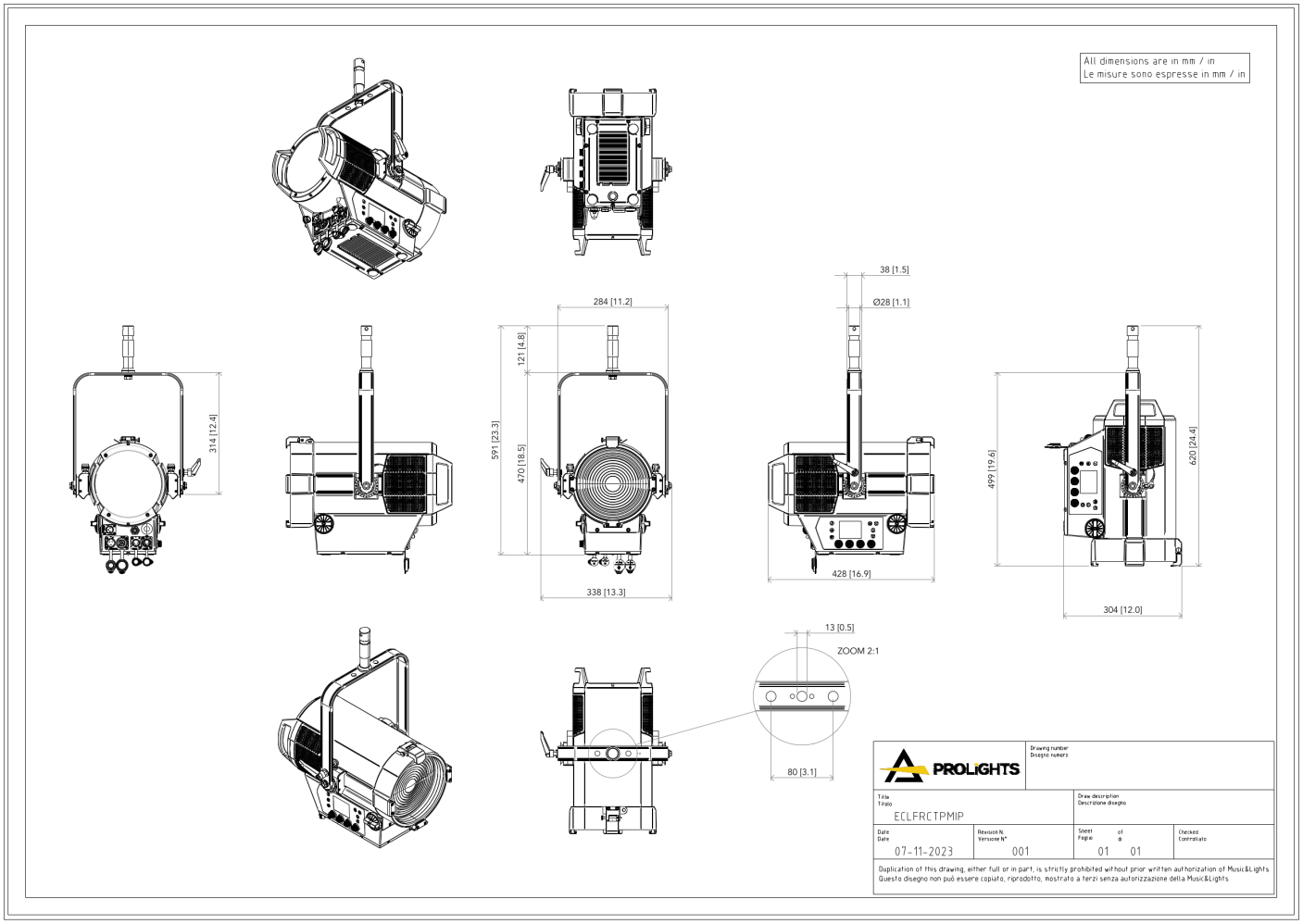

PHOTOMETRICS

Full On - Min Zoom

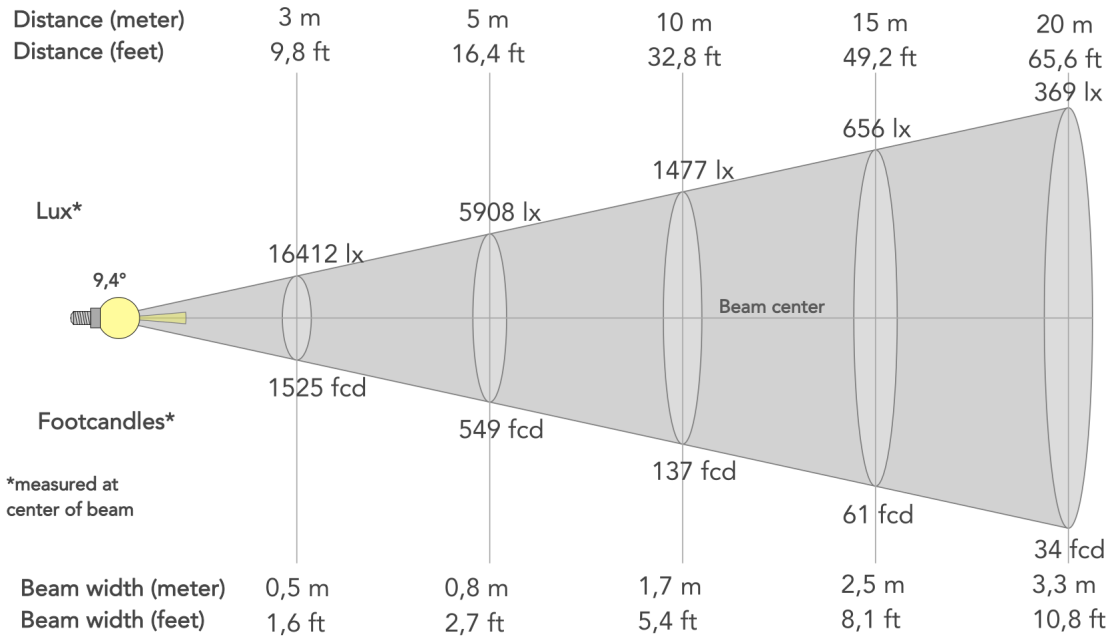

Angolo del fascio (50%): **9.4°**	Angolo di campo (10%): **15.3°**	Angolo di taglio (2,5%): **20°**

Full On - Max Zoom

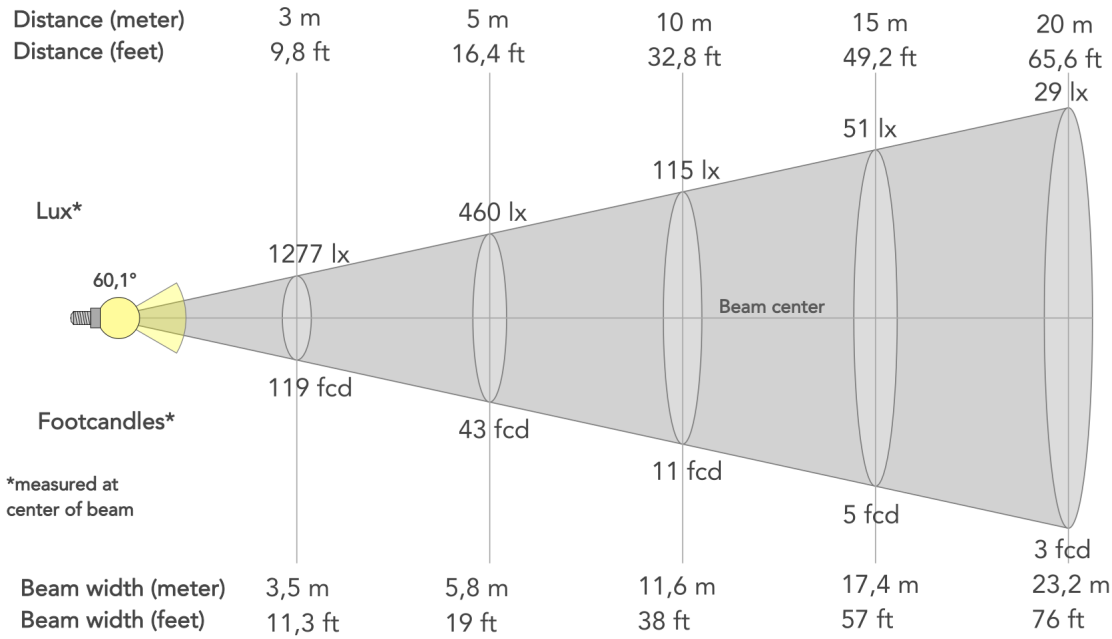

Angolo del fascio (50%): **60.1°**	Angolo di campo (10%): **80.8°**	Angolo di taglio (2,5%): **88.4°**

MUSIC & LIGHTS S.r.l. | Via A. Olivetti, snc
04026 - Minturno (LT) ITALY | info@prolights.it
Tel: +39 0771 72190 | **prolights.it**
VAT No. IT 02057590594