EclProfile FWIPVW

ORDER CODE: **ECLFWIPVWBK**



SOURCE

91x3W LED bianco variabile

IP RATING

IP65 per uso temporaneo in esterno

WEIGHT

10kg / 22.05lbs

FLUSSO LUMINOSO (MAX)

4'406 lm

CRI

(only TU) 97,7

SPECIFICHE TECNICHE

SORGENTE LUMINOSA

Sorgente:	91x3W LED bianco variabile
CCT sorgente:	from 2.700K to 6.500K
Flusso luminoso:	(26° only TU) 3'696 lm; (26° only DY) 4'406 lm; (26°) 7'951 @Full
Lux:	(26° only TU) 1'289 lx; (26° only DY) 1'524 lx; (26°) 2'759lx @5 m full
CRI:	(only TU) 97,7; (only DY) 95,7; (@full) 96.3
R9:	(only TU) 86,2; (only DY) 90,9; (@full) 90,5
TLCI:	(only TU) 97; (only DY) 97; (@full) 98
TM30 Rf:	(only TU) >92; (only DY) >90; (@full) >92
TM30 Rg:	(only TU) >96; (only DY) >99; (@full) <102
Durata media sorgente:	> 50.000 h

OTTICA

Angolo di proiezione:	optional 5° / 10° / 14° / 19° / 26° / 36° / 50° / 70° / 90° zoom 15°-30° / zoom 25°-50°°
Tipo lente:	lenti antiriflesso ad alta definizione con trattamento acromatico
Focus:	manuale
Altro:	consulta accessori disponibili

SISTEMA COLORE

Preset bianchi:	2.700K - 5.600K

EFFETTI DINAMICI

Modalità statico:	selezione statica del dimmer
Modalità manuale:	regolazione manuale dimmer e strobo
Auto mode:	programmi integrati con regolazione della velocità di esecuzione
Caratteristiche speciali:	HIGH mode, AUTO mode and SILENT mode fan management

GOBO

Ruota gobo 1:	optional, see available accessories
Dimensioni gobos:	(misura B) 86 mm esterno / 64,5 mm immagine / 1,1 mm spessore

CONTROLLO

Protocolli supportati:	DMX512, RDM
Canali DMX:	2 / 3 / 4 / 6 / 12ch
RDM:	per indirizzamento remoto e configurazione parametri
Display:	Graphic User Interface
Master/Slave:	per il controllo di più unità collegate in catena

ELETTRONICA

Dimmer:	0 - 100% lineare, elettronico
Strobo / shutter:	1 - 25 Hz, elettronico
PWM selezionabile:	600 - 25.000 Hz (step selezionabili)
Aggiornamento firmware con:	via DMX con UPBOXPRO/UPBOX2 (non inclusa)

CONNESSIONI

Connessione di alimentazione:	Seetronic powerCON TRUE IP65 IN/OUT
Connessione di segnale:	Seetronic XLR 5p IN/OUT

ALIMENTAZIONE

Alimentazione elettrica:	100-240V - 50/60Hz
Potenza massima assorbita (230V):	264W
Output (a 230V):	12 unità connesse in serie
Fattore di potenza:	0,97

SPECIFICHE TECNICHE

CARATTERISTICHE FISICHE

Grado IP:	IP65 per uso temporaneo in esterno
Raffreddamento:	ventola silenziosa
Struttura:	Corpo in alluminio pressofuso ad alta resistenza
Finitura:	nero
Temperatura d'esercizio:	Ta -10 - +45 °C
Dimensioni (LxAxP):	324x540x660mm
Peso:	10kg

BOX CONTENT

1 x ECLFWIPVW

1 x 1,5 meters 3G1,5mmq power cable (BARE END - SEETRONIC POWERCON TRUE1 IP65 power connector)

INSTALLAZIONE

Sospensione e fissaggio:	staffa per installazione sospesa e posizionamento a terra

CERTIFICAZIONI / REPORT

Conformità:	CE, RCM

ACCESSORI E PRODOTTI CORRELATI



ECLPRIPROTGOBO1BK
Modulo gobo rotante per proiettori ECL Profile, nero



FCLECLPRIP
Flightcase per 6 proiettori ECLFWIP / ECLCTPLUSIP con ottiche 19°, 26, 36°, 50°



FCLECLPRLZ
Flightcase per contenere 8 lenti zoom ECLPRLZ



ECLPRPOYO
Staffa pole operated per proiettori ECL Profile



ECLPRHSNOOTBK
Mezza visiera per serie ECL Profile, comp. con lenti 19°, 26° e 36°, nera



ECLPRFSNOOTBK
Visiera completa per serie ECL Profile, comp. con lenti 19°, 26° e 36°, nera



ECLLB05BK
Ottica 5° per proiettori Ecl Profile, tel. porta gelatina incl., housing nero



ECLPRL05BK
Ottica 5° PRL per proiettoriEcl Profile, housing nero



ECLPRL10BK
Ottica 10° PRL per proiettori EclProfile, housing nero



ECLPRL14BK
Ottica 14° PRL per proiettori EclProfile, housing nero



ECLPRL19BK
Ottica 19° PRL per proiettori EclProfile, housing nero



ECLPRL26BK
Ottica 26° PRL per proiettori EclProfile, housing nero



ECLPRL36BK
Ottica 36° PRL per proiettori EclProfile, housing nero



ECLPRL50BK
Ottica 50° PRL per proiettori EclProfile, housing nero



ECLPRL70BK
Ottica 70° PRL per proiettori EclProfile, housing nero



ECLPRL90BK
Ottica 90° PRL per proiettori EclProfile, housing nero



ECLPRLZ1530BK
Ottica Zoom 15°-30° PRL per proiettori EclProfile, housing nero



ECLPRLZ2550BK
Ottica Zoom 25°-50° PRL per proiettori EclProfile, housing nero



ECLPRGH
Porta gobos per sagomatori ECL Profile, B size



ECLPRGHA
Porta gobos per sagomatori ECL Profile, A size



ECLPRIRIS
Accessorio Iris per sagomatori Ecl Profile



ECLPRSEF1
Kit filtro soft edge e holder per proiettori ECL Profile



ECLLZLLKA
Vite a testa esagonale, per il montaggio di ECLLZ su ECLCTPLUS / IP, ECLFW / IP, ed ECLFS



IPTESTBOX
Tester portatile di vuoto e pressione per dispositivi ProLights IP



UPBOXPRO
Interfaccia aggiornamento firmware, USB IN, connettore XLR DMX OUT 5-pin

TECHNICAL DRAWINGS

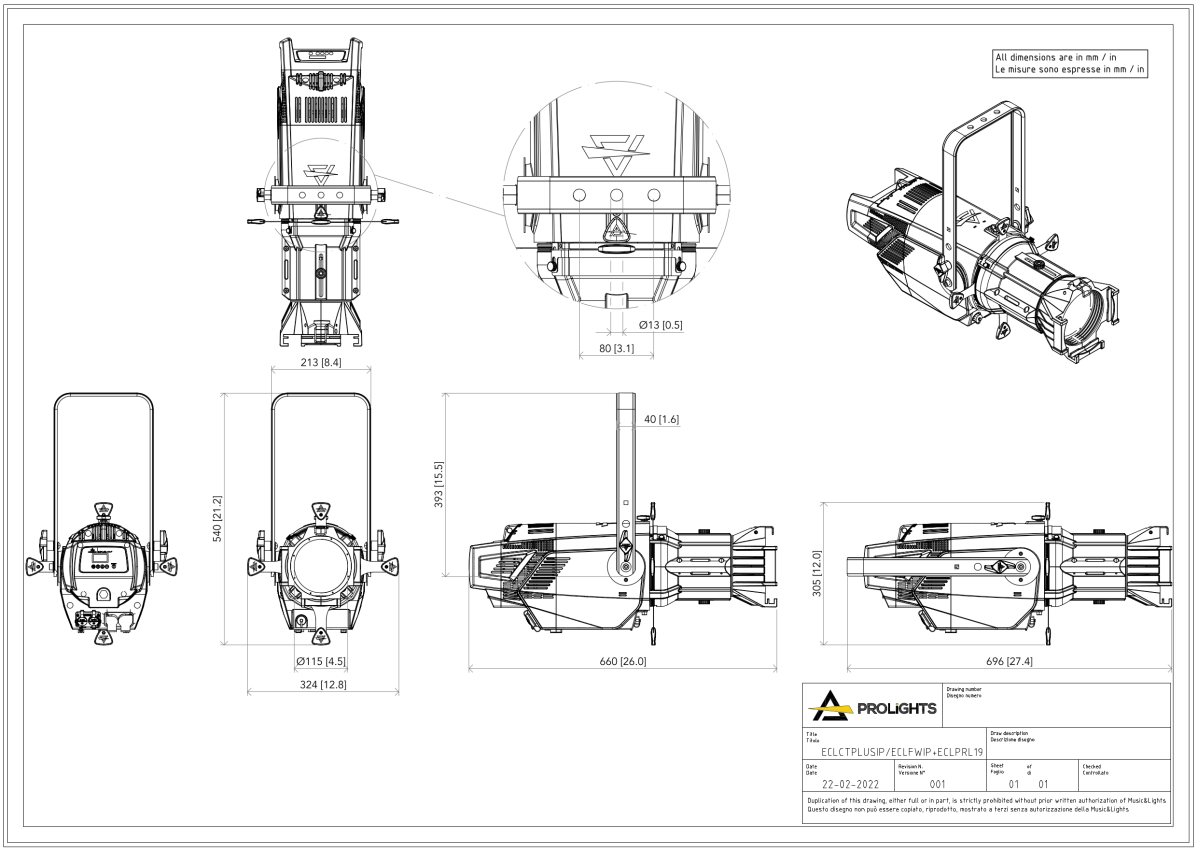

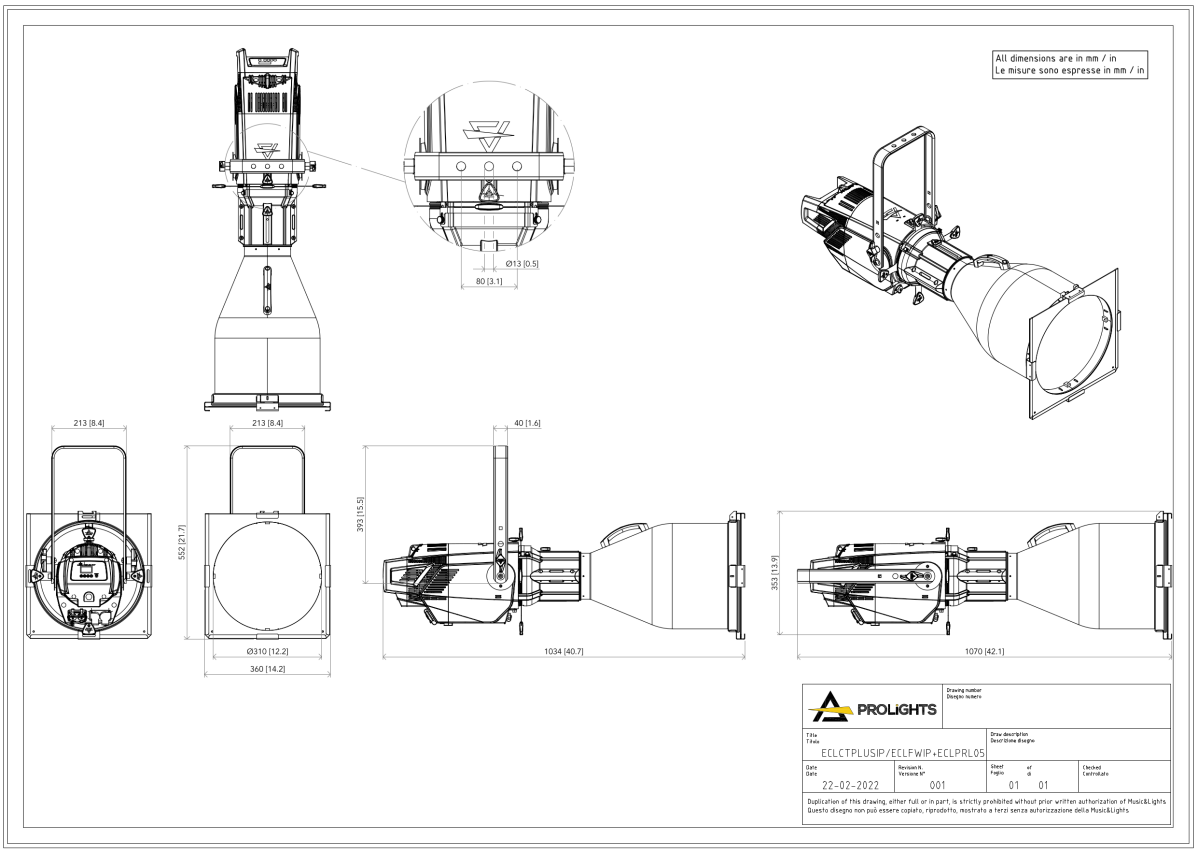

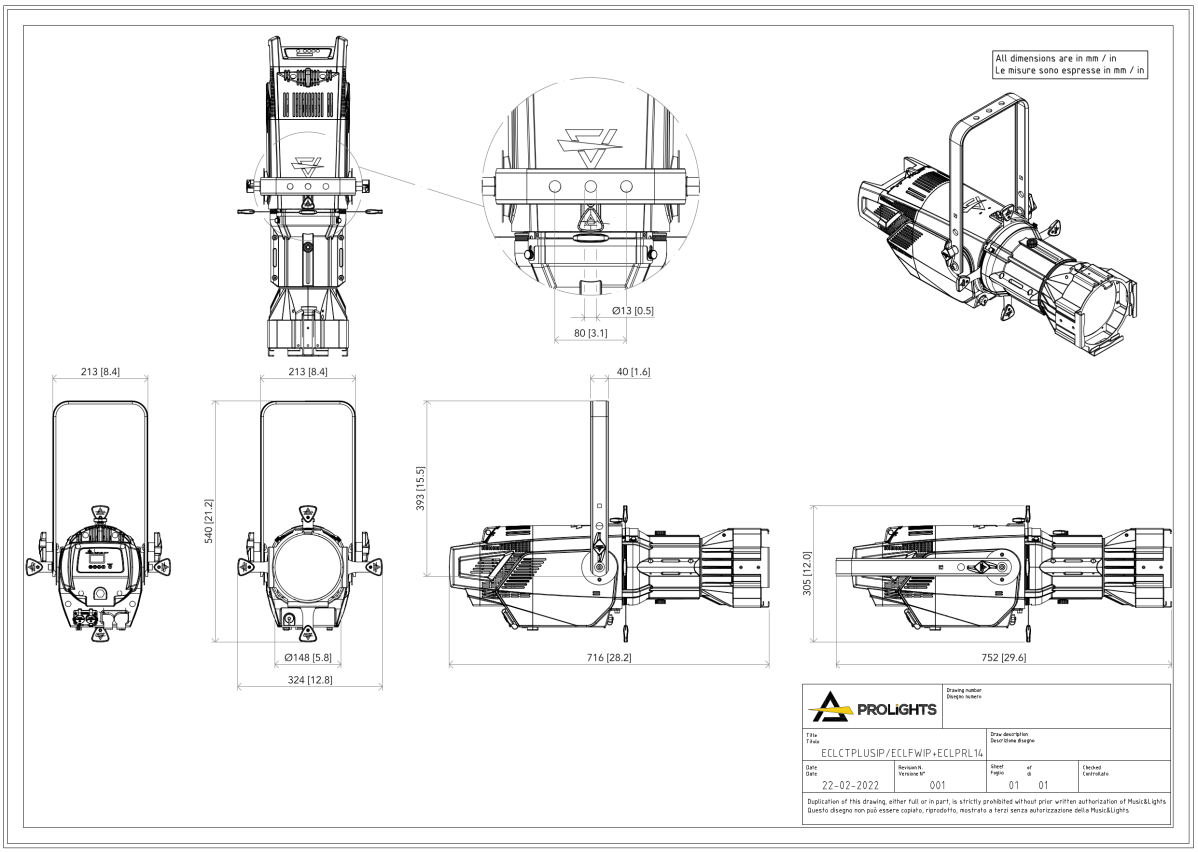
All dimensions are in mm / in
Le misure sono espresse in mm / in
Ø13 [0.5]
80 [3.1]
213 [8.4]
213 [8.4]
40 [1.6]
540 [21.2]
393 [15.5]
305 [12.0]
Ø148 [5.8]
324 [12.8]
716 [28.2]
752 [29.6]
PROLIGHTS
ECLCTPLUSIP/ECLFWIP+ECLPRL14
22-02-2022
001
01 01
Duplication of this drawing, either full or in part, is strictly prohibited without prior written authorization of Music&Lights.
Questo disegno non può essere copiato, riprodotto, mostrato a terzi senza autorizzazione della Music&Lights.

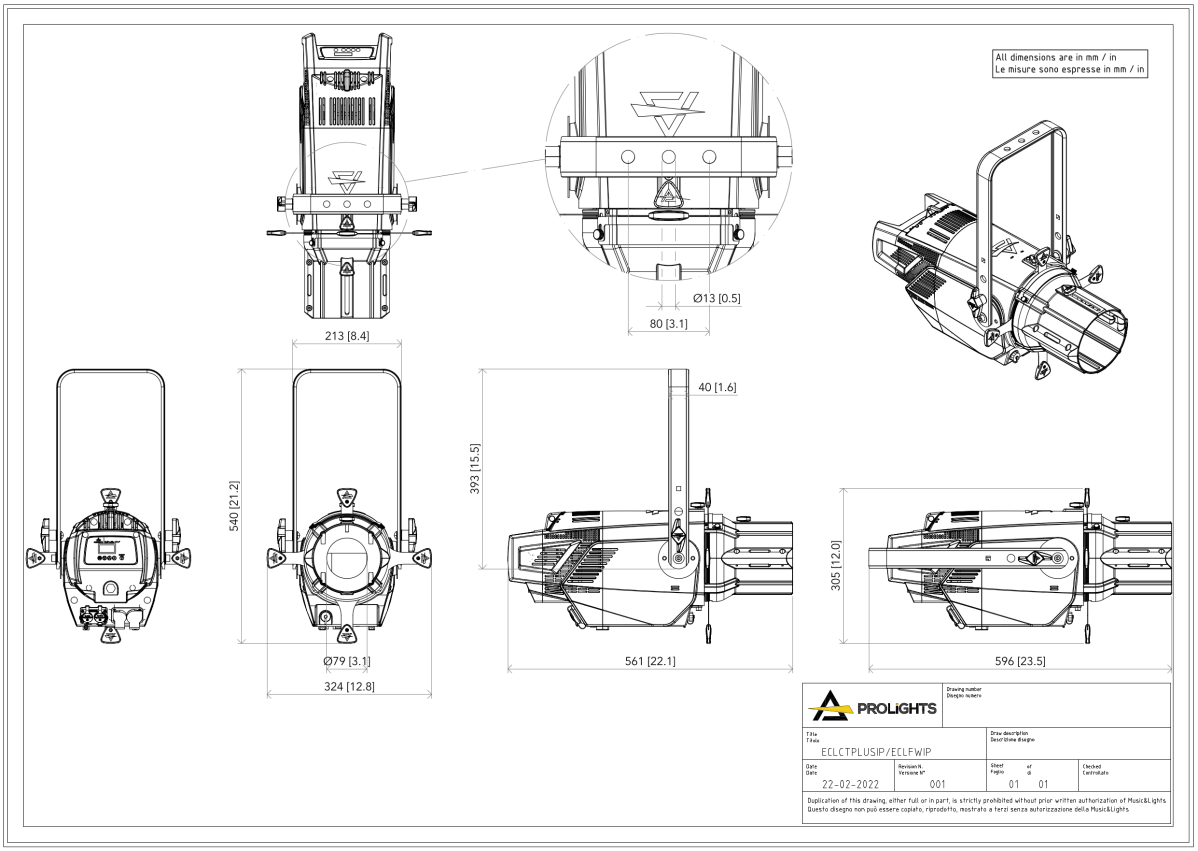
All dimensions are in mm / in
Le misure sono espresse in mm / in
Ø13 [0.5]
80 [3.1]
213 [8.4]
40 [1.6]
540 [21.2]
393 [15.5]
305 [12.0]
Ø79 [3.1]
324 [12.8]
561 [22.1]
596 [23.5]
PROLIGHTS
ECLCTPLUSIP/ECLFWIP
22-02-2022
001
01 01
Duplication of this drawing, either full or in part, is strictly prohibited without prior written authorization of Music&Lights.
Questo disegno non può essere copiato, riprodotto, mostrato a terzi senza autorizzazione della Music&Lights.

PHOTOMETRICS

Full On - PRL25-50 Min Zoom

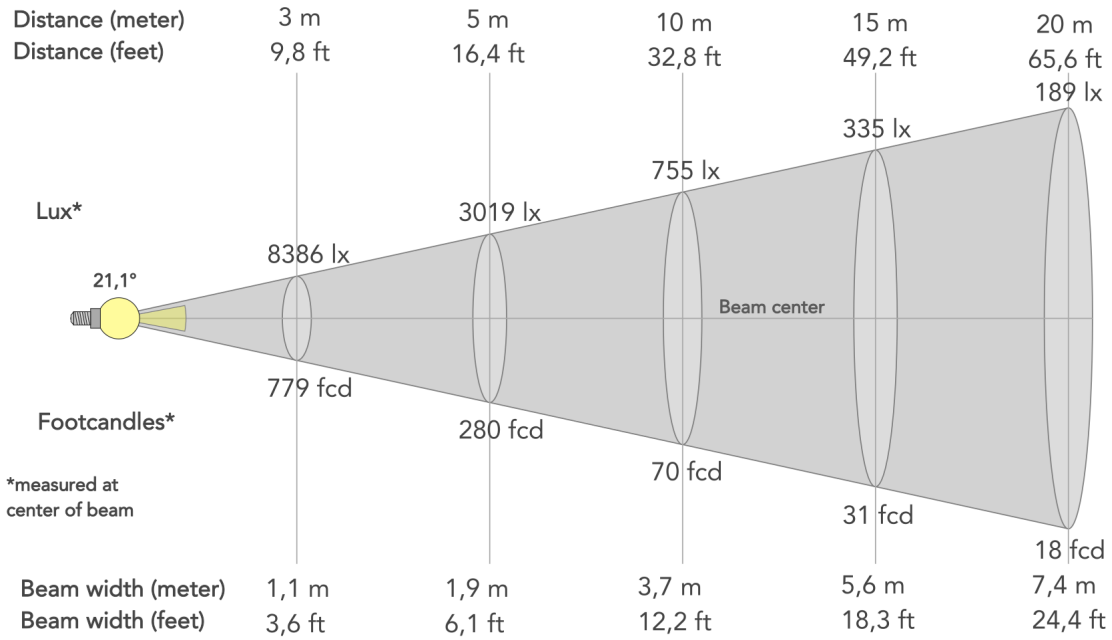

Angolo del fascio (50%): **21.1°**	Angolo di campo (10%): **24.5°**	Angolo di taglio (2,5%): **25.6°**

Full On - PRL25-50 Max Zoom

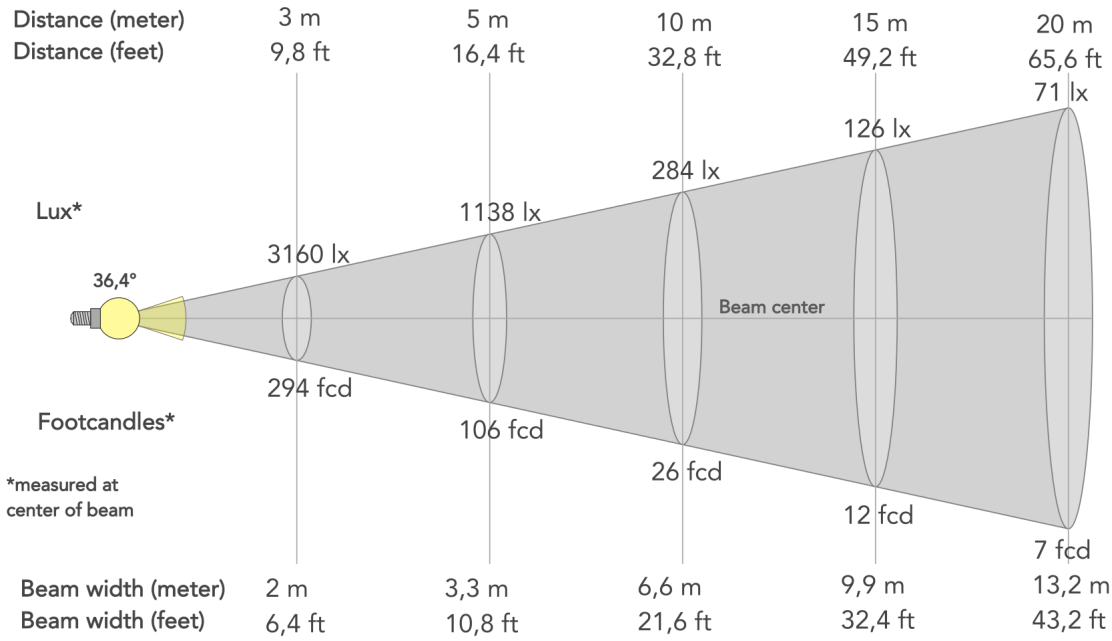

Angolo del fascio (50%): **36.4°**	Angolo di campo (10%): **42.8°**	Angolo di taglio (2,5%): **45°**