EclProfile HDTWC

ORDER CODE: **ECLHDTWCBK**



VARIANTI

	Code	Colore
	**ECLHDTWCBK**	**Black**
	ECLHDTWCWH	White

SOURCE

91x3,5W sorgente LED personalizzata a 6 colori (rosso, arancio, verde, royal blue, blue, lime)

IP RATING

IP20

WEIGHT

7,8kg / 17.2lbs

FLUSSO LUMINOSO (MAX)

6'415 lm

CRI

89 @3.200 K

SPECIFICHE TECNICHE

SORGENTE LUMINOSA

Sorgente:	91x3,5W sorgente LED personalizzata a 6 colori (rosso, arancio, verde, royal blue, blue, lime)
CCT sorgente:	2.800 K - 10.000K
Flusso luminoso:	(5°) TBD; (10°) TBD; (14°) 4'212 lm; (19°) 5'235 lm; (26°) 5'669 lm; (36°) 6'415 lm; (50°) 5'856 @Full
Lux:	(5°) TBD; (10°) TBD; (14°) 4'965 lx; (19°) 3'084 lx - (26°) 2'018 lx - (36°) 958 lx - (50°) 503lx @5 m full
CRI:	89 @3.200 K; 93,6 @5.600 K
R9:	90 @3.200 K; 95,4 @5.600 K
TLCI:	89 @5.600 K
TM30 Rf:	90 @5.600 K
TM30 Rg:	106 @5.600 K
Durata media sorgente:	> 50.000 h

EFFETTI DINAMICI

Modalità statico:	riproduzione statica di un colore
Modalità manuale:	regolazione manuale dimmer e strobo
Auto mode:	programmi integrati con regolazione della velocità di esecuzione
Caratteristiche speciali:	canale crossfade lineare per fade da qualsiasi white macro ad un qualsiasi colore; CTO virtuale sui colori

ELETTRONICA

Dimmer:	0 - 100% lineare, elettronico
Curve dimmer:	4 curve dimmer selezionabili
Strobo / shutter:	1 - 30 Hz, elettronico
PWM selezionabile:	600 - 25.000 Hz (step selezionabili)
Aggiornamento firmware con:	via DMX con UPBOXPRO/UPBOX1 (non inclusa)

OTTICA

Angolo di proiezione:	optional 5° / 10° / 14° / 19° / 26° / 36° / 50° / zoom 15°-30° / zoom 25°-50°
Tipo lente:	gruppo ottico composto da lente in vetro HQ
Focus:	manuale

SISTEMA COLORE

CCT:	controllo CCT, correzione +/- green, emulazione tungsten
Preset bianchi:	2.800 K - 10.000K
Ruota colori:	ruota colori virtuale con macro

GOBO

Dimensioni gobos:	(misura B) 86 mm esterno / 64,5 mm immagine / 1,1 mm spessore

CONTROLLO

Protocolli supportati:	DMX512, RDM
Canali DMX:	2 / 5 CH1 / 5 CH2 / 7 / 9 / 12 / 13 / 16 / 19 / 21ch
RDM:	per indirizzamento remoto e configurazione parametri
Display:	Graphic User Interface
Master/Slave:	per il controllo di più unità collegate in catena
Altro:	16bit control of dimmer and Color

CONNESSIONI

Connessione di alimentazione:	Neutrik powerCON IN/OUT connectors
Connessione di segnale:	Amphenol XLR 5p IN/OUT connectors

SPECIFICHE TECNICHE

ALIMENTAZIONE

Alimentazione elettrica:	100-240V - 50/60Hz
Potenza massima assorbita (230V):	250W
Output (a 230V):	14 unità connesse in serie
Fattore di potenza:	>0,94

CARATTERISTICHE FISICHE

Grado IP:	IP20
Raffreddamento:	heat pipe con ventola silenziosa
Struttura:	Corpo in alluminio pressofuso ad alta resistenza
Finitura:	nero
Temperatura d'esercizio:	Ta -10 - +45 °C
Dimensioni (LxAxP):	262x551x595mm
Peso:	7,8kg

INSTALLAZIONE

Sospensione e fissaggio:	staffa per installazione sospesa e posizionamento a terra

CERTIFICAZIONI / REPORT

Conformità:	CE, UKCA, RCM

BOX CONTENT

1 x ECLHDTWC

1 x 1,5 meters power cable (BARE END - NEUTRIK POWERCON)

ACCESSORI E PRODOTTI CORRELATI



ECLLZ1530
Ottica per sagomatori ECLFC/HDL, telaio porta gelatina incluso, zoom 15°-30°



ECLLZ2550
Ottica per sagomatori ECLFC/HDL, telaio porta gelatina incluso, zoom 25°-50°



ECLLB05BK
Ottica 5° per proiettori Ecl Profile, tel. porta gelatina incl., housing nero



ECLLB19BK
Ottica 19° per proiettori Ecl Profile, tel. porta gelatina incl., housing nero



ECLLB19WH
Ottica 19° per proiettori Ecl Profile, tel. porta gelatina incl., housing bianco



ECLLB26BK
Ottica 26° per proiettori Ecl Profile, tel. porta gelatina incl., housing nero



ECLLB36BK
Ottica 36° per proiettori Ecl Profile, tel. porta gelatina incl., housing nero



ECLLB50WH
Ottica 50° per proiettori Ecl Profile, tel. porta gelatina incl., housing bianco



ECLLB50BK
Ottica 50° per proiettori Ecl Profile, tel. porta gelatina incl., housing nero



ECLGH
Porta gobos per sagomatore ECL/ECLFC/ECLHDL



ECLIRIS2
Diaframma a iride in acciaio per sagomatore ECLFC/ECLHDL



ECLPROFILESEF1
Kit filtro soft edge ed holder per proiettori serie ECL profile



UPBOXPRO
Interfaccia aggiornamento firmware, USB IN, connettore XLR DMX OUT 5-pin

TECHNICAL DRAWINGS

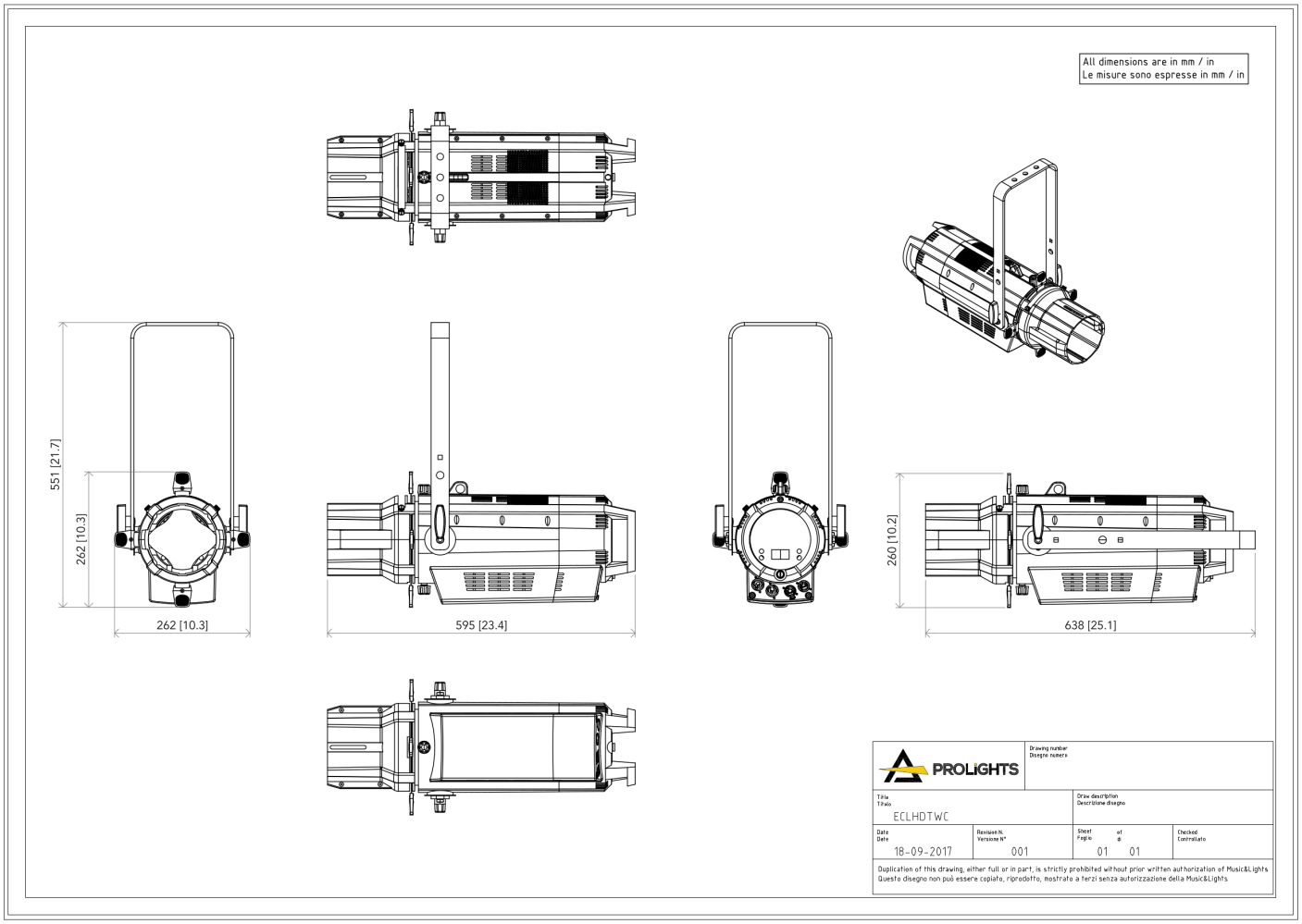

PHOTOMETRICS

Full on - PRL26

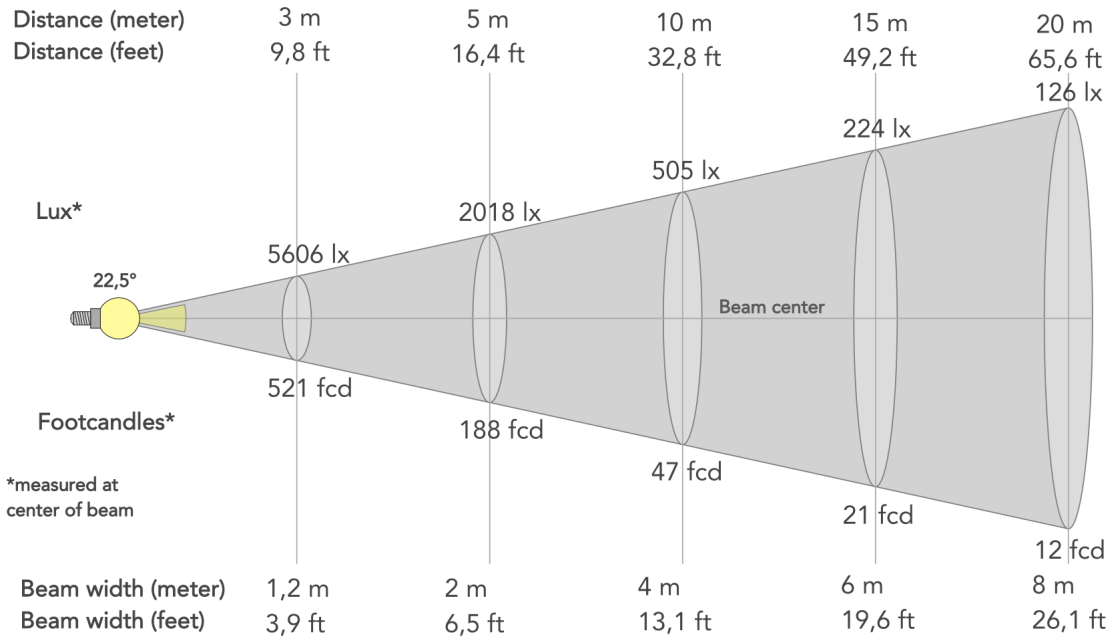

Angolo del fascio (50%): **22.5°**	Angolo di campo (10%): **26.2°**	Angolo di taglio (2,5%): **28.8°**