EclPanel TWCXL

ORDER CODE: ECLPANELTWCXL



SOURCE	IP RATING	WEIGHT
1.500W RGB + Bianco Caldo LED	**IP20**	**48,7kg / 107.36lbs**

CRI
93,4 @3.200 K

SPECIFICHE TECNICHE

SORGENTE LUMINOSA

Sorgente:	1.500W RGB + Bianco Caldo LED
Flusso luminoso:	130'725 @3.200 K with MD filter
Lux:	2'442lx @5 m full
CRI:	93,4 @3.200 K; 95.4 @5.600 K
R9:	95.6 @3.200 K; 95,9 @5.600 K
TLCI:	93 @5.600 K
TM30 Rf:	91,9 @3.200 K; 90,3 @5.600 K
TM30 Rg:	103,5 @3.200 K; 102,5 @5.600 K
Durata media sorgente:	> 50.000 h

OTTICA

Angolo di proiezione:	109°
Angolo di campo:	158°
Tipo lente:	medium density filtro diffusore (intercambiabile)
Ottiche aggiuntive:	consulta accessori disponibili

SISTEMA COLORE

Controllo colore:	XY, CCT, RGBW, Gel, HSI, Source Emulation, Color Macros, CTO on colors
CCT:	controllo CCT range da 1.800K a 20.000K, correzione +/- green, emulazione tungsten
Preset bianchi:	1.800 K - 20.000K
Ruota colori:	ruota colori virtuale con macro
Macros:	Libreria gelatine integrata

EFFETTI DINAMICI

Risoluzione di controllo:	controllo dimmer e colore a 16 bit
Pixel pattern:	macro pixel ed effetti di illuminazione cinematografica preimpostati
Caratteristiche speciali:	canale crossfade lineare per fade da qualsiasi white macro ad un qualsiasi colore; CTO virtuale sui colori

CONTROLLO

Protocolli supportati:	DMX512, RDM, ArtNet, sACN, CRMX
Pixel control:	48 controllo a sezioni
RDM:	per indirizzamento remoto e configurazione parametri
Display:	3.5" con una nuova interfaccia grafica
Stand Alone:	selectable mode through 4 push-encoder retroilluminati rotativi

ELETTRONICA

Dimmer:	0 - 100% lineare, elettronico
Curve dimmer:	4 curve dimmer selezionabili
Strobo / shutter:	1 - 30 Hz, elettronico
Batteria display:	inclusa, batteria tampone autoricaricabile
PWM selezionabile:	600 - 40.000 Hz (step selezionabili)
Aggiornamento firmware con:	via DMX con UPBOXPRO/UPBOX1 (non inclusa)

CONNESSIONI

Connessione di alimentazione:	32A Neutrik powerCON IN
Connessione di segnale:	Amphenol XLR 5p IN/OUT connectors
Connessione Wireless:	LumenRadio TiMo FX RDM integrato - compatibile CRMX e W-DMX

ALIMENTAZIONE

Alimentazione elettrica:	100-240V - 50/60Hz
Potenza massima assorbita (230V):	1.600W
Output (a 230V):	1 unità connesse in serie
Standby power:	110VAC/21W, 230VAC/26W
Fattore di potenza:	>0,98

SPECIFICHE TECNICHE

CARATTERISTICHE FISICHE

Grado IP:	IP20
Raffreddamento:	aria forzata con ventola silenziosa
Struttura:	Corpo in alluminio pressofuso ad alta resistenza
Finitura:	nero
Temperatura d'esercizio:	Ta -10 - +45 °C
Dimensioni (LxAxP):	1623x1201x186mm
Peso:	48,7kg

BOX CONTENT

1 x ECLPANELTWCXL

1 x EPTWCXLSPG

1 x 2,5 meters 3G4mmq power cable (BARE END - 32A NEUTRIK POWERCON TRUE1 IP65 power connector)

INSTALLAZIONE

Sospensione e fissaggio:	staffa per installazione sospesa e posizionamento a terra

CERTIFICAZIONI / REPORT

Conformità:	CE, UKCA, RCM, cTUVus, FCC

ACCESSORI E PRODOTTI CORRELATI



EPTWCXLSPG
Spigot per ECLPANELTWCXL



FCLPANELXL1U
Flight-case per contenere 1 pc ECLPANELTWCXL



EPTWCXLFILTERINT
Filtro frontale a diffusione intensificata per ECLPANELTWCXL



EPTWCXLFILTERHD
Filtro frontale a alta diffusione (minore intensità luminosa) per ECLPANELTWCXL



EPTWCXLFILTERMD
Filtro frontale a media diffusione per ECLPANELTWCXL



EPTWCXLFILTERLD
Filtro frontale a bassa diffusione (maggiore intensità luminosa) per ECLPANELTWC

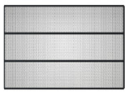

EPTWCXLEC30
Egg crate a 30 gradi per ECLPANELTWCXL



EPTWCXLEC60
Egg crate a 60 gradi per ECLPANELTWCXL

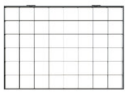

EPTWCXLEC48C
Egg crate a 48 cavità per ECLPANELTWCXL



EPTWCXLSB
Staffa corta per ECLPANELTWCXL



EPTWCXLRC
Rain Cover per ECLPANELTWCXL



UPBOXPRO
Interfaccia aggiornamento firmware, USB IN, connettore XLR DMX OUT 5-pin



AETHERBOXONE
Transceiver CRMX IP65 1x universe, DMX, protocolli Ethernet, Wi-Fi, Bluetooth, batteria, POE

TECHNICAL DRAWINGS

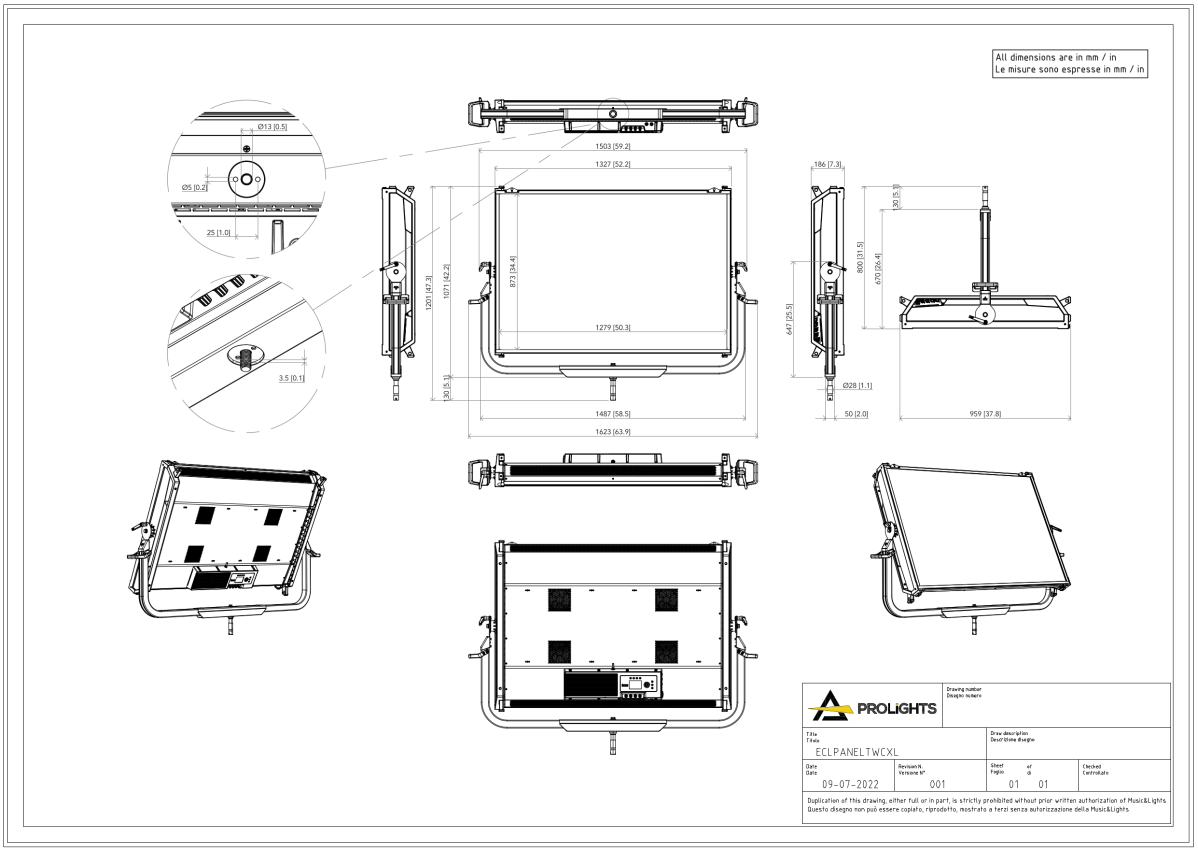

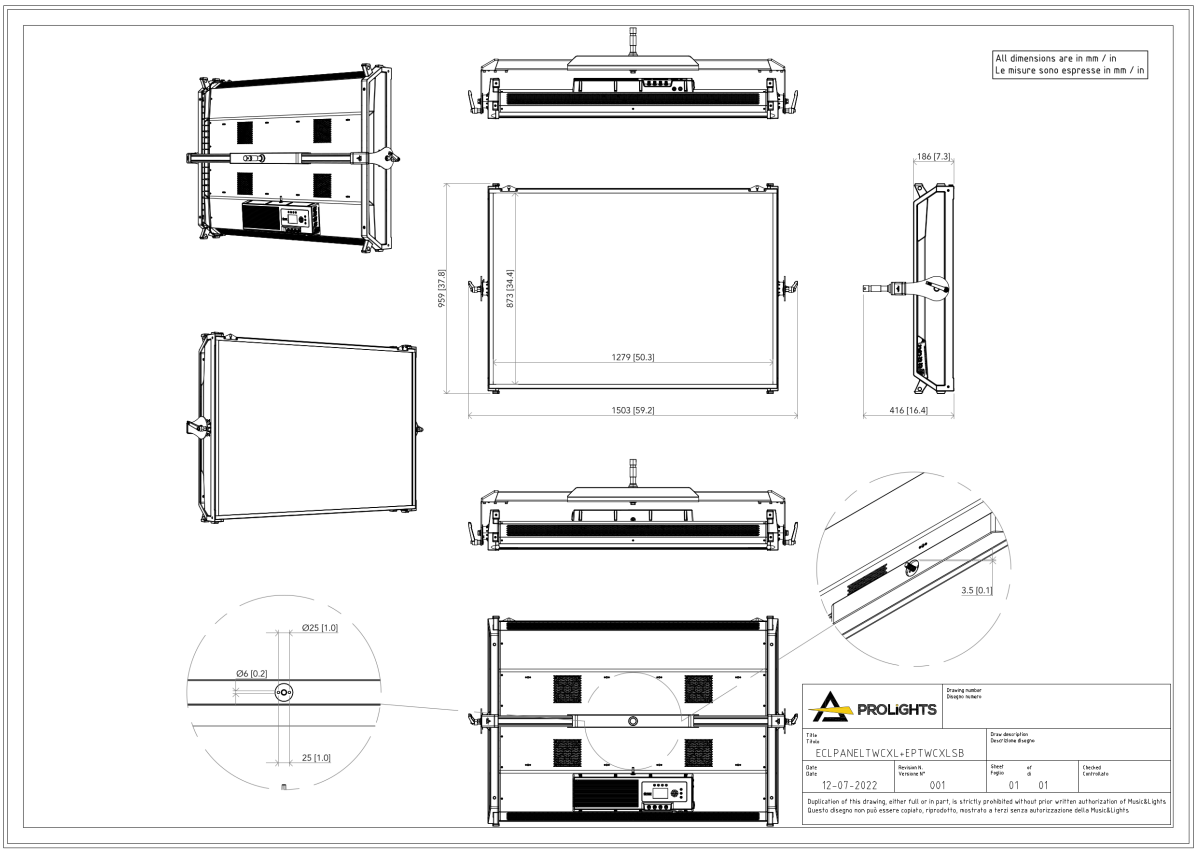

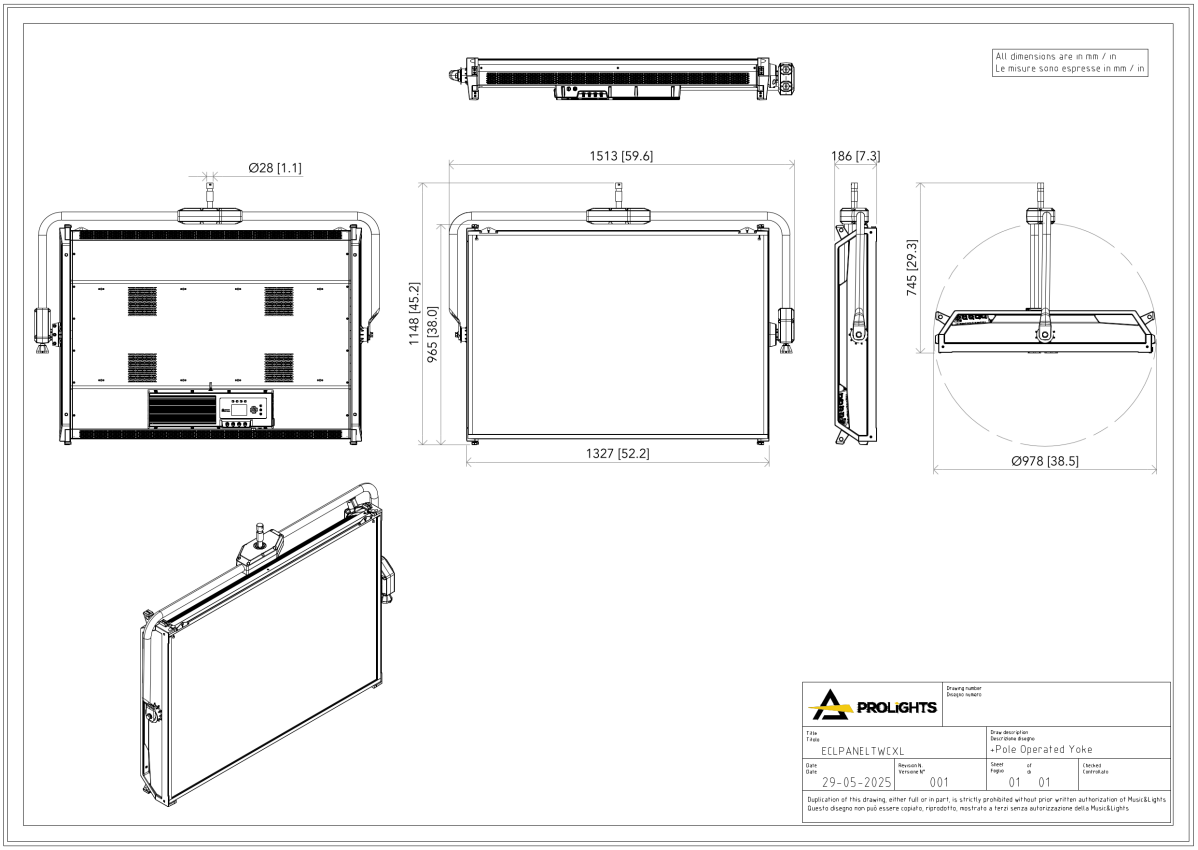
All dimensions are in mm / in
Le misure sono espresse in mm / in
Ø28 [1.1]
1513 [59.6]
186 [7.3]
745 [29.3]
1148 [45.2]
965 [38.0]
1327 [52.2]
Ø978 [38.5]
PROLIGHTS
ECLPANELTWCXL
+Pole Operated Yoke
29-05-2025
001
01 01
Duplication of this drawing, either full or in part, is strictly prohibited without prior written authorization of Music&Lights.
Questo disegno non può essere copiato, riprodotto, mostrato a terzi senza autorizzazione della Music&Lights.

PHOTOMETRICS

Full On Call.On - Filter HD

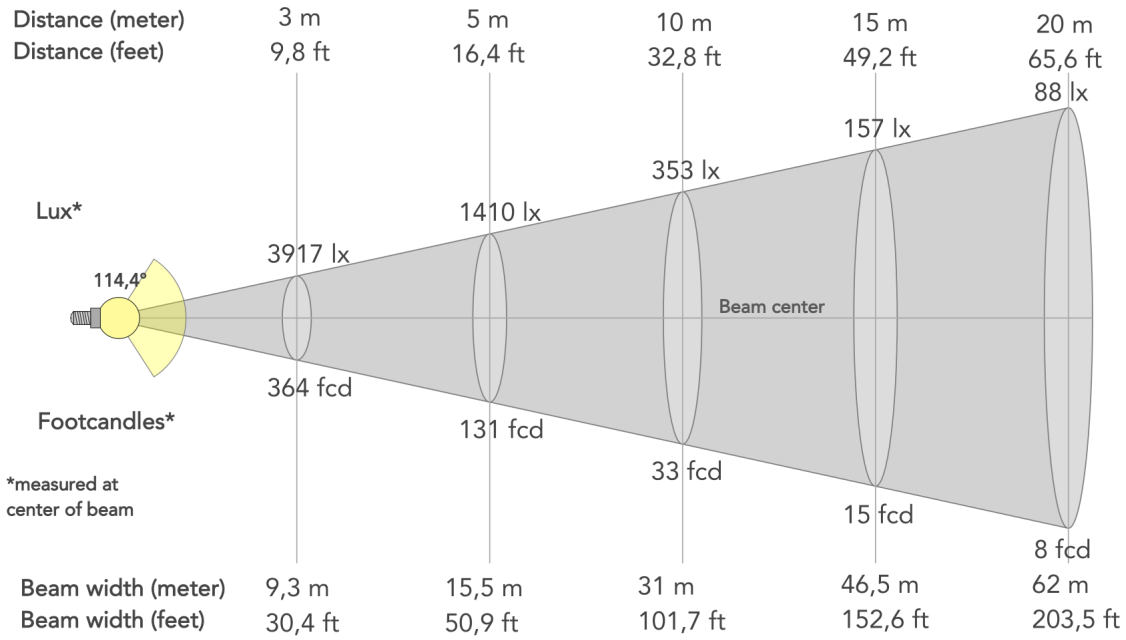

Angolo del fascio (50%): **114.4°**	Angolo di campo (10%): **160.3°**	Angolo di taglio (2,5%): **172.5°**