EclPar IPSFC

ORDER CODE: **ECLPARIPSFCBK**



SOURCE	IP RATING	WEIGHT
60W LED array RGB+WW	**IP65 per uso temporaneo in esterno**	**2,8kg / 6.17lbs**

FLUSSO LUMINOSO (MAX)	CRI
2'938 lm	**93,3 @3'200K**

SPECIFICHE TECNICHE

SORGENTE LUMINOSA

Sorgente:	60W LED array RGB+WW
Flusso luminoso:	(15°) 2'938 lm, (30°) 2'238 lm, (60°) 2'373 lm @Full
Lux:	(15°) 1'350lx, (30°) 318lx, (60°) 130lx @5 m full
CRI:	93,3 @3'200K; 92,2 @5'600K
R9:	90,7 @3'200; 92,9 @5'600K
TLCI:	87 @3'200K; 89 @5'600K
TM30 Rf:	93 @3'200K; 89,6 @5'600K
TM30 Rg:	106,5 @3'200K; 105,8 @5'600K
Durata media sorgente:	> 50.000 h

OTTICA

Angolo di proiezione:	(on-board) 15° - (opt) 30°, 60°
Angolo di campo:	(on-board) 21°
Diametro lente:	100mm
Tipo lente:	riflettore parabolico in combinazione con lente Fresnel HD
Ottiche aggiuntive:	(opt) 30°, 60°
Altro:	possibilità di montare la lente sia sul lato interno che sul lato esterno

SISTEMA COLORE

CCT:	controllo CCT, correzione +/- green, emulazione tungsten
Preset bianchi:	2.800 K ~ 10.000K
Macros:	Libreria gelatine integrata

EFFETTI DINAMICI

Modalità statico:	selezione statica del dimmer, del colore e della temperatura colore
Modalità manuale:	regolazione manuale di un colore
Auto mode:	programmi integrati con regolazione della velocità di esecuzione
Caratteristiche speciali:	canale crossfade lineare per fade da qualsiasi white macro ad un qualsiasi colore; CTO virtuale sui colori

CONTROLLO

Protocolli supportati:	DMX512, RDM, CRMX (opzionale)
Canali DMX:	1 / 2 / 5 / 9 / 10 / 12 / 18ch
RDM:	per indirizzamento remoto e configurazione parametri
Display:	Graphic User Interface
Master/Slave:	per il controllo di più unità collegate in catena

ELETTRONICA

Dimmer:	0 - 100% lineare, elettronico
Curve dimmer:	4 curve dimmer selezionabili
Strobo / shutter:	1 - 30 Hz, elettronico
PWM selezionabile:	600 - 40.000 Hz (step selezionabili)
Aggiornamento firmware con:	via DMX con UPBOXPRO/UPBOX1 (non inclusa)

CONNESSIONI

Connessione di alimentazione:	Seetronic powerCON TRUE IP65 IN/OUT
Connessione di segnale:	Seetronic XLR 5p IN/OUT
Connessione Wireless:	LumenRadio TiMo FX RDM opzionale - compatibile CRMX e W-DMX

ALIMENTAZIONE

Alimentazione elettrica:	100-240V - 50/60Hz
Potenza massima assorbita (230V):	65W
Standby power:	1,7 W
Fattore di potenza:	> 0,94

SPECIFICHE TECNICHE

CARATTERISTICHE FISICHE

Grado IP:	IP65 per uso temporaneo in esterno
Raffreddamento:	senza ventole, a convezione naturale
Struttura:	Corpo in alluminio pressofuso ad alta resistenza
Finitura:	nero
Temperatura d'esercizio:	Ta -20 - +45 °C
Dimensioni (LxAxP):	211x284x248mm
Peso:	2,8kg

(*)

NOTA:	Adatto all'uso permanente in ambienti esterni, a condizione che l'installazione e la manutenzione periodica siano eseguite da tecnici qualificati.

INSTALLAZIONE

Sospensione e fissaggio:	doppia staffa per installazione sospesa e posizionamento a terra
Altro:	Front mount holder for accessories as barn door, filter frame

CERTIFICAZIONI / REPORT

Conformità:	CE, RCM, FCC, cTUVus

BOX CONTENT

1 x ECLPARIPSFC

1 x EPIPSLENS15

1 x 1,5 meters 3G1,5mmq power cable (BARE END - SEETRONIC POWERCON TRUE1 IP65 power connector)

ACCESSORI E PRODOTTI CORRELATI



FCLECLPARIPS
Flight-case per contenere 8 pc serie ECLPARIPS



EPIPSLENS15
Lente a 15° per serie ECLPARIPS



EPIPSLENS30
Lente a 30° per serie ECLPARIPS



EPIPSLENS60
Lente a 60° per serie ECLPARIPS



EPIPSFHBK
Filter holder vuoto per serie ECLPARIPS, nero



EPIPSFILT1020
Diffusore di luce per serie ECLPARIPS, asimmetrico 10°x20° (VxH)



EPIPSFILT1040
Diffusore di luce per serie ECLPARIPS, asimmetrico 10°x40° (VxH)



EPIPSFILT1060
Diffusore di luce per serie ECLPARIPS, asimmetrico 10°x60° (VxH)



EPIPSFILT3060
Diffusore di luce per serie ECLPARIPS, asimmetrico 30°x60° (VxH)



ECLPARIPSBDBK
8 alette direzionali per la regolazione del fascio di luce, ECLPARIPS, nero



EPIPSFSNOOTBK
Visiera completa per serie ECLPARIPS, nero



EPIPSHLOUVREBK
Filtro anti abbagliamento a nido d'ape per serie ECLPARIPS, nero



EPIPSCLOUVREBK
Filtro anti abbagliamento concentrico per serie ECLPARIPS, nero



ECLPARIPMWKBK
CRMX Timo Fx kit per serie ECLPARIP, nero



UPBOXPRO
Interfaccia aggiornamento firmware, USB IN, connettore XLR DMX OUT 5-pin

TECHNICAL DRAWINGS

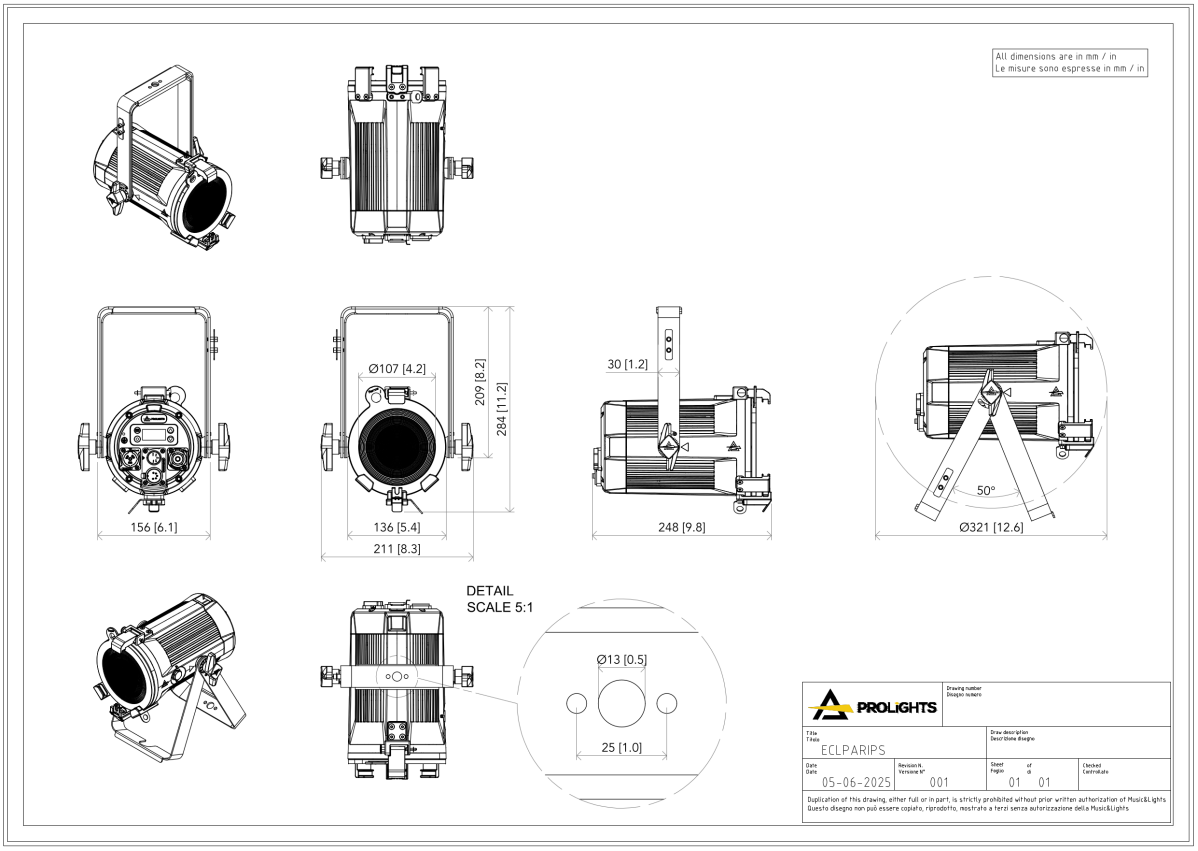

All dimensions are in mm / in
Le misure sono espresse in mm / in

EPIPLFSNOOT

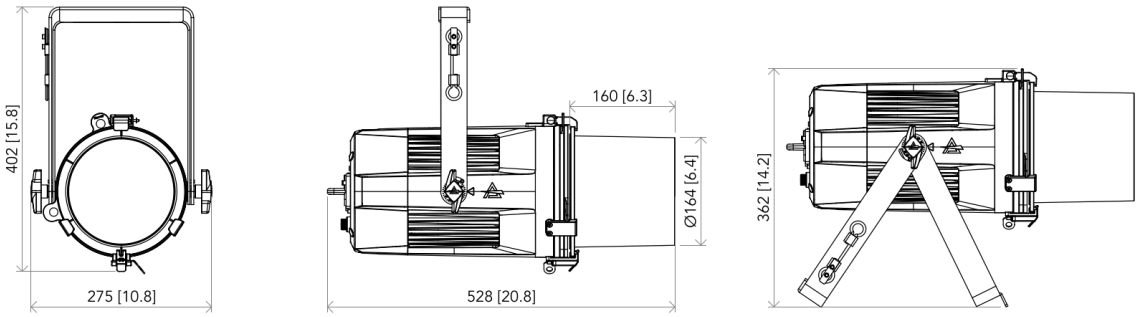

ECLPARIPLBD

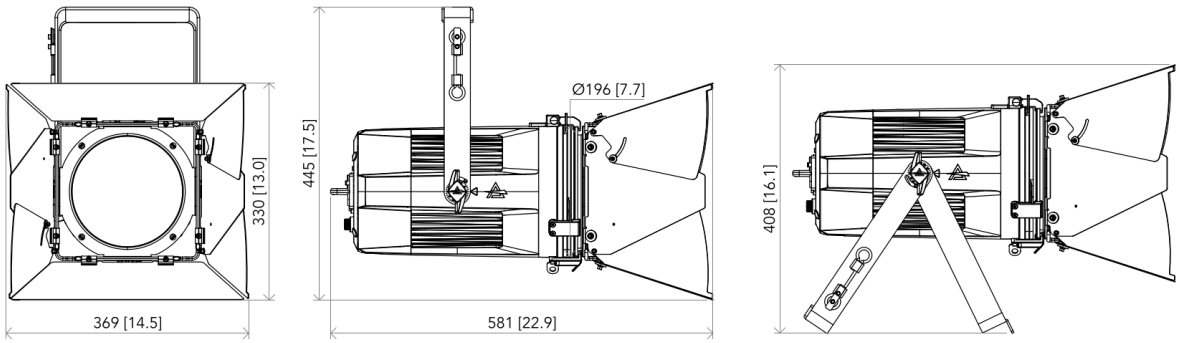

PROLIGHTS		Drawing number / Disegno numero: 01	
Title / Titolo: ECLPARIPL		Draw description / Descrizione disegno: With accessories	
Date / Date: 03-06-2025	Revision N. / Versione N°: 001	Sheet / Foglio: 01 of / di 01	Checked / Controllato

Duplication of this drawing, either full or in part, is strictly prohibited without prior written authorization of Music&Lights
Questo disegno non può essere copiato, riprodotto, mostrato a terzi senza autorizzazione della Music&Lights

PHOTOMETRICS

Beam angle 50%	Field angle 10%	Cut off angle 2,5%	Intensity ratio in 120° cone	Intensity ratio in 90° cone
15,7°	25,6°	34,2°	98,1%	95,7%

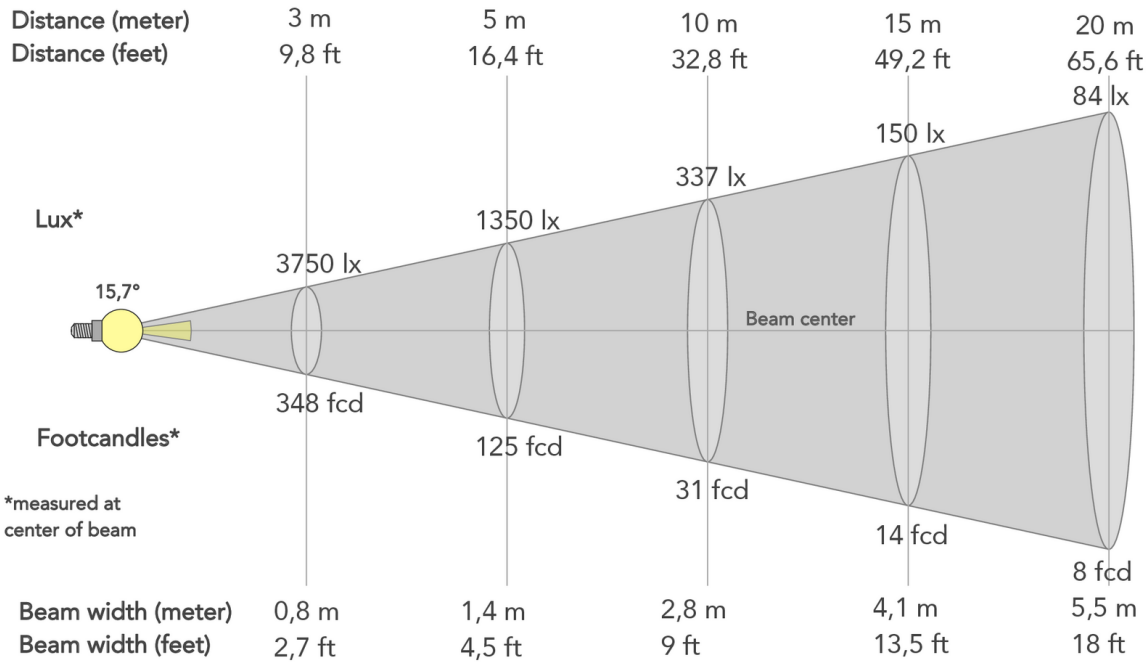

Beam angle 50%	Field angle 10%	Cut off angle 2,5%	Intensity ratio in 120° cone	Intensity ratio in 90° cone
50,3°	78,2°	94,4°	98,6%	95,8%

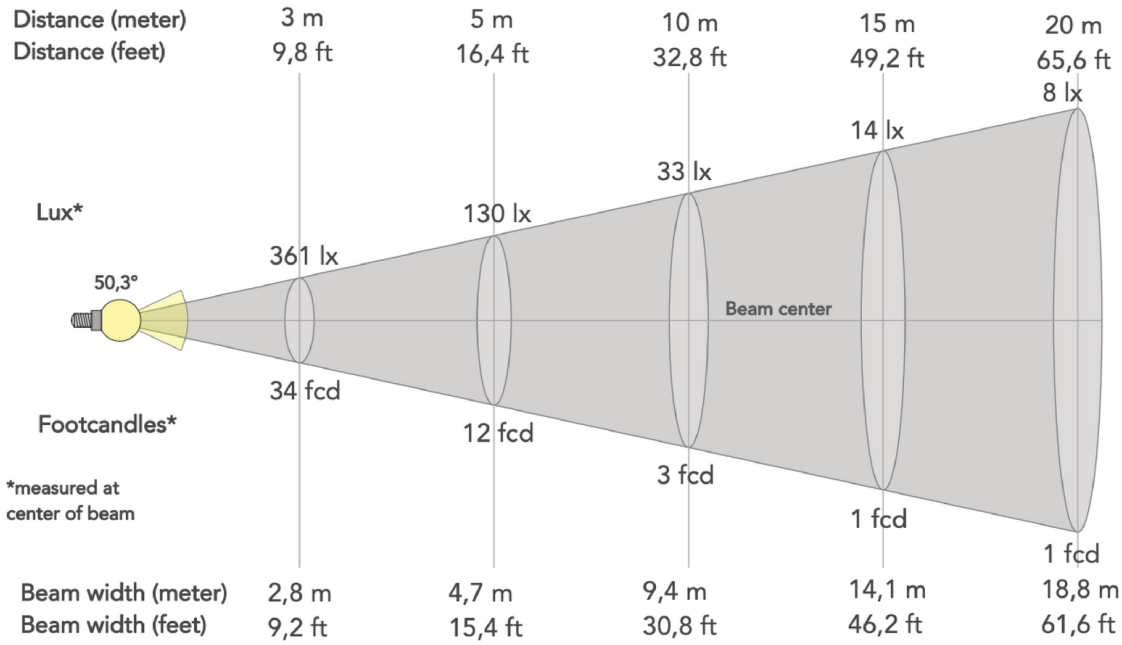

MUSIC & LIGHTS S.r.l.
Via A. Olivetti, snc
04026 - Minturno (LT) ITALY
info@prolights.it
Tel: +39 0771 72190
prolights.it
VAT No. IT 02057590594

Scaricato il 27/11/2026 - i dati possono essere provvisori: caratteristiche, specifiche e aspetto possono cambiare senza preavviso