EclSoft Tube100

ORDER CODE: **ECLSOFTTUBE100**



SOURCE
48W RGB + Bianco Caldo LEDs

IP RATING
IP65 per uso temporaneo in esterno

WEIGHT
2,4kg / 5.29lbs

CRI
93

SPECIFICHE TECNICHE

SORGENTE LUMINOSA

Sorgente:	48W RGB + Bianco Caldo LEDs
Flusso luminoso:	2'386 @Full
Lux:	71lx @3 m
Lux:	161lx @2 m
CRI:	93
R9:	92
TLCI:	91
TM30 Rf:	91
TM30 Rg:	105
Durata media sorgente:	> 50.000 h

OTTICA

Angolo di proiezione:	128°
Angolo di campo:	199°
Tipo lente:	tubo acrilico satinato

SISTEMA COLORE

Controllo colore:	XY, CCT, RGBW, Gel, HSI, Source Emulation, Color Macros, CTO on colors
CCT:	controllo CCT, correzione +/- green, emulazione tungsten
Preset bianchi:	2.800 K - 10.000K con risoluzione 28 K
Ruota colori:	ruota colori virtuale con macro
Macros:	pixel macro con controllo di velocità e intensità incorporate

EFFETTI DINAMICI

Risoluzione di controllo:	controllo dimmer e colore a 16 bit
Pixel pattern:	macro pixel ed effetti di illuminazione cinematografica preimpostati
Generatore effetti:	16 sections with colore di primo piano / sfondo, indice, velocità, direzione regolabili
Modalità statico:	riproduzione statica di un colore
Modalità manuale:	regolazione manuale di un colore
Auto mode:	programmi integrati con regolazione della velocità di esecuzione
Caratteristiche speciali:	canale crossfade lineare per fade da qualsiasi white macro ad un qualsiasi colore; CTO virtuale sui colori

CONTROLLO

Protocolli supportati:	Art-Net, sACN, CRMX+W-DMX, Kling-Net
Canali DMX:	main personality 1 / 2 / 13 / 14 / 18 / 19 / 20 / 23 / 33 / 43ch
RDM:	per indirizzamento remoto e configurazione parametri
Display:	Graphic User Interface
IR:	controllo remoto tramite IR (incluso nel pack, non incluso nella singola unità)
Master/Slave:	per il controllo di più unità collegate in catena

ELETTRONICA

Dimmer:	0 - 100% lineare, elettronico
Curve dimmer:	4 curve dimmer selezionabili
Strobo / shutter:	1 - 30 Hz, elettronico
PWM selezionabile:	3.000 - 24.000 Hz (step selezionabili)
Aggiornamento firmware con:	via DMX con UPBOX1+EST100UPBOXI (non incluso)

SPECIFICHE TECNICHE

BATTERIA

Batteria:	14,8V litio
Autonomia:	fino a 3 / 6 / 8 / 12 / 16 / 18 h (selezionabile)
Connessione di ricarica:	DC con jack e AC con connettore powercon standard
Tempo di ricarica:	5h (max)
Indicatore livello batteria:	indicatore di carica su display
Altro:	Battery recharge in AC and DC, operation in main power with possibility to disable battery recharge throught software and charging operation in flightcase through external charger

CONNESSIONI

Connessione di alimentazione:	connettore DC per ricarica batteria e Seetronic powerCON TRUE IP65 IN
Connessione Wireless:	LumenRadio TiMo FX RDM integrato - compatibile CRMX e W-DMX
Connessione dati:	Seetronic RJ45 IP65 IN

ALIMENTAZIONE

Alimentazione elettrica:	100-240V - 50/60Hz
Alimentazione a bassa tensione DC:	24V
Potenza massima assorbita (230V):	34W
Fattore di potenza:	>0,96

CARATTERISTICHE FISICHE

Grado IP:	IP65 per uso temporaneo in esterno
Raffreddamento:	senza ventole, a convezione naturale
Struttura:	Corpo in policarbonato e alluminio pressofuso
Finitura:	nero
Temperatura d'esercizio:	Ta 0 - +45 °C
Dimensioni (LxAxP):	1163x50x50mm
Peso:	2,4kg

INSTALLAZIONE

Punti di fissaggio:	punti di fissaggio filettati M5 per golfari e staffe

CERTIFICAZIONI / REPORT

Conformità:	CE, RCM, FCC, cTUVus

BOX CONTENT

1 x ECLSOFTTUBE100

1 x 1,5 meters power cable (BARE END - SEETRONIC IP65 power connector)

ACCESSORI E PRODOTTI CORRELATI



EST100OSPLUS
Clamp per ECLSOFTTUBE100



ENPTWCMAG
Sistema di fissaggio con magnete per ECLNANOPANELTWC ed ECLSOFTTUBE100



EST100MAGADP
Adattatore M10 -> M5 per utilizare ENPTWCMAG su ECLNANOPANELTWC, ECLSOFTTUBE100



EST100FY
Tripod per ECLNANOPANELTWC e ECLSOFTTUBE100



EST100EB
Eyebolt per ECLSOFTTUBE100



EST100BP
Baby Pin per ECLSOFTTUBE100

EST100WP
Wingplate per ECLSOFTTUBE100



EST100SPCR
Distanziale per ECLSOFTTUBE100



EST100CP
Crossplate per ECLSOFTTUBE100



EST100POWER
Caricatore singolo per ECLSOFTTUBE100



EST100POWER8
Caricatore ad 8 vie per ECLSOFTTUBE100



PRL-IRC
Controller IR 29 bottoni, RGBWAP, manual/static, programmi auto, fade



AETHERBOXONE
Transceiver CRMX IP65 1x universe, DMX, protocolli Ethernet, Wi-Fi, Bluetooth, batteria, POE



EST100UPBOXI
Interfaccia usata tra UPBOX1 ed ECLSOFTTUBE100 per agg. firmware e controllo DMX



IPTESTBOX
Tester portatile di vuoto e pressione per dispositivi ProLights IP



UPBOXPRO
Interfaccia aggiornamento firmware, USB IN, connettore XLR DMX OUT 5-pin

TECHNICAL DRAWINGS

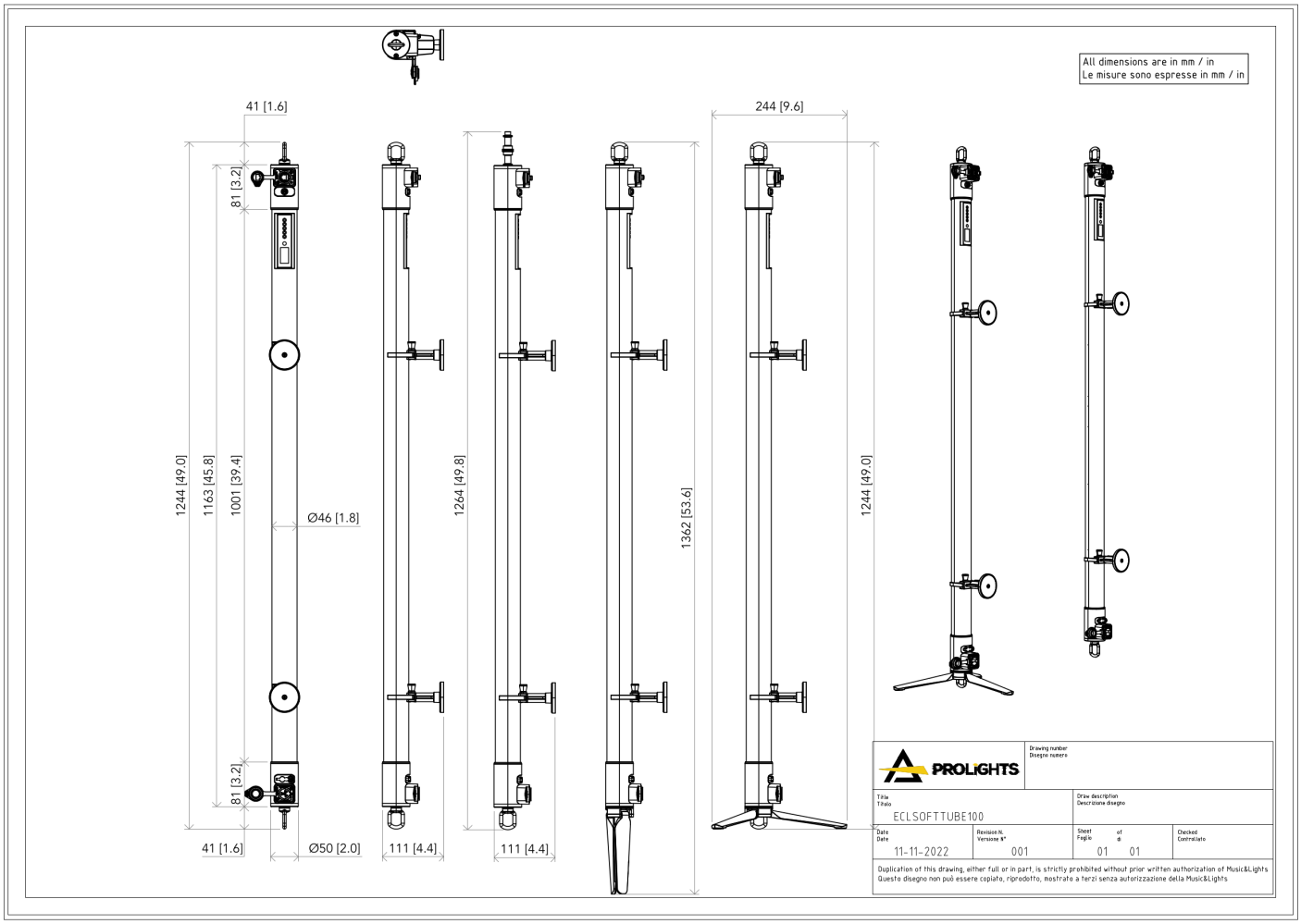

PHOTOMETRICS

Full On - Native

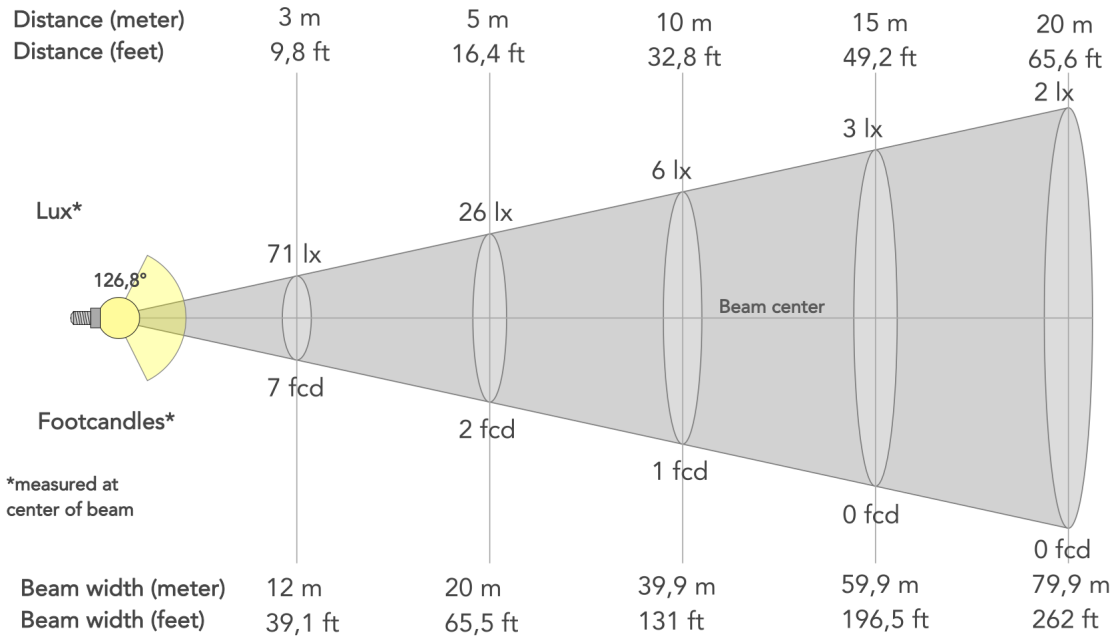

Angolo del fascio (50%): **126.8°**	Angolo di campo (10%): **194.6°**	Angolo di taglio (2,5%): **225.1°**