Evo90f

ORDER CODE: EVO90FDY



VARIANTI

	Code	Temp. Colore
	**EVO90FDY**	**5600K**
	EVO90FTU	3100K

SOURCE **9x10W LED bianco ad alta potenza**	ZOOM RANGE **10°~60° manuale**	IP RATING **IP20**
WEIGHT **5,5kg / 12.13lbs**	FLUSSO LUMINOSO (MAX) **3090 lm**	CRI **TU >83Ra - DY >70**

SPECIFICHE TECNICHE

SORGENTE LUMINOSA

Sorgente:	9x10W LED bianco ad alta potenza
CCT sorgente:	TU 3100 K - DY 5600K
Flusso luminoso:	TU 3090lm - DY 3708
Lux:	(10°) TU 3020lux - DY 3620lx @3 m
CRI:	TU >83Ra - DY >70
Durata media sorgente:	> 50.000 h

OTTICA

Zoom range:	10°~60° manuale
Tipo lente:	gruppo ottico composto da lente in vetro HQ

ELETTRONICA

Dimmer:	0 - 100% lineare, elettronico
Curve dimmer:	5 curve dimmer selezionabili

CONTROLLO

Protocolli supportati:	DMX512
Canali DMX:	1 / 2ch
Display:	display LED

CONNESSIONI

Connessione di alimentazione:	Neutrik powerCON IN/OUT connectors
Connessione di segnale:	Amphenol XLR 3p IN/OUT connectors

ALIMENTAZIONE

Alimentazione elettrica:	100-240V - 50/60Hz
Potenza massima assorbita (230V):	105W
Output (a 230V):	16 unità connesse in serie

CARATTERISTICHE FISICHE

Grado IP:	IP20
Raffreddamento:	aria forzata con ventola silenziosa
Struttura:	Corpo in alluminio pressofuso ad alta resistenza
Finitura:	nero
Temperatura d'esercizio:	Ta -10 - +45 °C
Dimensioni (LxAxP):	281x388x325mm
Peso:	5,5kg

INSTALLAZIONE

Sospensione e fissaggio:	staffa per installazione sospesa e posizionamento a terra

TECHNICAL DRAWINGS

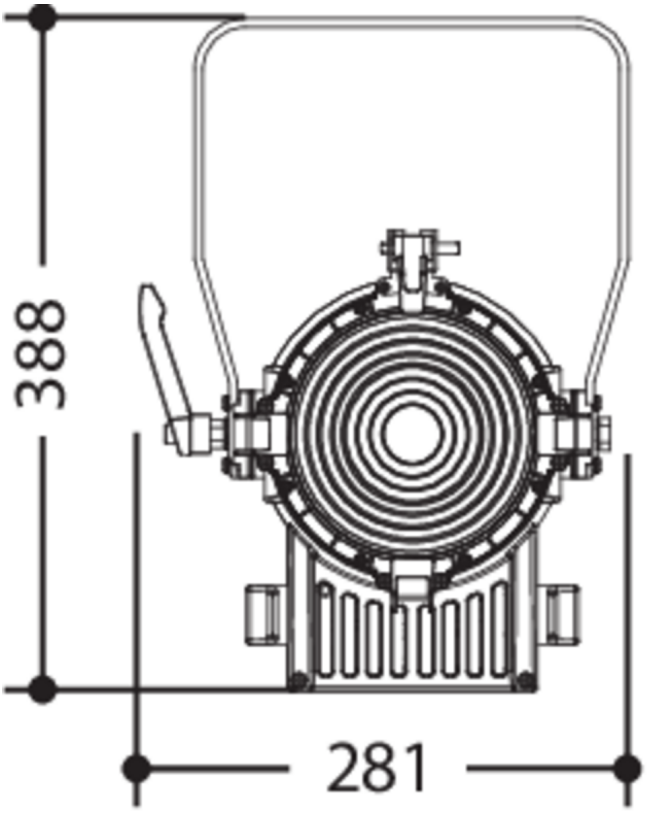

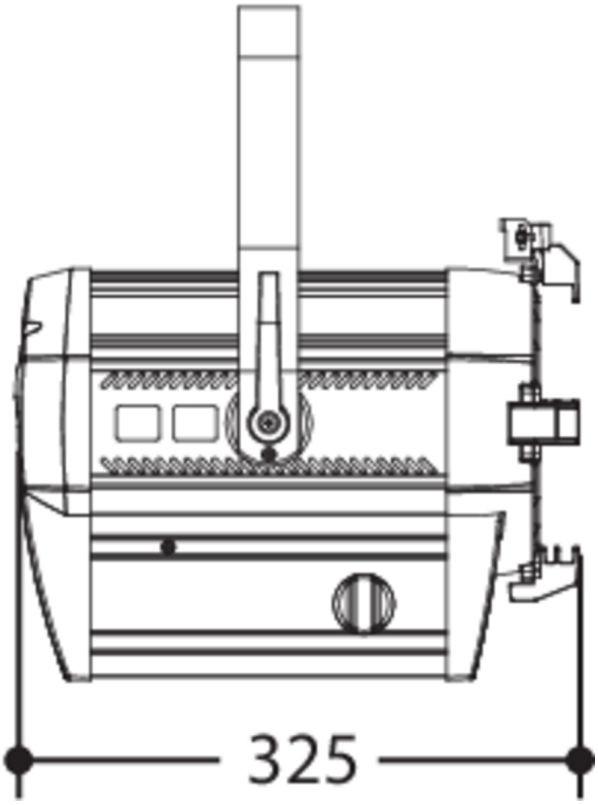

MUSIC & LIGHTS S.r.l.
Via A. Olivetti, snc
04026 - Minturno (LT) ITALY
info@prolights.it
Tel: +39 0771 72190
prolights.it
VAT No. IT 02057590594