HaluPix Duo Pack

ORDER CODE: HALUPIXDUOPACK



IP RATING

IP65 per uso temporaneo in esterno

WEIGHT

108kg / 238.1lbs

FLUSSO LUMINOSO (MAX)

11'388 lm

CRI

(beam layer) > 80 @2700K

SPECIFICHE TECNICHE

SORGENTE LUMINOSA

Flusso luminoso:	11'388 lm (total) @Full
Flusso luminoso:	7'391 lm (beam layer) | 12'555 lm (pixel layer) @Full
Lux:	(total) 23'686lx @5 m full
Lux:	(beam layer) 51'268 lx | (pixel layer) 173lx @5 m full
CRI:	(beam layer) > 80 @2700K; (pixel layer) 94 @3200K; 91,5 @5600K
R9:	(pixel layer) 94,8 @3200K; 95,8 @5600K
Durata media sorgente:	> 30.000 h

OTTICA

Angolo di proiezione:	(beam layer) 3,6°; (pixel layer) 116°
Angolo di campo:	(beam layer) 6,8°; (pixel layer) 155°
Pixel pitch:	(BEAMs) 72 mm | (PIXELs) 24mm
Ottiche aggiuntive:	available optional optics for beam LEDs 12°, 24°

SISTEMA COLORE

Ruota colori:	ruota colori virtuale con macro
Macros:	pixel macro con controllo di velocità e intensità incorporate

EFFETTI DINAMICI

Risoluzione di controllo:	controllo dimmer e colore a 16 bit
Pixel pattern:	pattern pixel statici e dinamici preimpostati
Generatore effetti:	colore di primo piano / sfondo, indice, velocità, direzione regolabili
Modalità statico:	selezione statica del dimmer, del colore e della temperatura colore

CONTROLLO

Protocolli supportati:	DMX512, RDM, ArtNet, RDMnet, sACN (IGMP v2), CRMX (optional)
Canali DMX:	from 12 channels to 1855ch architettura DMX flessibile e configurabile dall'utente (MCA)
Pixel control:	controllo pixel2pixel
RDM:	per indirizzamento remoto e configurazione parametri
Display:	Graphic User Interface
Master/Slave:	per il controllo di più unità collegate in catena

ELETTRONICA

Dimmer:	0 - 100% lineare, elettronico
Curve dimmer:	up to 6 curve dimmer selezionabili indipendenti per sorgente
Strobo / shutter:	1 - 30 Hz, elettronico
PWM selezionabile:	600 - 25.000 Hz (step selezionabili)
Aggiornamento firmware con:	via DMX con UPBOXPRO (non inclusa) o via Ethernet con DMX Workshop

CONNESSIONI

Connessione di alimentazione:	Seetronic powerKon waterproof IN/OUT connectors
Connessione di segnale:	IP65 Seetronic XLR 5p IN/OUT
Connessione Wireless:	LumenRadio TiMo FX RDM opzionale - compatibile CRMX e W-DMX
Connessione dati:	Seetronic Ethernet IP in/out connectors
EtherFlow:	Switch Ethernet pass-through che preserva la connettività di rete anche quando la fixture è priva di alimentazione

SPECIFICHE TECNICHE

ALIMENTAZIONE

Alimentazione elettrica:	100-240V - 50/60Hz
Potenza massima assorbita (230V):	500W
Output (a 230V):	4 unità connesse in serie
Output (a 120V):	2 unità connesse in serie
Standby power:	14,8 W
Fattore di potenza:	> 0,94

CARATTERISTICHE FISICHE

Grado IP:	IP65 per uso temporaneo in esterno
Raffreddamento:	senza ventole, a convezione naturale
Struttura:	Costruzione IP65 resistente alle intemperie in lega di magnesio
Finitura:	nero
Temperatura d'esercizio:	Ta -20 - +45 °C
Dimensioni (LxAxP):	500x500x133mm
Peso:	108kg

INSTALLAZIONE

Sospensione e fissaggio:	spigot per utilizzo su treppiede, staffa per truss rigging e hardware di collegamento tra più unità
Sistema staffa:	spigot per utilizzo su treppiede e staffa per truss rigging
Hardware a bordo:	meccanica integrata per l'assemblaggio modulare di più apparecchi
Configurazioni curve:	-10° to +15° con meccanica integrata - accessori per applicazioni grounding compatibili con ledwall KAPPAX (maggiori dettagli nel manuale utente)

CERTIFICAZIONI / REPORT

Conformità:	CE, RCM, FCC, cTUVus

ACCESSORI E PRODOTTI CORRELATI



FCLHALUPIXDUO
Flight case per contenere 4 pc HALUPIXDUO



HDL12
Lenti opzionali Beam a 12° per HALUPIXDUO e HALUSTRIPDUO

HDL24
Lenti opzionali Beam a 24° per HALUPIXDUO e HALUSTRIPDUO



OS25PLUS
Aggancio rapido omega, foro M12



OS25H3PLUS
Aggancio rapido omega, altezza 6 cm, foro M12



HDWK
Kit wireless, compatibile con diversi prodotti Prolights



ECLFRSPG
Spigot per fixtures PROLIGHTS



VBSPG
Spigot per HALUPIXDUO



VBJMPF
Giunto metallico per unire 4 cabinet di HALUPIXDUO in configurazione flat, foro M10



VBJMPC
Giunto metallico per unire 4 cabinet di HALUPIXDUO in configurazione curva, foro M10



VBHGB01
Fly bar / ground bar per HALUPIXDUO, 1 colonne



VBHGB02
Fly bar / ground bar per HALUPIXDUO, 2 colonne



KSXCJB
Supporto posteriore orizzontale per ground system per ledwall SIGMAX e KAPPAX



KSXSPC
Spacer per struttura ground per HALUPIXDUO



KSXBS21
Supporto posteriore 2in1 per moduli ledwall SIGMAX, KAPPAX per montaggio a terra



KSXBS31
Supporto posteriore 3in1 per moduli ledwall SIGMAX, KAPPAX per montaggio a terra



KSXBSC
Piastra posteriore per moduli ledwall SIGMAX, KAPPAX per il montaggio a terra



KSXGHR
Rinforzo posteriore orizzontale per ground system per ledwall SIGMAX e KAPPAX



OXFCIS150
Flightcase per strutture rigging/ground-stack per tutti LEDScreen series, 150cm



IPTESTBOX
Tester portatile di vuoto e pressione per dispositivi ProLights IP



AETHERBOXONE
Transceiver CRMX IP65 1x universe, DMX, protocolli Ethernet, Wi-Fi, Bluetooth, batteria, POE



UPBOXPRO
Interfaccia aggiornamento firmware, USB IN, connettore XLR DMX OUT 5-pin

TECHNICAL DRAWINGS

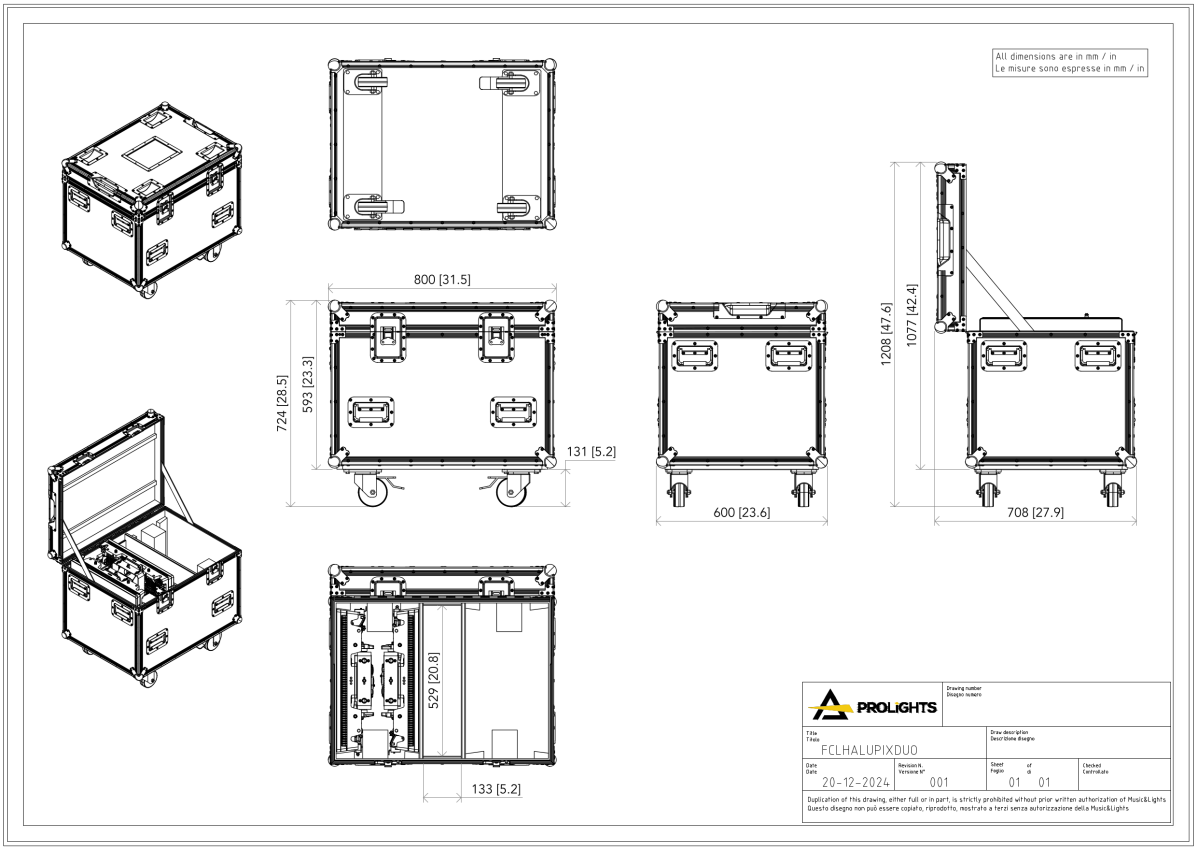

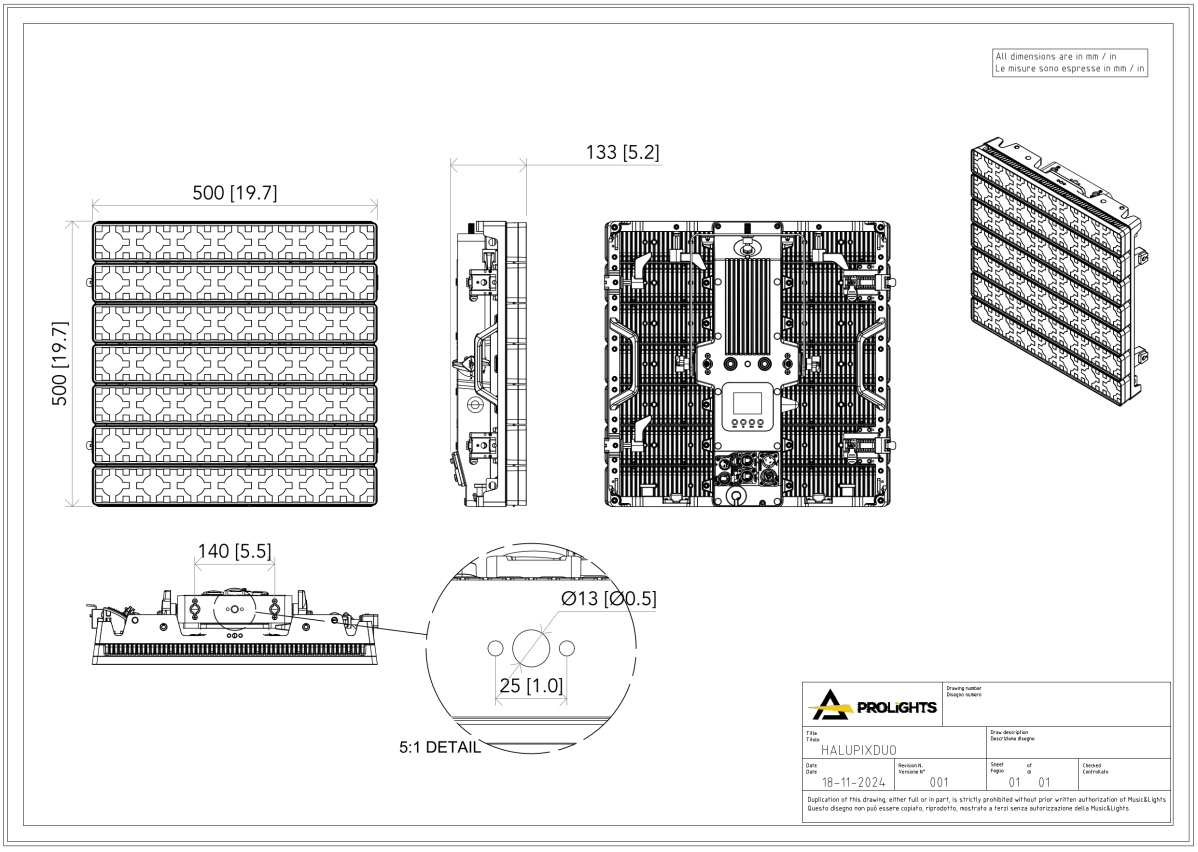

PHOTOMETRICS

Full On - Total (Beam + Pixel Layers)

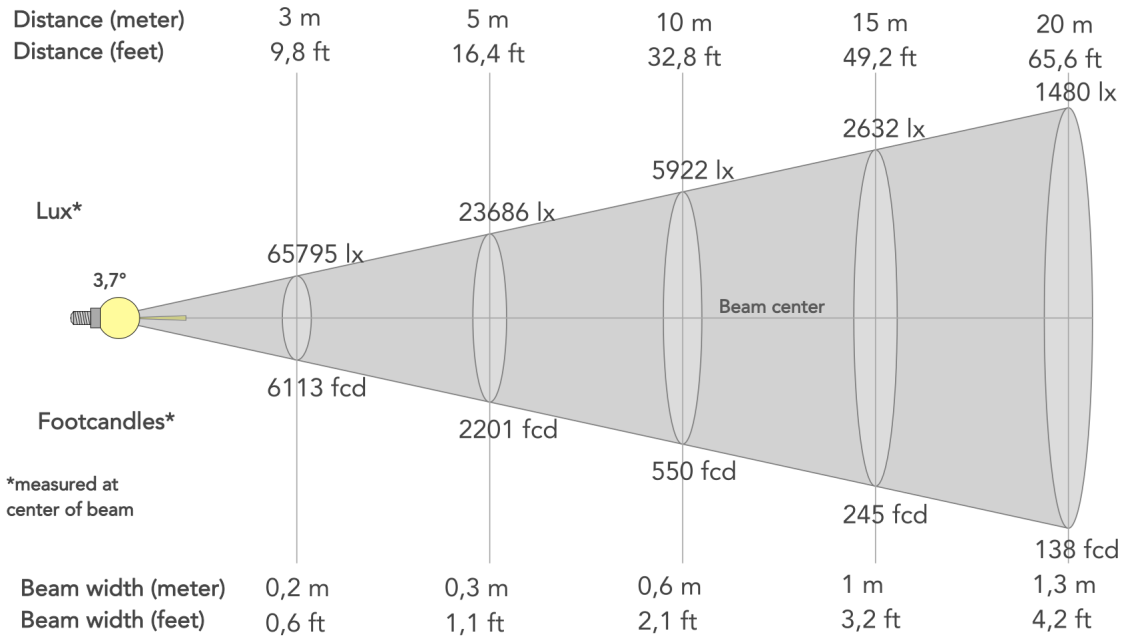

Angolo del fascio (50%): **3.7°**	Angolo di campo (10%): **6.9°**	Angolo di taglio (2,5%): **9.2°**

MUSIC & LIGHTS S.r.l. | Via A. Olivetti, snc
04026 - Minturno (LT) ITALY | info@prolights.it
Tel: +39 0771 72190 | **prolights.it**
VAT No. IT 02057590594