Jet Hybrid200

ORDER CODE: **JETHYB200**



SOURCE	ZOOM RANGE	IP RATING
200W LED bianco ad alta potenza	**3,5° - 40° motorizzato, lineare**	**IP20**

WEIGHT	FLUSSO LUMINOSO (MAX)
15kg / 33.07lbs	**5'962 lm**

SPECIFICHE TECNICHE

SORGENTE LUMINOSA

Sorgente:	200W LED bianco ad alta potenza
CCT sorgente:	7.000K
Flusso luminoso:	(3,5°) 5'962 lm - (40°) 7'593
Lux:	(3,5°) 69'503 lx - (40°) 1'461lx @5 m full
CRI:	> 70 (CCT 6000K and CRI > 84 with filter on color wheel)
Durata media sorgente:	> 50.000 hrs (L70B10 @Ta 25° C / 77° F)

OTTICA

Zoom range:	3,5° - 40° motorizzato, lineare
Diametro lente:	100mm
Tipo lente:	lenti antiriflesso ad alta definizione con trattamento acromatico
Focus:	motorizzato 16 bit

SISTEMA COLORE

CCT:	sulla ruota 3.200 K
Ruota colori:	High CRI+10 filtri colore + open

EFFETTI DINAMICI

Risoluzione di controllo:	controllo dimmer a 16 bit
Prisma circolare:	5-f con rotazione bidirezionale, Indicizzabile
Frost:	lineare 0-100% light intercambiabile

GOBO

Ruota gobo 1:	8 gobo rotanti + open, intercambiabili, indicizzabili
Dimensioni gobos:	outer: 13,9 mm - image: 11 mm - thickness: up to 3 mm
Gobos fissi:	17 gobos fissi + open

CONTROLLO

Protocolli supportati:	DMX512, RDM
Canali DMX:	20ch
RDM:	per indirizzamento remoto e configurazione parametri
Display:	display a colori LCD ad alta risoluzione con rotazione automatica

MOVIMENTO

Pan:	540° - 16-bit
Tilt:	260° - 16-bit
Feedback posizione:	riposizionamento automatico dopo movimento esterno
Blocco pan / tilt:	per il trasporto e la manutenzione

ELETTRONICA

Dimmer:	0 - 100% lineare, elettronico
Curve dimmer:	4 curve dimmer selezionabili
Strobo / shutter:	1 - 30 Hz, elettronico
Batteria display:	inclusa, batteria tampone autoricaricabile
PWM selezionabile:	600 - 50.000 Hz (step selezionabili)
Aggiornamento firmware con:	via DMX con UPBOXPRO/UPBOX2 (non inclusa) o tramite pennetta USB

CONNESSIONI

Connessione di alimentazione:	Seetronic powerCON TRUE IP65 IN/OUT
Connessione di segnale:	Neutrik IP XLR 5p IN/OUT connectors

INSTALLAZIONE

Sospensione e fissaggio:	qualsiasi posizione con staffe Omega quick-lock
Punti di fissaggio:	sedi Omega quick-lock

SPECIFICHE TECNICHE

ALIMENTAZIONE

Alimentazione elettrica:	100-240V - 50/60Hz (max range assoluto: 90-264V - 50/60Hz)
Potenza massima assorbita (230V):	276W
Output (a 230V):	9 unità connesse in serie
Standby power:	56W
Fattore di potenza:	> 0,94

CARATTERISTICHE FISICHE

Grado IP:	IP20
Raffreddamento:	heat pipe con ventola silenziosa
Struttura:	Struttura in alluminio con copertura in policarbonato ad alta resistenza
Finitura:	nero (RAL 9004)
Temperatura d'esercizio:	Ta -10 - +45 °C
Dimensioni (LxAxP):	356x538x205mm
Peso:	15kg

CERTIFICAZIONI / REPORT

Conformità:	CE, RCM, FCC, cTUVus

BOX CONTENT

1 x JETHYB200

1 x OS24PLUS

1 x 1,5 meters 3G1,5mmq power cable (BARE END - SEETRONIC POWERCON TRUE1 IP65 power connector)

ACCESSORI E PRODOTTI CORRELATI



FCLJETH200

Flight-case per contenere 4 pc JETHYB200 / JETSPOT120



JHYB200BAG1U

ABS case vuoto per contenere 1 pc JETHYB200



JH200HF

Accessorio opzionale filtro frost heavy per JETHYB200



OS24PLUS

Aggancio rapido omega, foro M12



UPBOXPRO

Interfaccia aggiornamento firmware, USB IN, connettore XLR DMX OUT 5-pin

TECHNICAL DRAWINGS

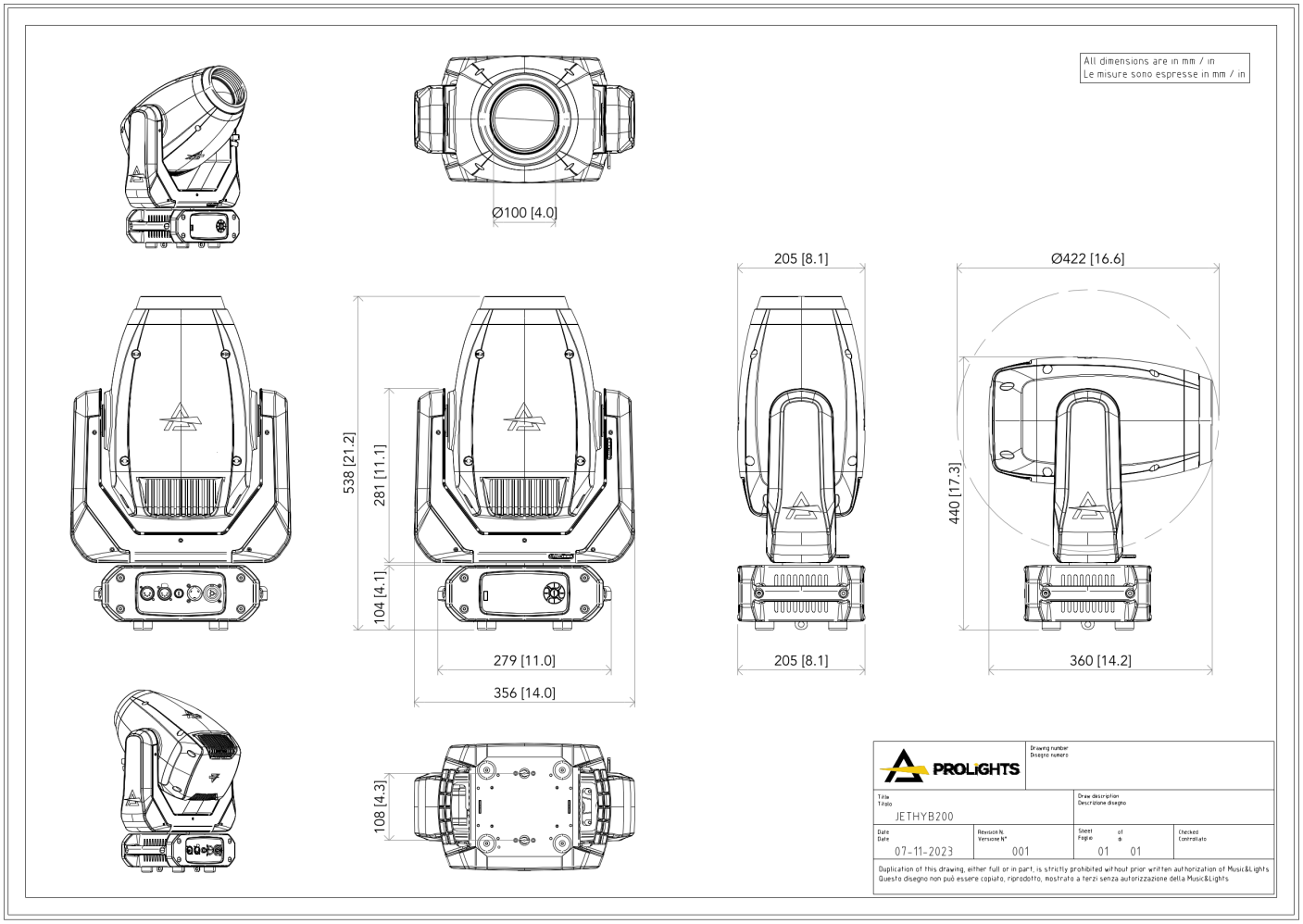

PHOTOMETRICS

Full On - Min Zoom

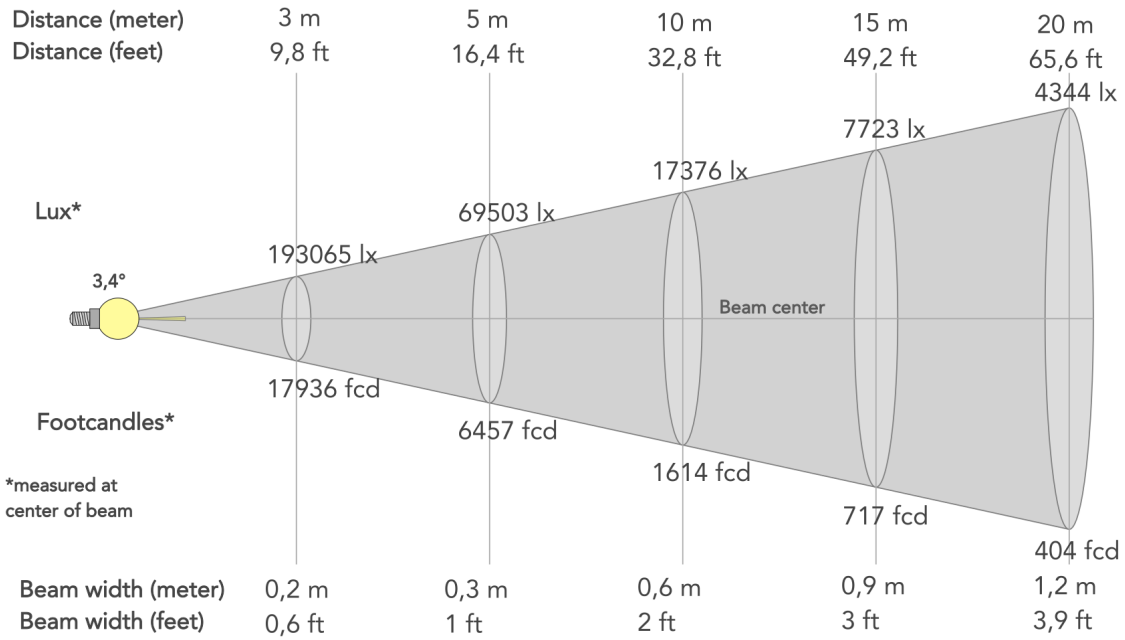

Angolo del fascio (50%): **3.4°**	Angolo di campo (10%): **4.7°**	Angolo di taglio (2,5%): **5°**

Full On - Max Zoom

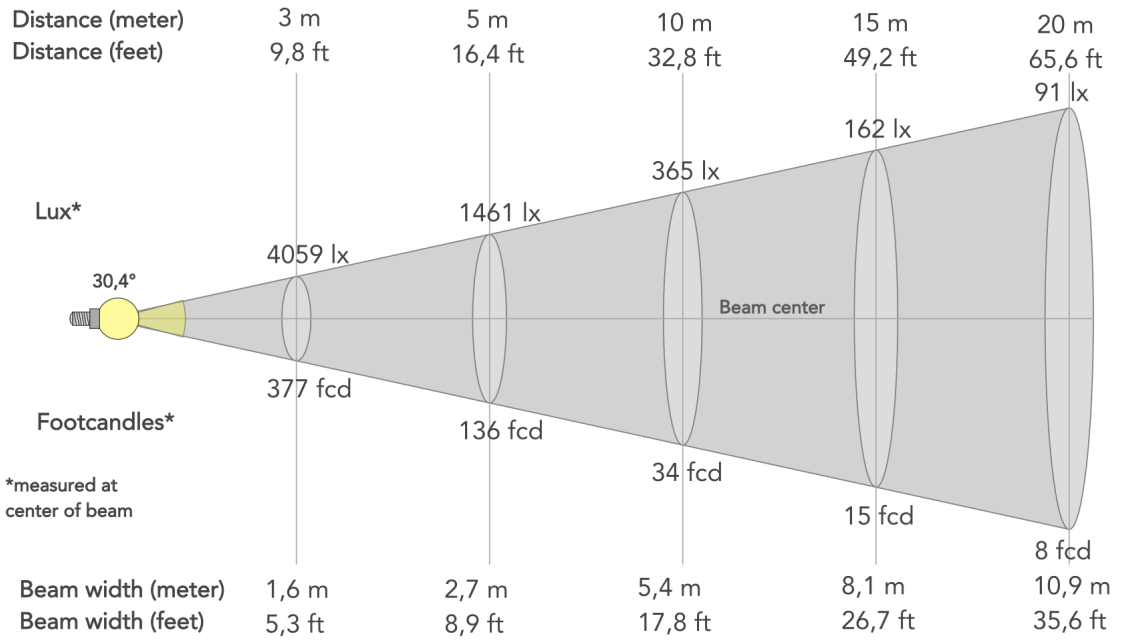

Angolo del fascio (50%): **30.4°**	Angolo di campo (10%): **38.1°**	Angolo di taglio (2,5%): **39.9°**