Jet Profile300LT

ORDER CODE: **JETPROFILE300LT**



SOURCE
300W LED bianco ad alta potenza

ZOOM RANGE
3,9° - 44,1° motorizzato, lineare

IP RATING
IP20

WEIGHT
21,4kg / 47.18lbs

FLUSSO LUMINOSO (MAX)
12'065 lm

SPECIFICHE TECNICHE

SORGENTE LUMINOSA

Sorgente:	300W LED bianco ad alta potenza
CCT sorgente:	6500K
Flusso luminoso:	(3,9°) 8'313 lm - (44,1°) 12'065 lm
Lux:	(3,9°) 88'597 lx (44,1°) 1'333lx @5 m
CRI:	> 70 (85 with 6000K High CRI filter on color wheel)
Durata media sorgente:	> 50.000 hrs (L70B10 @Ta 25° C / 77° F)

OTTICA

Zoom range:	3,9° - 44,1° motorizzato, lineare
Diametro lente:	140mm
Tipo lente:	lenti antiriflesso ad alta definizione con trattamento acromatico
Focus:	motorizzato 16 bit

SISTEMA COLORE

Miscelazione del colore:	sistema di 3 ruote colori CMY
CCT:	correzione lineare CTO 2.800 K ~ 6.500 K
Ruota colori:	6 dichroic filters on 2 independent colour wheels

EFFETTI DINAMICI

Risoluzione di controllo:	controllo dimmer a 16 bit
Shutter:	4 ghigliottine a 2 motori e rotazione ±30°, rotazione modulo ±45°
Ruota di animazione:	ruota animazione indicizzabile con rotazione oraria e antioraria
Generatore effetti:	prismi sovrapponibili
Prisma circolare:	4-f con rotazione bidirezionale, indicizzata, intercambiabile
Prisma lineare:	4-f con rotazione bidirezionale, indicizzata, intercambiabile
Frost:	lineare 0-100% light intercambiabile

GOBO

Ruota gobo 1:	7 gobo rotanti + open, intercambiabili, indicizzabili
Dimensioni gobos:	outer diameter: 20 mm; image diameter: 15 mm; thick: up to 3 mm

CONTROLLO

Protocolli supportati:	DMX512, RDM, CRMX (opzionale)
Canali DMX:	(STD) 38 / (EXT) 42ch
RDM:	per indirizzamento remoto e configurazione parametri
Display:	Graphic User Interface

MOVIMENTO

Pan:	540° - 16-bit
Tilt:	260° - 16-bit
Feedback posizione:	riposizionamento automatico dopo movimento esterno
Blocco pan / tilt:	per il trasporto e la manutenzione

ELETTRONICA

Dimmer:	0 - 100% lineare, elettronico
Curve dimmer:	4 curve dimmer selezionabili
Strobo / shutter:	1 - 30 Hz, elettronico
Batteria display:	inclusa, batteria tampone autoricaricabile
PWM selezionabile:	600 - 50.000 Hz (step selezionabili)
Aggiornamento firmware con:	via DMX con UPBOXPRO/UPBOX2 (non inclusa) o tramite pennetta USB

SPECIFICHE TECNICHE

CONNESSIONI

Connessione di alimentazione:	Seetronic powerCON TRUE IP65 IN/OUT
Connessione di segnale:	Neutrik XLR 5p IN/OUT connectors
Connessione Wireless:	LumenRadio TiMo FX RDM opzionale - compatibile CRMX e W-DMX

ALIMENTAZIONE

Alimentazione elettrica:	100-240V - 50/60Hz
Potenza massima assorbita (230V):	491W
Output (a 230V):	7 unità connesse in serie
Standby power:	85 W
Fattore di potenza:	> 0,96

CARATTERISTICHE FISICHE

Grado IP:	IP20
Raffreddamento:	heat pipe con ventola silenziosa
Struttura:	Struttura in alluminio con copertura in policarbonato ad alta resistenza
Finitura:	nero
Temperatura d'esercizio:	Ta -10 - +45 °C
Dimensioni (LxAxP):	403x640x250mm
Peso:	21,4kg

INSTALLAZIONE

Sospensione e fissaggio:	qualsiasi posizione con staffe Omega quick-lock
Punti di fissaggio:	sedi Omega quick-lock

CERTIFICAZIONI / REPORT

Conformità:	CE, RCM, cTUVus

BOX CONTENT

1 x JETPROFILE300LT

2 x OS24PLUS

1 x 1,5 meters 3G1,5mmq power cable (BARE END - NEUTRIK POWERCON TRUE1 IP65 power connector)

ACCESSORI E PRODOTTI CORRELATI



OS24PLUS

Aggancio rapido omega, foro M12



JP300LF

Accessorio incluso filtro frost light per JETPROFILE300LT



FCLJETP300

Flight-case per contenere 2 pc JETPROFILE300LT



JPROFILE300BAG1U

ABS case vuoto per contenere 1 pc JETPROFILE300LT



JP300HF

Accessorio opzionale filtro frost heavy per JETPROFILE300LT



LRTFXWK1

Kit wireless 1 con TimoFX



UPBOXPRO

Interfaccia aggiornamento firmware, USB IN, connettore XLR DMX OUT 5-pin

TECHNICAL DRAWINGS

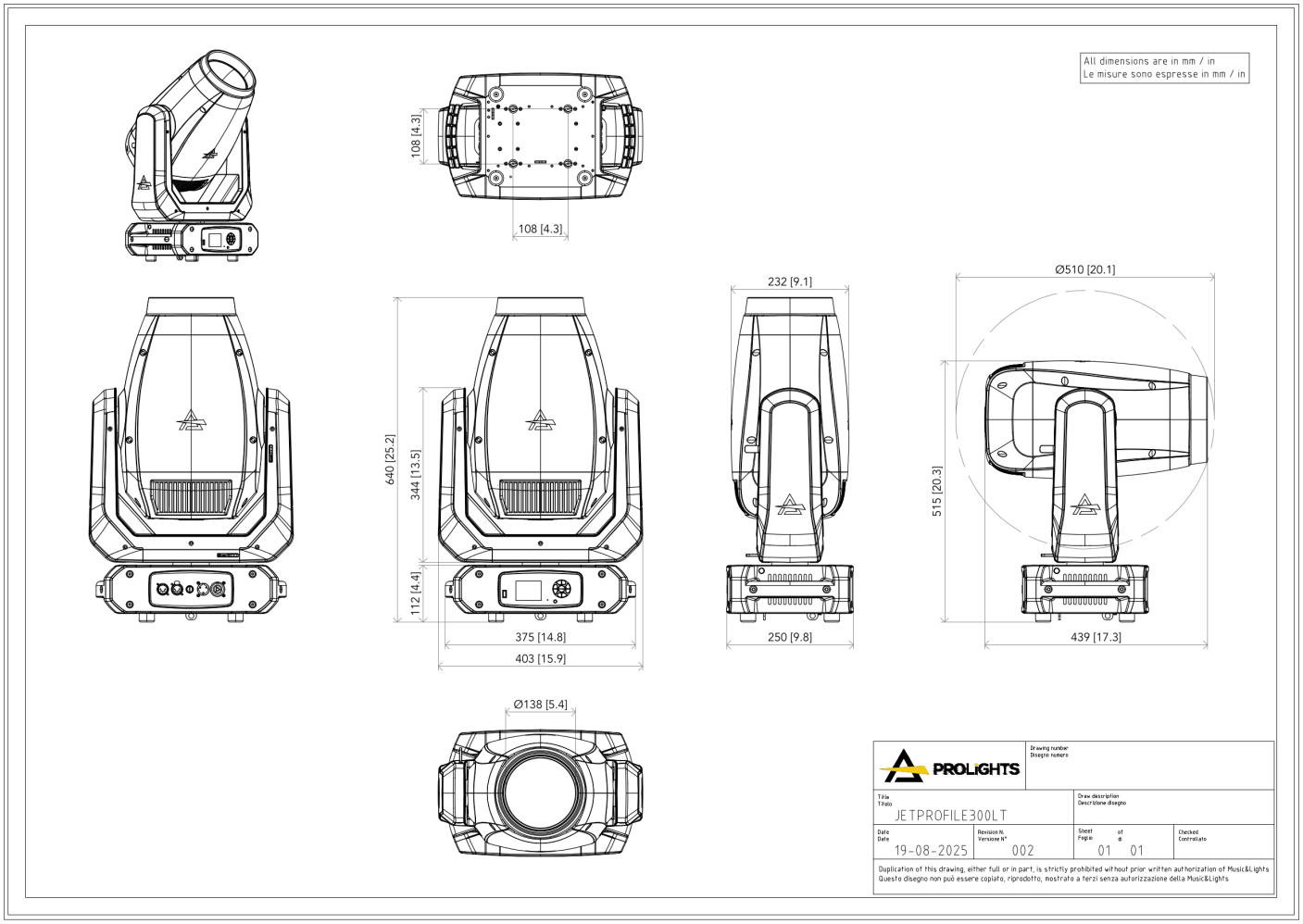

PHOTOMETRICS

Full On - Min Zoom

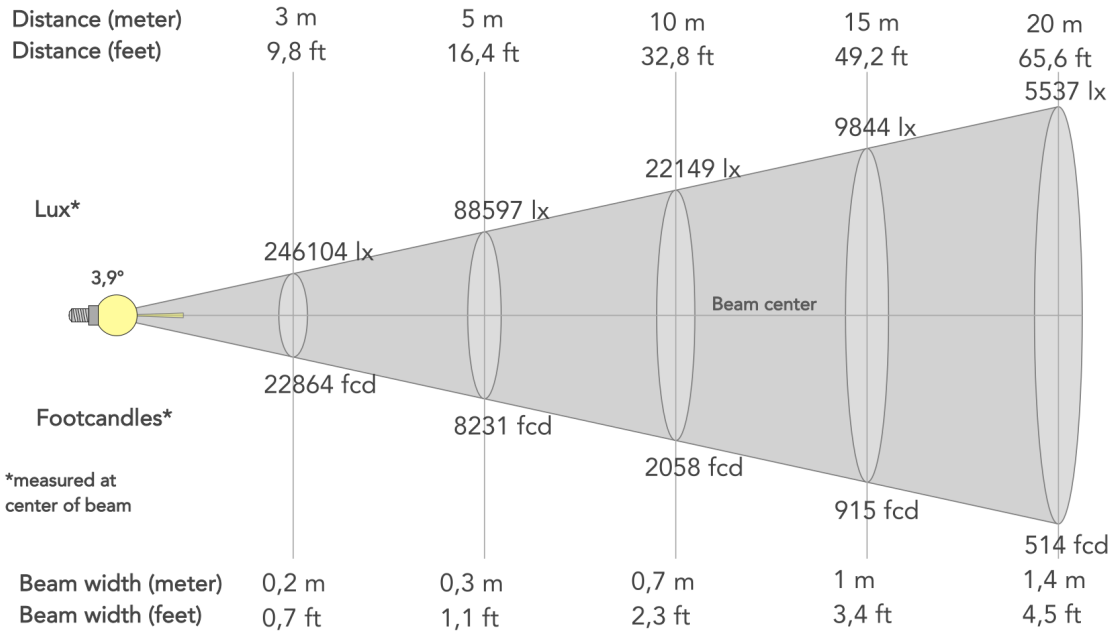

Angolo del fascio (50%): **3.9°**	Angolo di campo (10%): **5.1°**	Angolo di taglio (2,5%): **6.1°**

Full On - Max Zoom

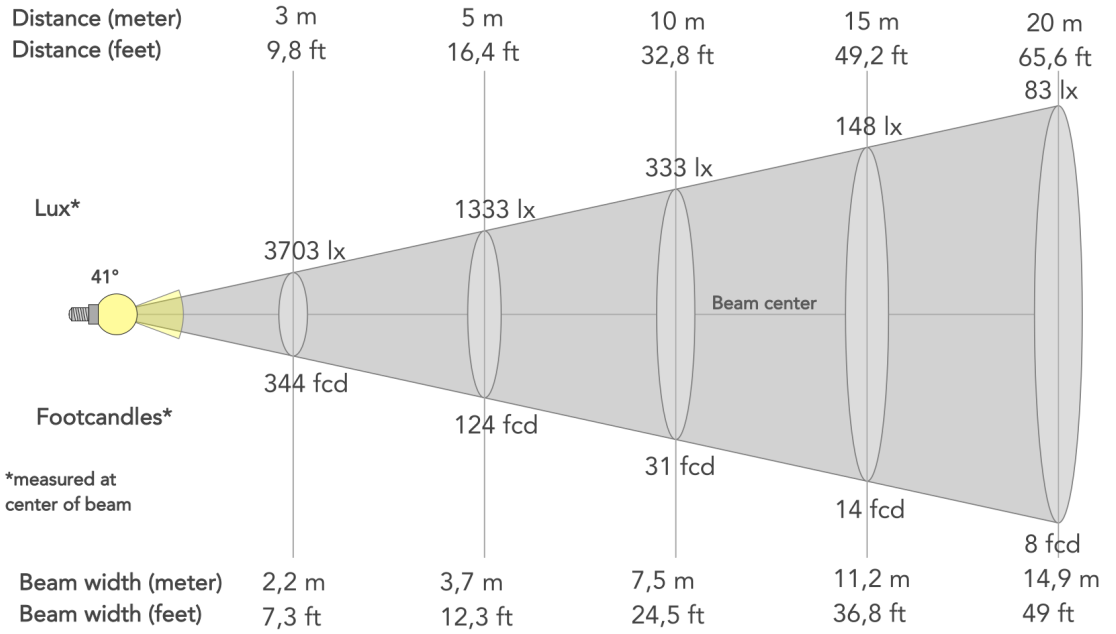

Angolo del fascio (50%): **41°**	Angolo di campo (10%): **42.6°**	Angolo di taglio (2,5%): **44.1°**

MUSIC & LIGHTS S.r.l. | Via A. Olivetti, snc
04026 - Minturno (LT) ITALY | info@prolights.it
Tel: +39 0771 72190 | **prolights.it**
VAT No. IT 02057590594

Scaricato il 27/11/2026 - i dati possono essere provvisori: caratteristiche, specifiche e aspetto possono cambiare senza preavviso