Jet Spot120

ORDER CODE: **JETSPOT120**



SOURCE	ZOOM RANGE	IP RATING
120W LED bianco ad alta potenza	**9,1° - 46,3° motorizzato, lineare**	**IP20**

WEIGHT	FLUSSO LUMINOSO (MAX)
13,5kg / 29.76lbs	**5'686 lm**

SPECIFICHE TECNICHE

SORGENTE LUMINOSA

Sorgente:	120W LED bianco ad alta potenza
CCT sorgente:	7500K
Flusso luminoso:	(9,1°) 4'502 lm - (46,3°) 5'686 lm @Full
Lux:	(9,1°) 9'452 lx - (46,3°) 681lx @5 m full
Durata media sorgente:	> 50.000 hrs (L70B10 @Ta 25° C / 77° F)

OTTICA

Zoom range:	9,1° - 46,3° motorizzato, lineare
Diametro lente:	75mm
Tipo lente:	lenti antiriflesso ad alta definizione con trattamento acromatico
Focus:	motorizzato 16 bit

SISTEMA COLORE

CCT:	sulla ruota 3.200 K
Ruota colori:	8 filtri colore + open

EFFETTI DINAMICI

Risoluzione di controllo:	controllo dimmer a 16 bit
Prisma circolare:	3-f con rotazione bidirezionale, indicizzata, intercambiabile
Frost:	lineare 0-100% light intercambiabile

GOBO

Ruota gobo 1:	7 gobo rotanti + open, intercambiabili, indicizzabili
Dimensioni gobos:	19,2 mm - image: 16 mm - thickness: up to 3 mm
Gobos fissi:	10 gobos fissi + open

CONTROLLO

Protocolli supportati:	DMX512, RDM
Canali DMX:	20ch
RDM:	per indirizzamento remoto e configurazione parametri
Display:	display a colori LCD ad alta risoluzione con rotazione automatica

MOVIMENTO

Pan:	540° - 16-bit
Tilt:	260° - 16-bit
Feedback posizione:	riposizionamento automatico dopo movimento esterno

ELETTRONICA

Dimmer:	0 - 100% lineare, elettronico
Curve dimmer:	4 curve dimmer selezionabili
Strobo / shutter:	1 - 30 Hz, elettronico
Batteria display:	inclusa, batteria tampone autoricaricabile
PWM selezionabile:	600 - 50.000 Hz (step selezionabili)
Aggiornamento firmware con:	via DMX con UPBOXPRO/UPBOX2 (non inclusa) o tramite pennetta USB

CONNESSIONI

Connessione di alimentazione:	Seetronic powerCON TRUE IP65 IN/OUT
Connessione di segnale:	Neutrik XLR 5p IN/OUT connectors

ALIMENTAZIONE

Alimentazione elettrica:	100-240V - 50/60Hz
Potenza massima assorbita (230V):	238W
Output (a 230V):	16 unità connesse in serie
Standby power:	50,2 W
Fattore di potenza:	> 0,94

SPECIFICHE TECNICHE

CARATTERISTICHE FISICHE

Grado IP:	IP20
Raffreddamento:	aria forzata con ventola silenziosa
Struttura:	Struttura in alluminio con copertura in policarbonato ad alta resistenza
Finitura:	nero (RAL 9004)
Temperatura d'esercizio:	Ta -10 - +45 °C
Dimensioni (LxAxP):	340 x 479 x 205mm
Peso:	13,5kg

INSTALLAZIONE

Sospensione e fissaggio:	qualsiasi posizione con staffe Omega quick-lock
Punti di fissaggio:	sedi Omega quick-lock

CERTIFICAZIONI / REPORT

Conformità:	CE, RCM, FCC, cTUVus

BOX CONTENT

1 x JETSPOT120

1 x OS24PLUS

1 x 1,5 meters 3G1,5mmq power cable (BARE END - SEETRONIC IP65 power connector)

ACCESSORI E PRODOTTI CORRELATI



FCLJETH200

Flight-case per contenere 4 pc JETHYB200 / JETSPOT120



JS120HF

Accessorio opzionale filtro frost heavy per JETSPOT120



JS120LF

Accessorio incluso filtro frost light per JETSPOT120



JS120P5F

Accessorio opzionale prisma 5F per JETSPOT120



JS120P4F

Accessorio opzionale prisma 4F per JETSPOT120



JS120P3F

Accessorio incluso prisma 3F per JETSPOT120



OS24PLUS

Aggancio rapido omega, foro M12



UPBOXPRO

Interfaccia aggiornamento firmware, USB IN, connettore XLR DMX OUT 5-pin

TECHNICAL DRAWINGS

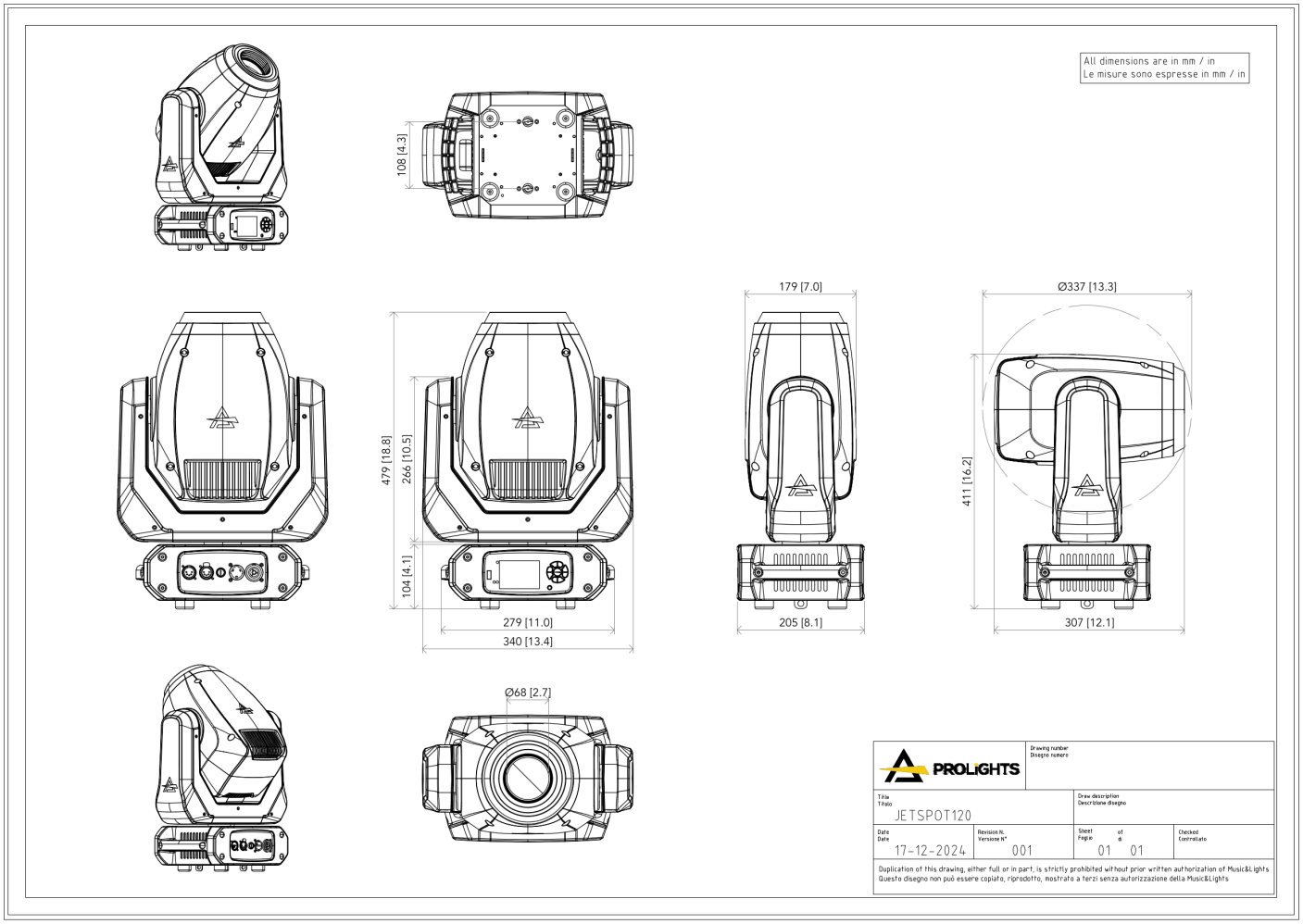

PHOTOMETRICS

Full On - Min Zoom

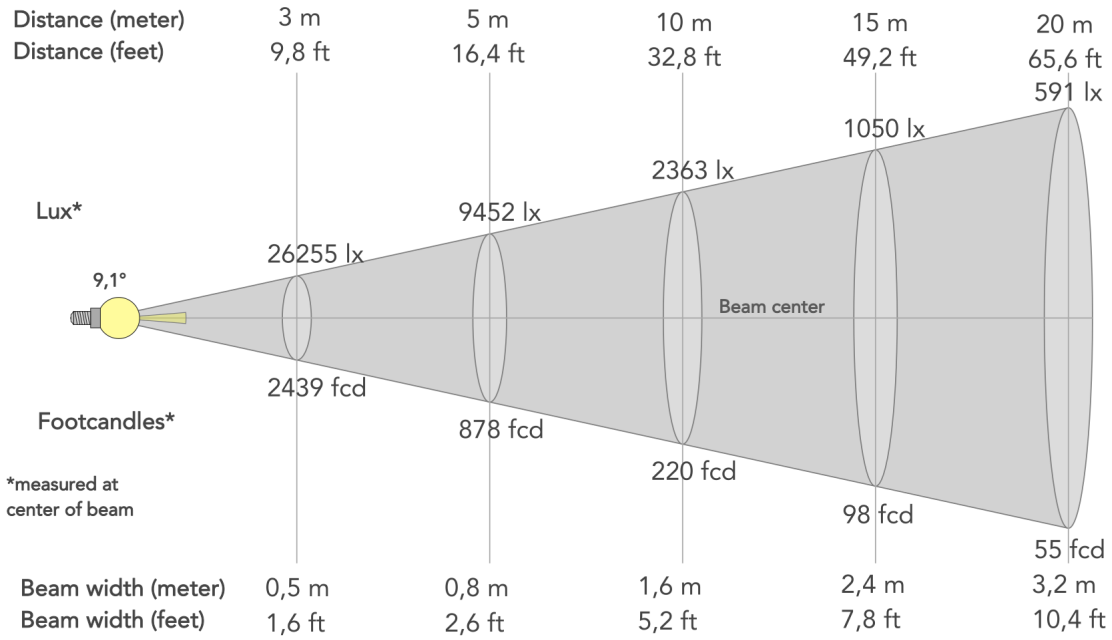

Angolo del fascio (50%): **9.1°**	Angolo di campo (10%): **11.9°**	Angolo di taglio (2,5%): **12.4°**

Full On - Max Zoom

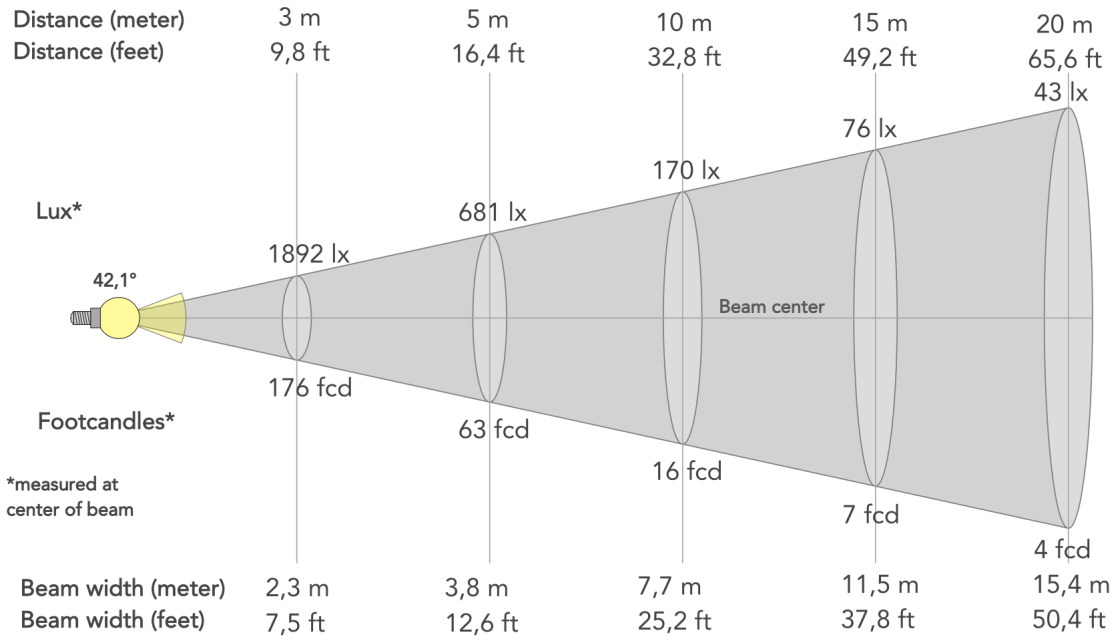

Angolo del fascio (50%): **42.1°**	Angolo di campo (10%): **45.3°**	Angolo di taglio (2,5%): **46.3°**