Jet Wash7

ORDER CODE: **JETWASH7**



VARIANTI

	Code	Finitura	RAL
	**JETWASH7**	**Black**	**9004**
	JETWASH7WH	White	9010

SOURCE
7x20W RGBW Osram Ostar LED

ZOOM RANGE
4° - 55° motorizzato, lineare

IP RATING
IP20

WEIGHT
8,3kg / 18.3lbs

FLUSSO LUMINOSO (MAX)
1'232 lm

SPECIFICHE TECNICHE

SORGENTE LUMINOSA

Sorgente:	7x20W RGBW Osram Ostar LED
Flusso luminoso:	(4°) 1'232 lm - (55°) 1'993 @Full
Lux:	(4°) 28'754 lx - (55°) 611lx @3 m full
Durata media sorgente:	> 50.000 hrs (L70B10 @Ta 25° C / 77° F)

OTTICA

Zoom range:	4° - 55° motorizzato, lineare
Tipo lente:	lenti piano convesse con trama a nido d'ape prive di interspazio

SISTEMA COLORE

CCT:	controllo CCT, correzione +/- green, emulazione tungsten
Preset bianchi:	2.800 K ~ 10.000K
Ruota colori:	ruota colori virtuale con macro

EFFETTI DINAMICI

Risoluzione di controllo:	controllo dimmer a 16 bit
Caratteristiche speciali:	canale crossfade lineare per fade da qualsiasi white macro ad un qualsiasi colore; CTO virtuale sui colori

CONTROLLO

Protocolli supportati:	DMX512, RDM
Canali DMX:	23ch
RDM:	per indirizzamento remoto e configurazione parametri
Display:	display a colori LCD ad alta risoluzione con rotazione automatica

MOVIMENTO

Pan:	540° - 16-bit
Tilt:	233° - 16-bit
Feedback posizione:	riposizionamento automatico dopo movimento esterno

ELETTRONICA

Dimmer:	0 - 100% lineare, elettronico
Curve dimmer:	4 curve dimmer selezionabili
Strobo / shutter:	1 - 30 Hz, elettronico
PWM selezionabile:	600 - 50.000 Hz (step selezionabili)
Aggiornamento firmware con:	via DMX con UPBOXPRO/UPBOX2 (non inclusa)

CONNESSIONI

Connessione di alimentazione:	Neutrik powerCON TRUE1 IN/OUT connectors
Connessione di segnale:	Amphenol XLR 5p IN/OUT connectors

ALIMENTAZIONE

Alimentazione elettrica:	100-240V - 50/60Hz
Potenza massima assorbita (230V):	160W
Output (a 230V):	15 unità connesse in serie
Standby power:	35W
Fattore di potenza:	> 0,94

CARATTERISTICHE FISICHE

Grado IP:	IP20
Raffreddamento:	aria forzata filtrata con ventola silenziosa
Struttura:	Struttura in alluminio con copertura in policarbonato ad alta resistenza
Finitura:	nero (RAL 9004) o bianco (RAL 9010)
Temperatura d'esercizio:	Ta -10 - +45 °C
Dimensioni (LxAxP):	279x377x205mm
Peso:	8,3kg

SPECIFICHE TECNICHE

INSTALLAZIONE

Sospensione e fissaggio:	qualsiasi posizione con staffe Omega quick-lock
Punti di fissaggio:	sedi Omega quick-lock

CERTIFICAZIONI / REPORT

Conformità:	CE, UKCA, RCM

BOX CONTENT

1 x JETWASH7

1 x OS24PLUS

1 x 1,5 meters 3G1,5mmq power cable (BARE END - NEUTRIK POWERCON TRUE1 IP65 power connector)

ACCESSORI E PRODOTTI CORRELATI



OS24PLUS

Aggancio rapido omega, foro M12



FCLASTRAW7PIX

Flight-case per contenere 6 pc ASTRAWASH7PIX / JETWASH7



ASTRAW7PEC

Egg Crate per ASTRAWASH7PIX / JETWASH7



UPBOXPRO

Interfaccia aggiornamento firmware, USB IN, connettore XLR DMX OUT 5-pin

TECHNICAL DRAWINGS

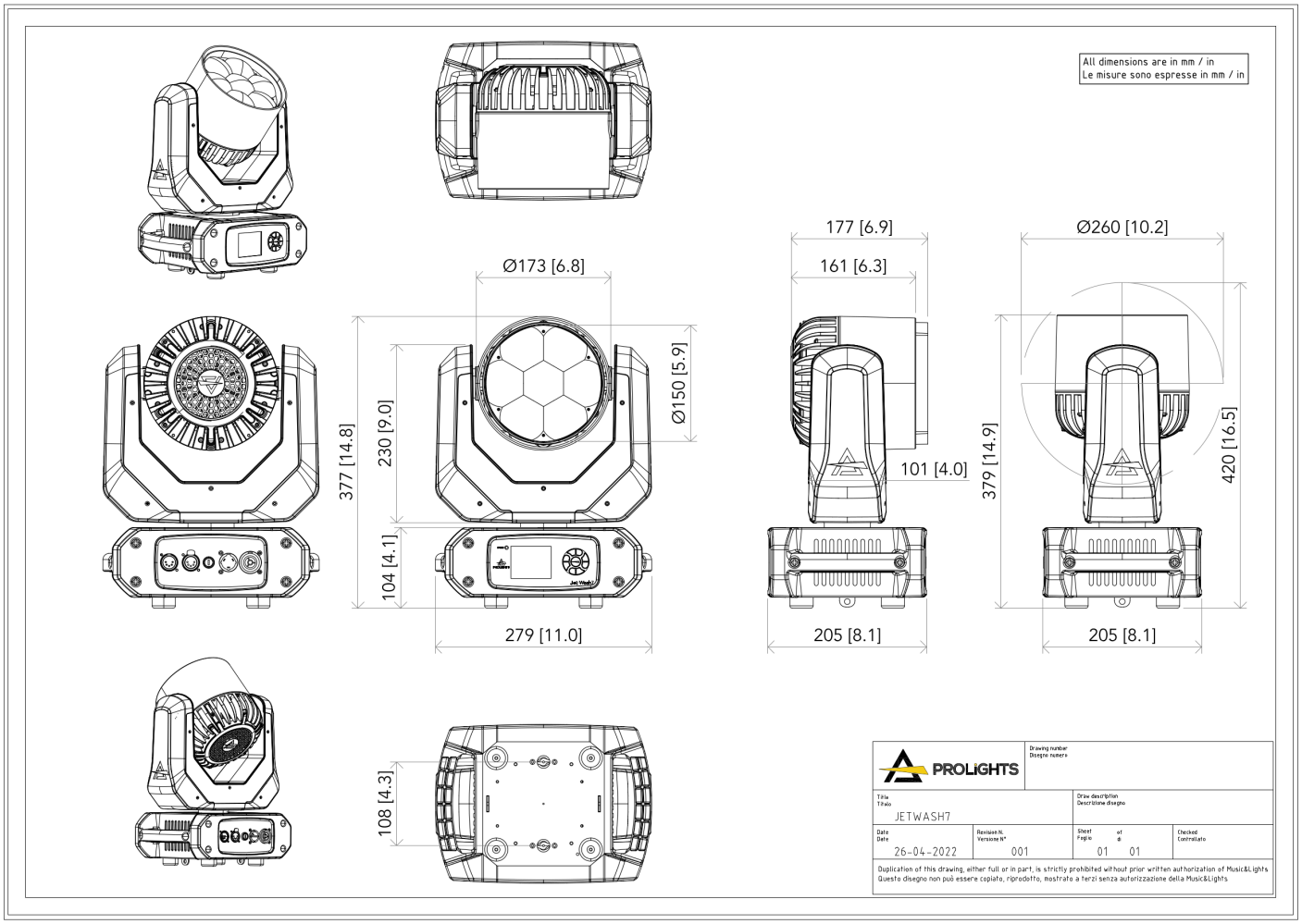

PHOTOMETRICS

Full On Cal. Off - Min Zoom

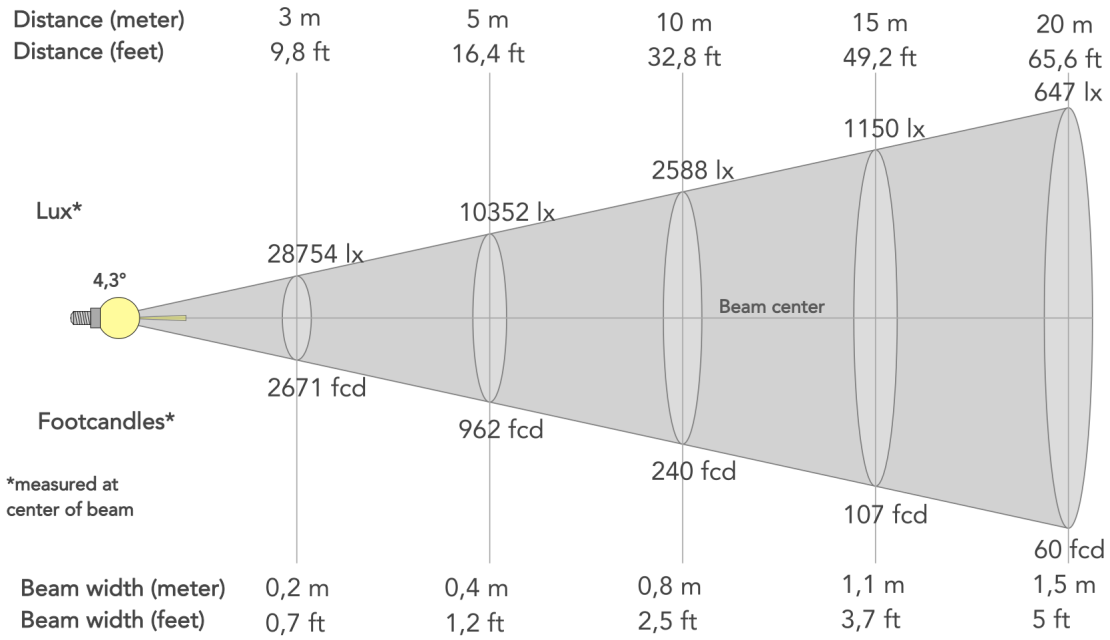

Angolo del fascio (50%): **4.3°**	Angolo di campo (10%): **5.7°**	Angolo di taglio (2,5%): **6.5°**

Full On Cal. Off - Max Zoom

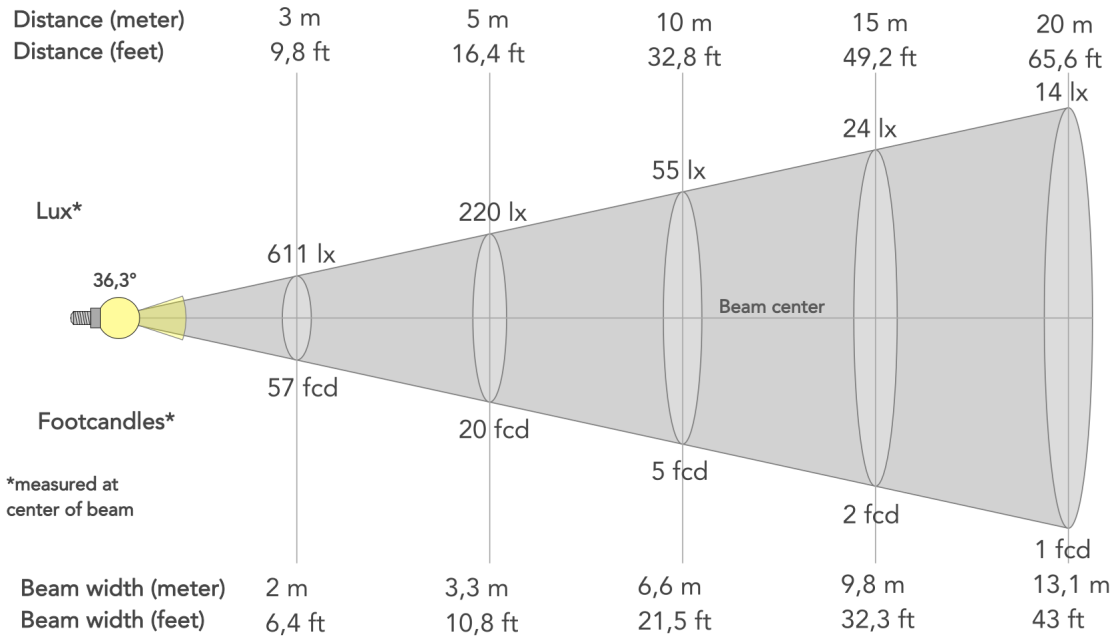

Angolo del fascio (50%): **36.3°**	Angolo di campo (10%): **55.5°**	Angolo di taglio (2,5%): **65.7°**