Lumipar6q

ORDER CODE: LUMIPAR6Q



SOURCE		
6x8W RGBW LED		

CARATTERISTICHE PRINCIPALI

- 6x8W RGBW/FC LED

SPECIFICHE TECNICHE

SORGENTE LUMINOSA

Sorgente:	6x8W RGBW LED
CCT sorgente:	3200 - 10000K
Durata media sorgente:	> 50.000 h

OTTICA

Angolo di proiezione:	20°
Angolo di campo:	34°

SISTEMA COLORE

Preset bianchi:	3200 - 10000K

ACCESSORI E PRODOTTI CORRELATI



LUMIPARIRCH
Controller ad infrarossi RGBWAP, contr. manual / auto, LUMI IR series



ARCLUMIL45D38
Lente 45°, D.38mm



UPBOXPRO
Interfaccia aggiornamento firmware, USB IN, connettore XLR DMX OUT 5-pin

TECHNICAL DRAWINGS

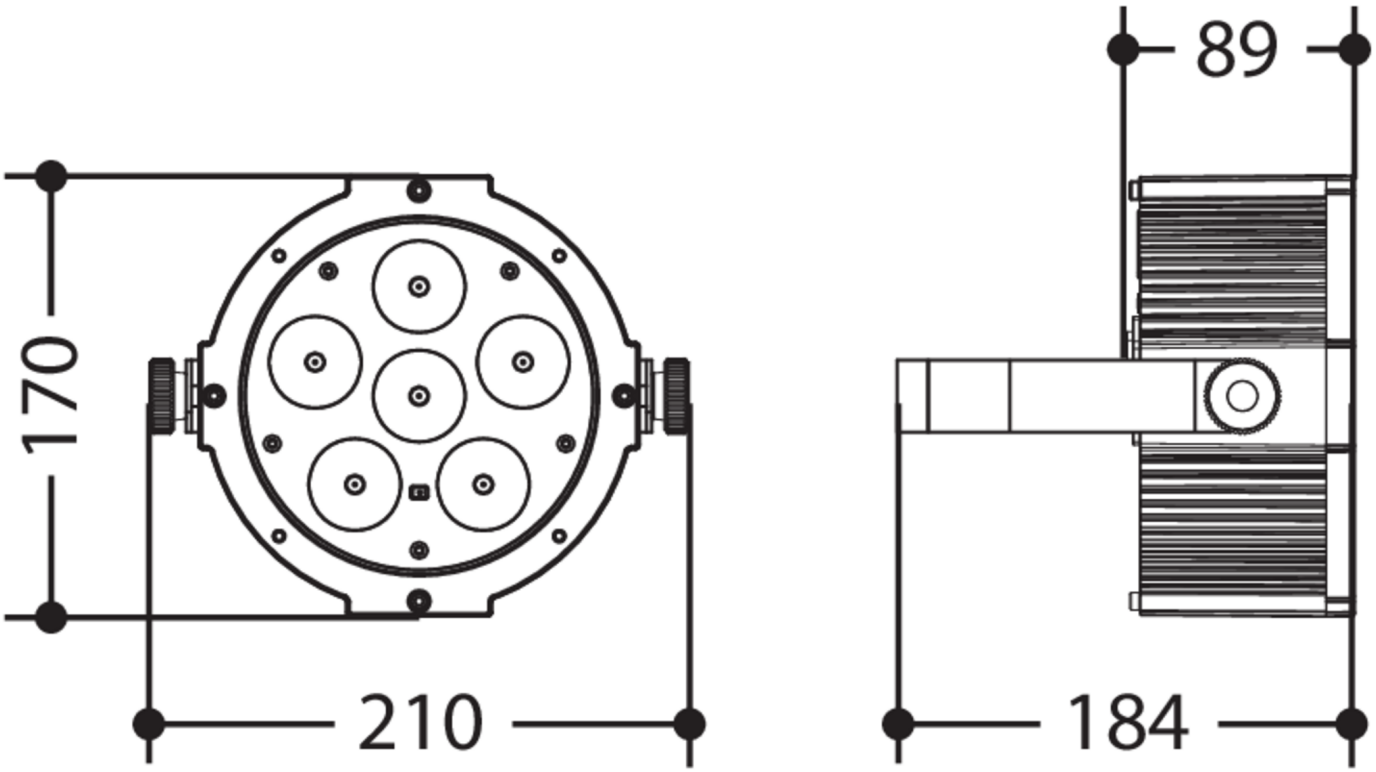

MUSIC & LIGHTS S.r.l.
Via A. Olivetti, snc
04026 - Minturno (LT) ITALY
info@prolights.it
Tel: +39 0771 72190
prolights.it
VAT No. IT 02057590594