LumiPix 12QTour

ORDER CODE: **LUMIPIX12QTOUR**



SOURCE
12x10W RGBW LEDs

IP RATING
IP30

WEIGHT
5,4kg / 11.9lbs

FLUSSO LUMINOSO (MAX)
3'657 lm

SPECIFICHE TECNICHE

SORGENTE LUMINOSA

Sorgente:	12x10W RGBW LEDs
Flusso luminoso:	(15°) 3'657 lm - (45°) 3'630 @Full
Lux:	(15°) 2'901lx @5 m full
Lux:	(45°) 325lx @5 m full
Durata media sorgente:	> 50.000 h

OTTICA

Angolo di proiezione:	22,6°
Angolo di campo:	39°
Diametro lente:	45mm
Ottiche aggiuntive:	15° (opt) - 45° (opt)
Altro:	on board magnetic frost holder

SISTEMA COLORE

Ruota colori:	ruota colori virtuale con macro
Macros:	pixel macro con controllo di velocità e intensità incorporate

EFFETTI DINAMICI

Pixel pattern:	pattern statici e dinamici preimpostati
Modalità statico:	riproduzione statica di un colore
Modalità manuale:	regolazione manuale di un colore
Auto mode:	programmi integrati con regolazione della velocità di esecuzione

CONTROLLO

Protocolli supportati:	DMX512
Canali DMX:	5 / 7 / 9 / 49ch
Pixel control:	controllo pixel2pixel
Display:	Graphic User Interface
Master/Slave:	per il controllo di più unità collegate in catena

ELETTRONICA

Dimmer:	0 - 100% lineare, elettronico
Curve dimmer:	7 curve dimmer selezionabili
Strobo / shutter:	1 - 30 Hz, elettronico
Aggiornamento firmware con:	via DMX con UPBOXPRO/UPBOX1 (non inclusa)

CONNESSIONI

Connessione di alimentazione:	Seetronic powerKon IN/OUT connectors
Connessione di segnale:	Amphenol XLR 5p IN/OUT connectors

ALIMENTAZIONE

Alimentazione elettrica:	100-240V - 50/60Hz
Potenza massima assorbita (230V):	100W
Output (a 230V):	30 unità connesse in serie
Potenza massima assorbita (120V):	105W
Output (a 120V):	14 unità connesse in serie
Fattore di potenza:	0,94

CARATTERISTICHE FISICHE

Grado IP:	IP30
Raffreddamento:	senza ventole, a convezione naturale
Struttura:	Corpo in alluminio pressofuso ad alta resistenza
Finitura:	nero
Temperatura d'esercizio:	Ta -10 - +45 °C
Dimensioni (LxAxP):	994x138x70mm
Peso:	5,4kg

INSTALLAZIONE

Sospensione e fissaggio:	doppia staffa per installazione sospesa e posizionamento a terra
Sistema staffa:	staffa da terra compatibile con staffe Omega quick-lock
Punti di fissaggio:	sedi Omega quick-lock

CERTIFICAZIONI / REPORT

Conformità:	CE, UKCA, RCM

SPECIFICHE TECNICHE

BOX CONTENT

1 x LUMIPIX12QTOUR

2 x side floor brackets

1 x 1,5 meters power cable (BARE END - SEETRONIC power connector)

ACCESSORI E PRODOTTI CORRELATI



ARCLUMIL25D45
Lente 25°, D.45mm



ARCLUMIL15D45
Lente 15°, D.45mm



ARCLUMIL45D45
Lente 45°, D.45mm



OS25PLUS
Aggancio rapido omega, foro M12



UPBOXPRO
Interfaccia aggiornamento firmware, USB IN, connettore XLR DMX OUT 5-pin

TECHNICAL DRAWINGS

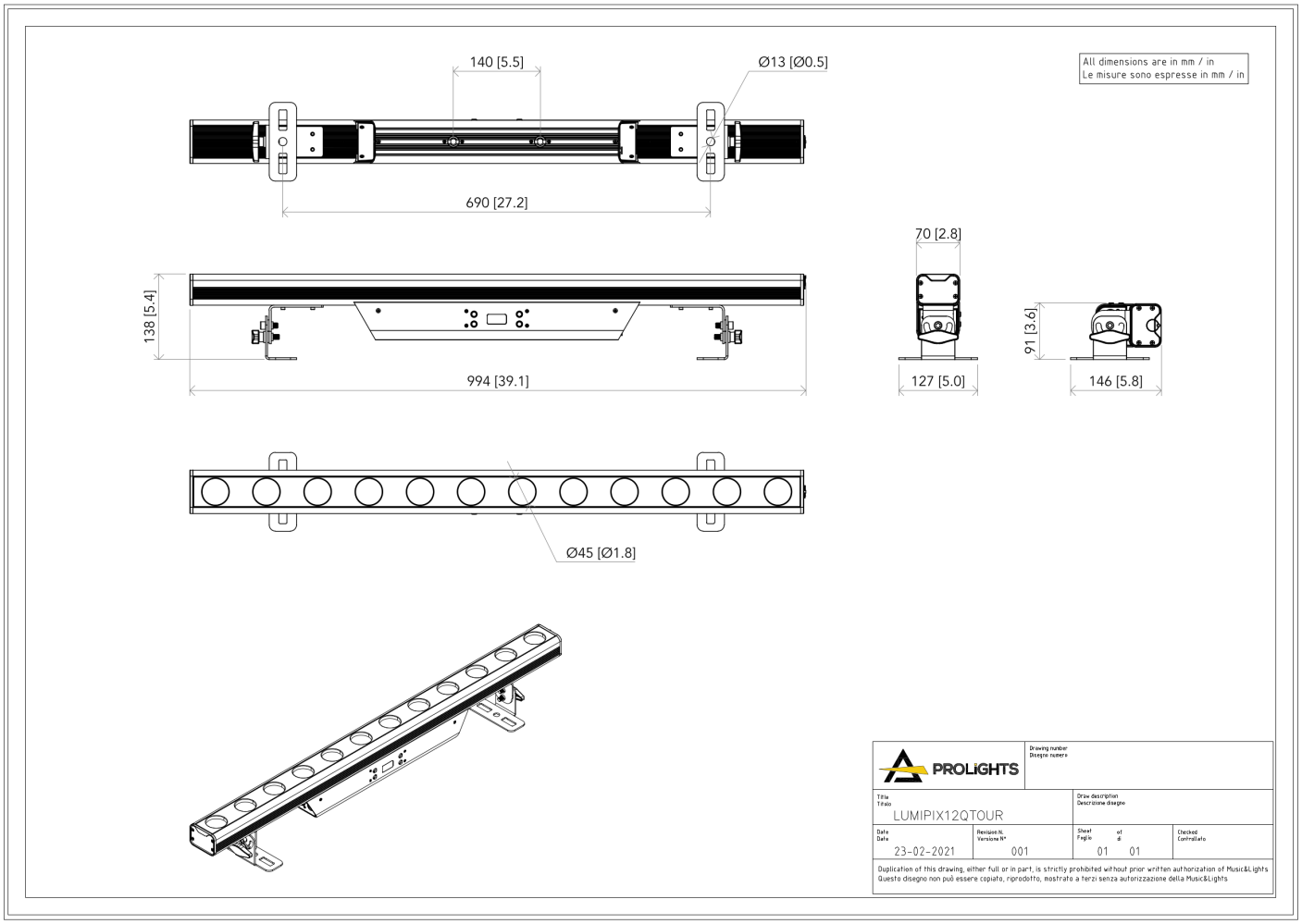

PHOTOMETRICS

Full On - 15°

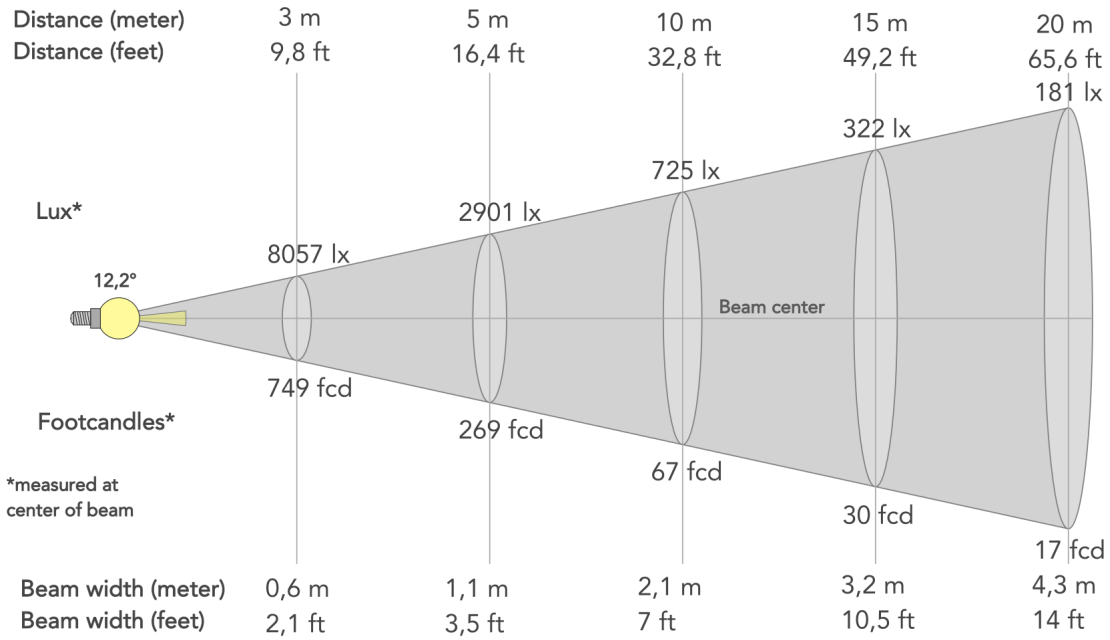

Angolo del fascio (50%): **12.2°**	Angolo di campo (10%): **20.6°**	Angolo di taglio (2,5%): **27.6°**

Full On - 25°

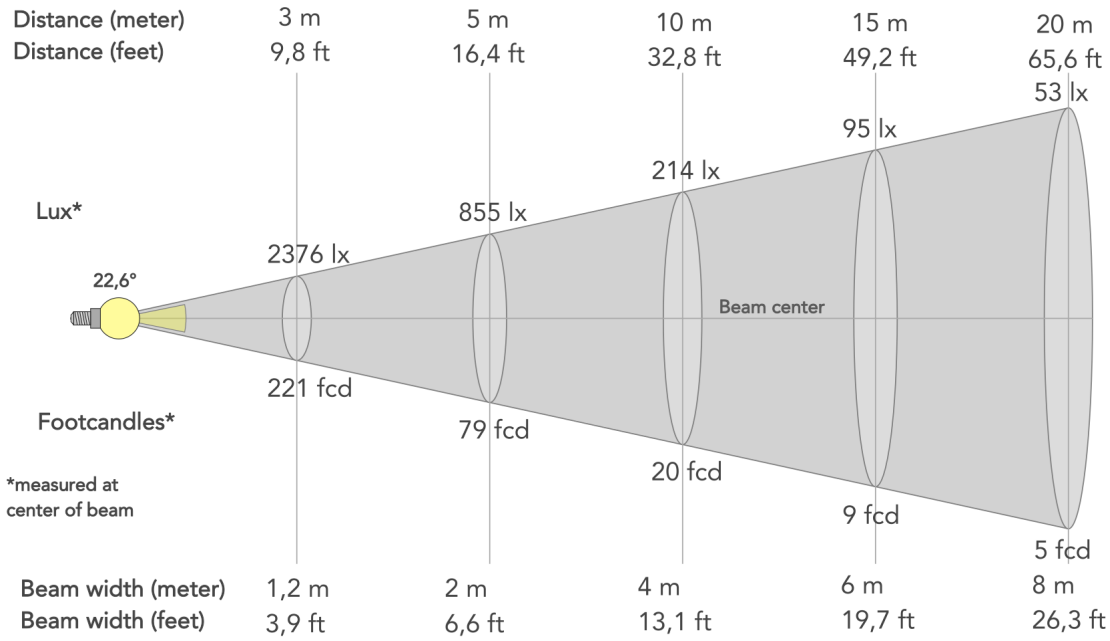

Angolo del fascio (50%): **22.6°**	Angolo di campo (10%): **39.1°**	Angolo di taglio (2,5%): **49.8°**

Full On - 45°

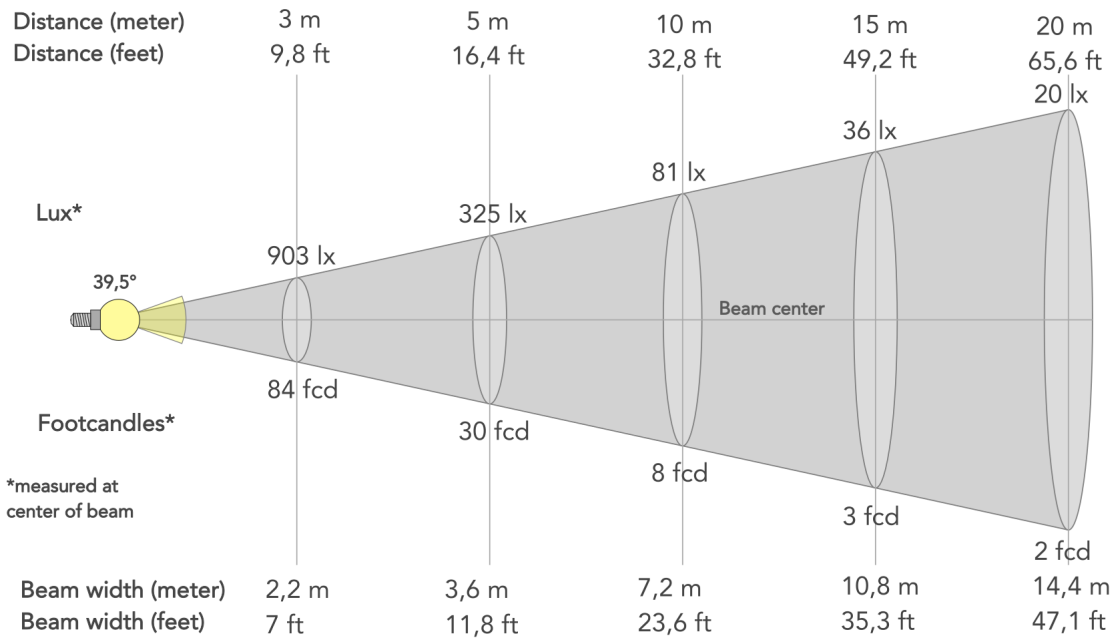

Angolo del fascio (50%): **39.5°**	Angolo di campo (10%): **61.2°**	Angolo di taglio (2,5%): **76.3°**