LumiPix 16H

ORDER CODE: LUMIPIX16H

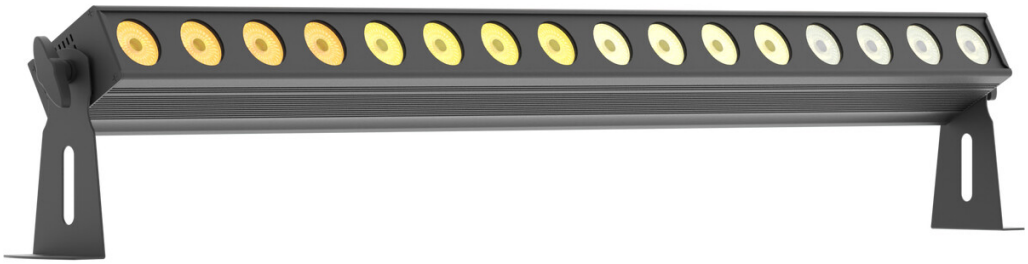

SOURCE	IP RATING	WEIGHT
16x12W RGBWAP LEDs	**IP33**	**5,1kg / 11.24lbs**

SPECIFICHE TECNICHE

SORGENTE LUMINOSA

Sorgente:	16x12W RGBWAP LEDs
Flusso luminoso:	4'159
Lux:	(22°) 2'692lx @3 m full
Lux:	(25°) 1'907lx @3 m full
Durata media sorgente:	> 50.000 h

OTTICA

Angolo di proiezione:	22°
Angolo di campo:	37°
Diametro lente:	42mm
Ottiche aggiuntive:	25° and 45° (optional)

SISTEMA COLORE

Preset bianchi:	3.200 K -10.000K
Ruota colori:	ruota colori virtuale con macro
Macros:	pixel macro con controllo di velocità e intensità incorporate

EFFETTI DINAMICI

Modalità statico:	riproduzione statica di un colore
Modalità manuale:	regolazione manuale di un colore
Auto mode:	programmi integrati con regolazione della velocità di esecuzione

CONTROLLO

Protocolli supportati:	DMX512
Canali DMX:	6 / 8 / 12 / 96 / 101ch
Pixel control:	controllo pixel2pixel
Display:	display LCD
Master/Slave:	per il controllo di più unità collegate in catena

ELETTRONICA

Dimmer:	0 - 100% lineare, elettronico
Curve dimmer:	4 curve dimmer selezionabili
Strobo / shutter:	1-25 Hz, elettronico
Aggiornamento firmware con:	via DMX con UPBOXPRO/UPBOX1 (non inclusa)

CONNESSIONI

Connessione di alimentazione:	Neutrik powerCON IN/OUT connectors
Connessione di segnale:	XLR 3p + 5p IN/OUT connectors

ALIMENTAZIONE

Alimentazione elettrica:	100-240V - 50/60Hz
Potenza massima assorbita (230V):	160W
Output (a 230V):	12 unità connesse in serie
Potenza massima assorbita (120V):	165W
Fattore di potenza:	pF 0,95 @120 V - pF 0,90 @230 V

CARATTERISTICHE FISICHE

Grado IP:	IP33
Raffreddamento:	senza ventole, a convezione naturale
Struttura:	Robusto profilo in alluminio
Finitura:	nero
Temperatura d'esercizio:	Ta -10 - +45 °C
Dimensioni (LxAxP):	1.000x180x63mm
Peso:	5,1kg

INSTALLAZIONE

Sospensione e fissaggio:	staffa per installazione sospesa e posizionamento a terra

CERTIFICAZIONI / REPORT

Conformità:	CE, UKCA, RCM

SPECIFICHE TECNICHE

BOX CONTENT

1 x LUMIPIX16H

1 x 1,5 meters power cable (BARE END - NEUTRIK POWERCON)

2 x side floor brackets

ACCESSORI E PRODOTTI CORRELATI



ARCLUMIL15D42
Lente 22°, D.42mm



ARCLUMIL45D42
Lente 45°, D.42mm



UPBOXPRO
Interfaccia aggiornamento firmware, USB IN, connettore XLR DMX OUT 5-pin

TECHNICAL DRAWINGS

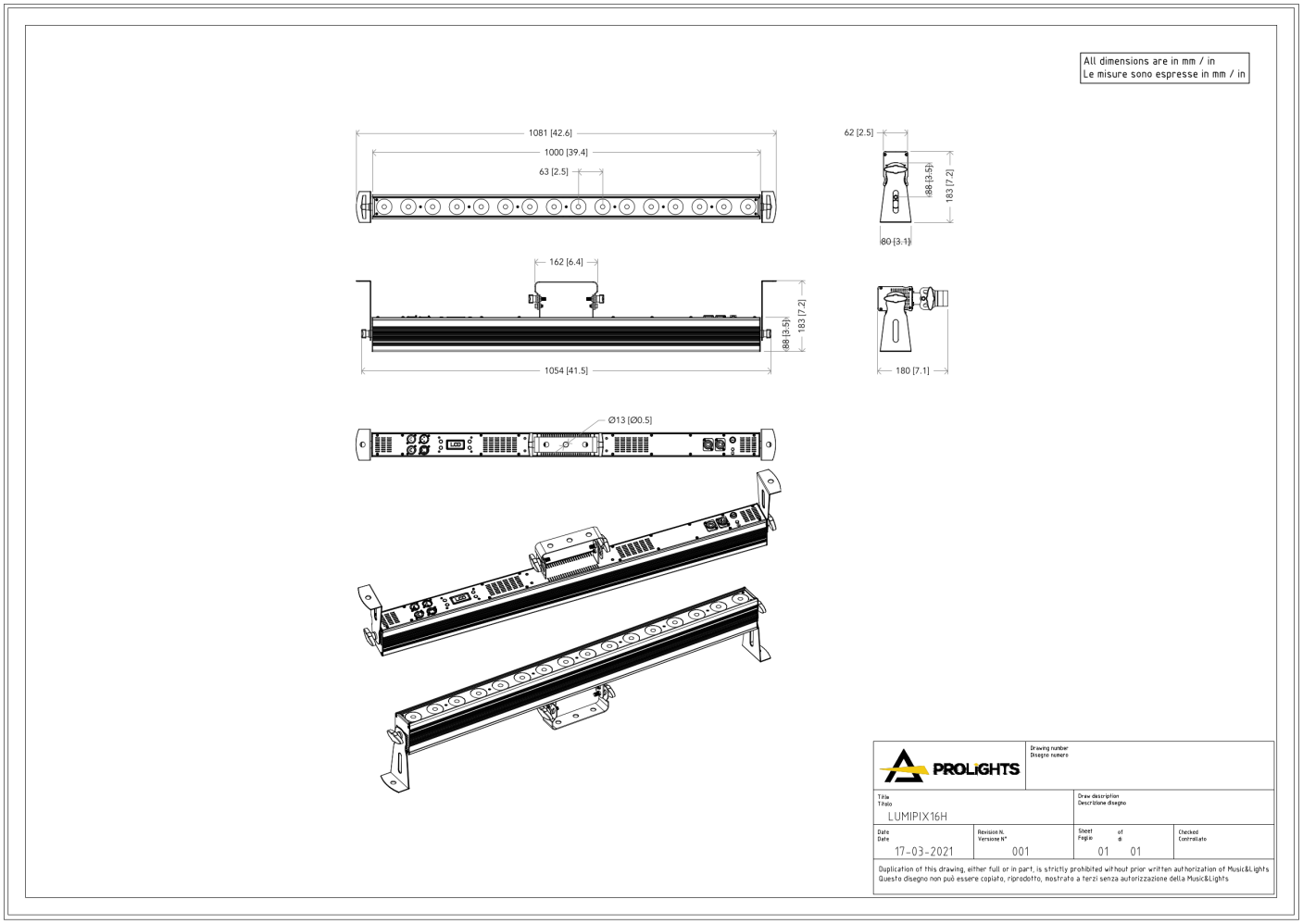

PHOTOMETRICS

Full On - 15°

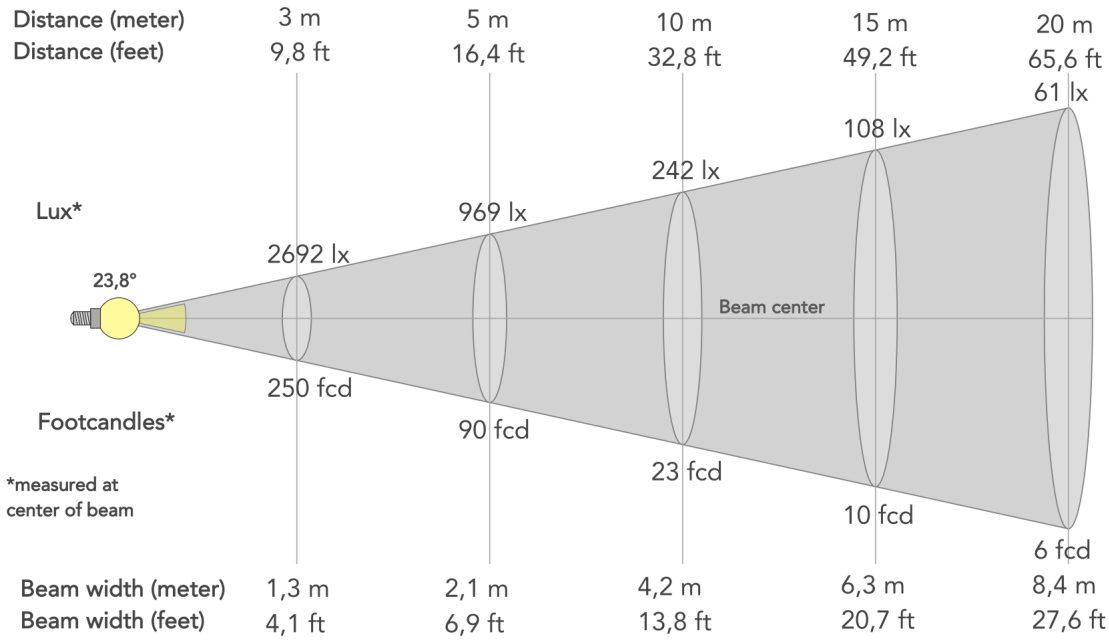

Angolo del fascio (50%): **23.8°**	Angolo di campo (10%): **37.6°**	Angolo di taglio (2,5%): **47.3°**

Full On - 25°

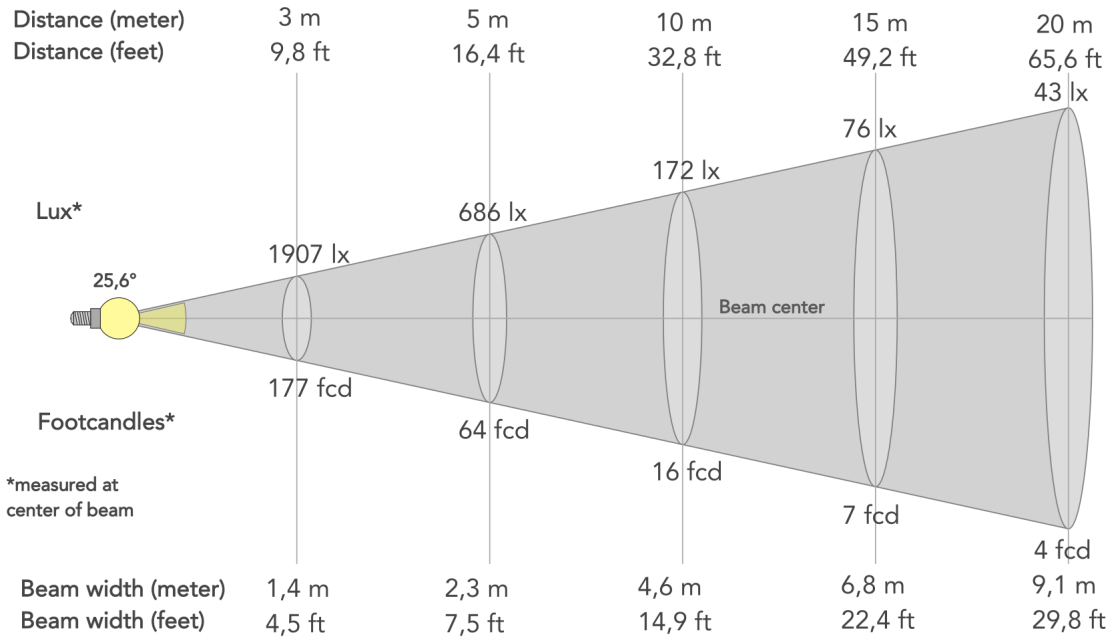

Angolo del fascio (50%): **25.6°**	Angolo di campo (10%): **47.5°**	Angolo di taglio (2,5%): **62.4°**

MUSIC & LIGHTS S.r.l. | Via A. Olivetti, snc
04026 - Minturno (LT) ITALY | info@prolights.it
Tel: +39 0771 72190 | **prolights.it**
VAT No. IT 02057590594

Scaricato il 26/11/2026 - i dati possono essere provvisori: caratteristiche, specifiche e aspetto possono cambiare senza preavviso