EclMiniFresnel VW

ORDER CODE: MINIECLFRVWBK



VARIANTI

	Code	Colore	Pole Operated
	**MINIECLFRVWBK**	**Black**	**No**
	MINIECLFRVWWH	White	No

SOURCE
60W LED bianco variabile (pilotato a 50 W)

ZOOM RANGE
21° - 83° manuale

IP RATING
IP20

WEIGHT
2,5kg / 5.51lbs

FLUSSO LUMINOSO (MAX)
877 lm

CRI
96 @WW

SPECIFICHE TECNICHE

SORGENTE LUMINOSA

Sorgente:	60W LED bianco variabile (pilotato a 50 W)
CCT sorgente:	2.700 K - 5.600K
Flusso luminoso:	(21°) 877 lm - (83°) 2'320 @Full
Lux:	(21°) 630 lx - (83°) 238lx @3 m
CRI:	96 @WW; 95 @CW; 95 @full
R9:	91 @WW; 88 @CW; 86 @full
TLCI:	95 @WW; 98 @CW; 97 @full
TM30 Rf:	> 94 @WW; >93 @CW; > 94 @full
TM30 Rg:	< 103 @WW; < 104 @CW; < 104 @full
Durata media sorgente:	> 50.000 h

OTTICA

Zoom range:	21° - 83° manuale
Diametro lente:	100mm
Tipo lente:	fresnel zoom lens

SISTEMA COLORE

Miscelazione del colore:	bianco variabile
CCT:	controllo CCT tramite canale DMX indipendente
Preset bianchi:	2.700 K - 5.600K
Ruota colori:	bianchi predefiniti incorporati

EFFETTI DINAMICI

Risoluzione di controllo:	controllo dimmer a 16 bit
Modalità statico:	selezione statica del dimmer e della temperatura colore
Modalità manuale:	regolazione manuale dimmer e CT da manopola
Auto mode:	programmi integrati con regolazione della velocità di esecuzione

CONTROLLO

Protocolli supportati:	DMX512, RDM
Canali DMX:	1 / 2 / 4 / 5 / 11ch
RDM:	per indirizzamento remoto e configurazione parametri
Display:	Graphic User Interface
Stand Alone:	3 pomelli rotativi

ELETTRONICA

Dimmer:	0 - 100% lineare, elettronico
Curve dimmer:	4 curve dimmer selezionabili
Strobo / shutter:	1 - 30 Hz, elettronico
PWM selezionabile:	600 - 25.000 Hz (step selezionabili)
Aggiornamento firmware con:	via DMX con UPBOXPRO/UPBOX1 (non inclusa)

CONNESSIONI

Connessione di alimentazione:	Neutrik powerCON TRUE1 IN/OUT connectors
Connessione di segnale:	Amphenol XLR 5p IN/OUT connectors

ALIMENTAZIONE

Alimentazione elettrica:	100-240V - 50/60Hz
Potenza massima assorbita (230V):	50W
Output (a 230V):	35 unità connesse in serie
Fattore di potenza:	> 0,52

CARATTERISTICHE FISICHE

Grado IP:	IP20
Raffreddamento:	aria forzata con ventola silenziosa
Struttura:	Corpo in alluminio pressofuso ad alta resistenza
Finitura:	nero (RAL 9004) o bianco (RAL 9003)
Temperatura d'esercizio:	Ta -20 - +45 °C
Dimensioni (LxAxP):	191x281x203mm
Peso:	2,5kg

SPECIFICHE TECNICHE

INSTALLAZIONE

Sospensione e fissaggio:	staffa per installazione sospesa e posizionamento a terra
Hardware a bordo:	portafiltro, barndoor a 4 alette e spigot

CERTIFICAZIONI / REPORT

Conformità:	CE, UKCA, RCM

BOX CONTENT

1 x MINIECLFRVW

1 x MINIECLFRBD

1 x MINIECLFRTPG

ACCESSORI E PRODOTTI CORRELATI



ECLFRSPG

Spigot per fixtures PROLIGHTS



MINIECLFRBD

4 alette nere per la regolazione del fascio di luce, nera



UPBOXPRO

Interfaccia aggiornamento firmware, USB IN, connettore XLR DMX OUT 5-pin



MINIECLFRBDWH

4 alette nere per la regolazione del fascio di luce, bianca



MINIECLFRTPG

Telaio porta gelatina per MINIECLFR series

TECHNICAL DRAWINGS

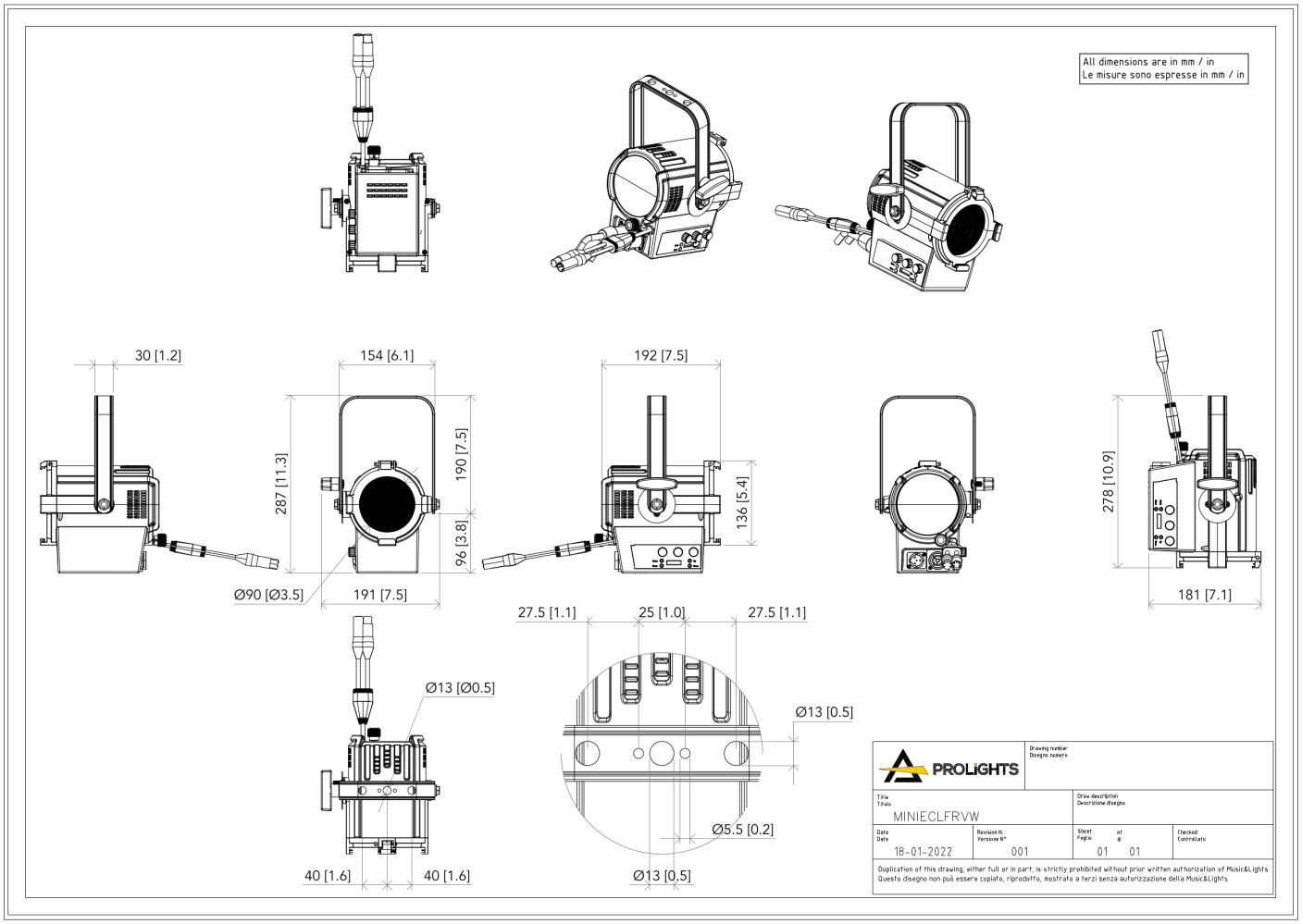

PHOTOMETRICS

Full On - Min Zoom

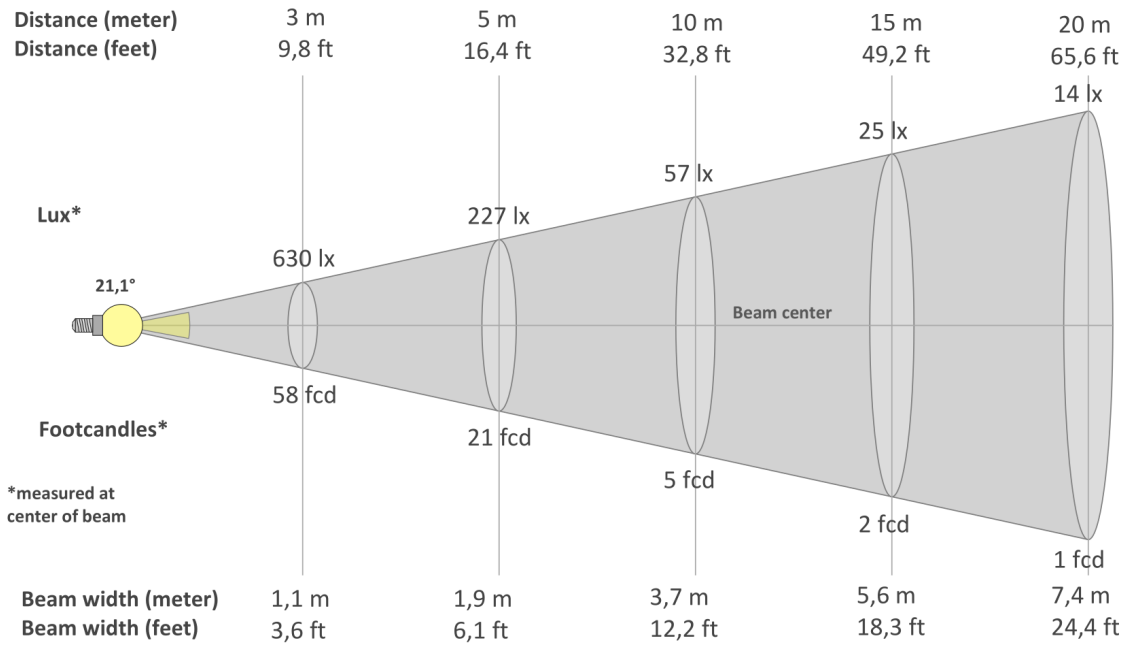

Angolo del fascio (50%): **21.1°**	Angolo di campo (10%): **35.2°**	Angolo di taglio (2,5%): **53.8°**

Full On - Max Zoom

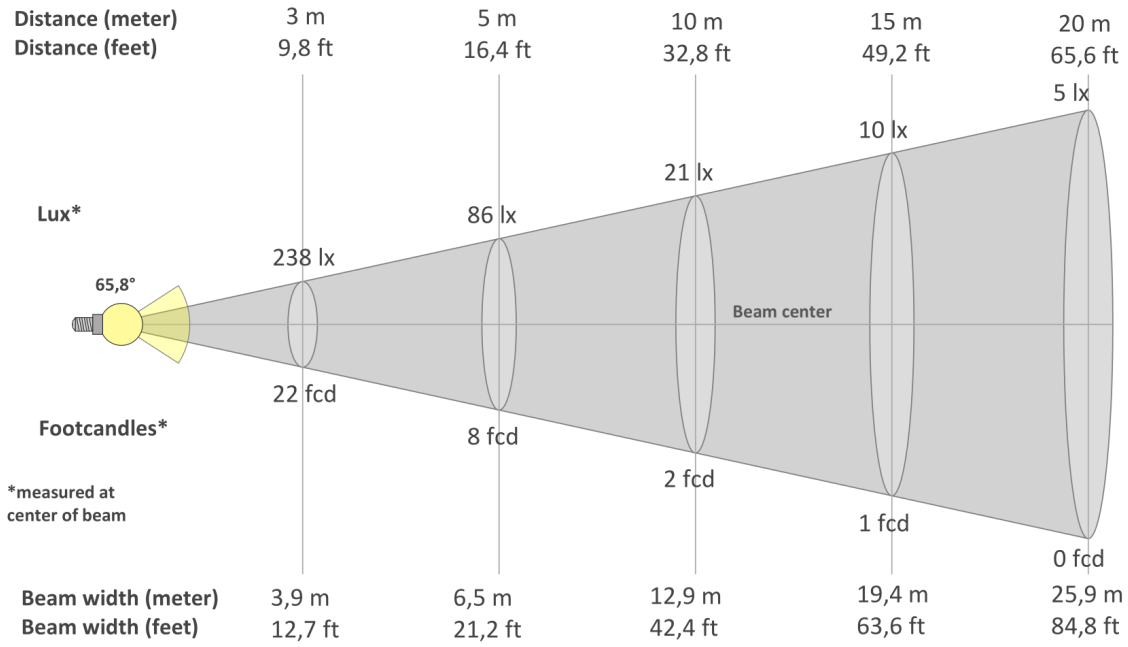

Angolo del fascio (50%): **65.8°**	Angolo di campo (10%): **83.3°**	Angolo di taglio (2,5%): **105.9°**