Mosaico C5M

ORDER CODE: MOSAICOC5M



SOURCE
250W LED bianco ad alta potenza

ZOOM RANGE
12,9° - 46,5° motorizzato, lineare

IP RATING
IP66 per installazioni outdoor

WEIGHT
19,3kg / 42.55lbs

FLUSSO LUMINOSO (MAX)
10'740 lm

SPECIFICHE TECNICHE

SORGENTE LUMINOSA

Sorgente:	250W LED bianco ad alta potenza
CCT sorgente:	8.500K
Flusso luminoso:	(12.9°) 10'740 lm - (46.5°) 11'667 @Full
Lux:	(12.9°) 10'512 lx - (46.5°) 1'409lx @5 m full
Durata media sorgente:	> 30.000 hrs (L70B10 @Ta 25° C / 77° F)

OTTICA

Zoom range:	12,9° - 46,5° motorizzato, lineare
Diametro lente:	109mm
Tipo lente:	gruppo ottico composto da lente in vetro HQ
Focus:	motorizzato 8/16 bit

SISTEMA COLORE

Ruota colori:	14 filtri colore su due ruote indipendenti

EFFETTI DINAMICI

Ruota di animazione:	ruota animazione indicizzabile con rotazione oraria e antioraria
Prisma circolare:	3-f con rotazione bidirezionale, Indicizzabile
Frost:	lineare 0-100%
Iris:	5 - 100% motorizzato
Caratteristiche speciali:	interchangeable animation wheel through magnets and record scenes and create chases and shows throughout these scenes

GOBO

Ruota gobo 1:	7 gobo rotanti + open, intercambiabili, indicizzabili
Dimensioni gobos (BN):	outer: 26,9 mm - image: 23 mm
Dimensioni gobos (Colore):	outer: 26,9 mm - image: 20,5 mm

CONTROLLO

Protocolli supportati:	DMX512, RDM, CRMX + WDMX
Canali DMX:	12 / 14 / 16 / 19ch
RDM:	per indirizzamento remoto e configurazione parametri
Display:	display touch black OLED
Stand Alone:	Stand Alone programmer and playback

ELETTRONICA

Dimmer:	0 - 100% lineare, elettronico
Curve dimmer:	4 curve dimmer selezionabili
Strobo / shutter:	1~30 Hz, elettronico
Aggiornamento firmware con:	via DMX con UPBOXPRO/UPBOX1 (non inclusa)

CONNESSIONI

Connessione di alimentazione:	1,8 m connessione IP pressofusa per il segnale di ingresso e di uscita
Connessione di segnale:	1,8 m connessione IP pressofusa per il segnale di ingresso e di uscita
Connessione Wireless:	LumenRadio TiMo FX RDM integrato - compatibile CRMX e W-DMX
Connessione dati:	W-DMX transreceiver
Adattatori:	adattatori 16A BARE END e XLR inclusi

ALIMENTAZIONE

Alimentazione elettrica:	100-240V - 50/60Hz
Potenza massima assorbita (230V):	320W
Output (a 230V):	6 unità connesse in serie
Standby power:	56 W
Fattore di potenza:	>0,95

CERTIFICAZIONI / REPORT

Conformità:	CE, UKCA, RCM, cTUVus, FCC

SPECIFICHE TECNICHE

CARATTERISTICHE FISICHE

Grado IP:	IP66 per installazioni outdoor
Grado IK:	grado di resistenza agli urti IK09
Raffreddamento:	aria forzata con ventola silenziosa IP
Struttura:	Corpo in alluminio pressofuso ad alta resistenza, verniciatura antigraffio C5M Marine Grade (di serie)
Finitura:	grigio (RAL 9006)
Temperatura d'esercizio:	Ta -20 - +45 °C
Dimensioni (LxAxP):	332x425x453mm
Peso:	19,3kg

INSTALLAZIONE

Sospensione e fissaggio:	staffa per installazione sospesa e posizionamento a terra
Altro:	Inspectable cover window for gobos replacement and maintenance

BOX CONTENT

1 x MOSAICOC5M

1 x 0,28 meters 3G1mmq power cable (BARE END - IP connection adapter)

1 x 5p XLR - IP connection female adapter

1 x 5p XLR - IP connection male adapter

ACCESSORI E PRODOTTI CORRELATI



AETHERLINK
Ricetrasmettitore wireless CRMX a 1 universo con grado di protezione IP66, progettato per installazi



UPBOXPRO
Interfaccia aggiornamento firmware, USB IN, connettore XLR DMX OUT 5-pin



AWEXDC1L20
Prolunga DMX IP67 per proiettori architetturali outdoor (IP), L.20m



AWEXDC1L10
Prolunga DMX IP67 per proiettori architetturali outdoor (IP), L.10m



AWEXDC1L05
Prolunga DMX IP67 per proiettori architetturali outdoor (IP), L.5m



AWEXDC1L03
Prolunga DMX IP67 per proiettori architetturali outdoor (IP), L.3m



AWEXAC1L20
Prolunga alimentazione IP67 per proiettori architetturali outdoor (IP), L.20m



AWEXAC1L10
Prolunga alimentazione IP67 per proiettori architetturali outdoor (IP), L.10m



AWEXAC1L05
Prolunga alimentazione IP67 per proiettori architetturali outdoor (IP), L.5m



AWEXAC1L03
Prolunga alimentazione IP67 per proiettori architetturali outdoor (IP), L.3m



FCLMOSAICO
Flightcase per 2x MOSAICO, foam shells incluse

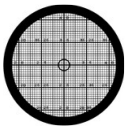

GBVMAP00123F00
Gobo Mapping, dimensione F, bianco e nero (gobo holder incluso)



AWEXAC12ADP
Adattatore di alimentazione dalla serie AWEXAC1 alla serie AWEXAC2



AWEXDC1221ADP
Kit adattatore di segnale dalla serie AWEXDC1 alla serie AWEXDC2 e viceversa

TECHNICAL DRAWINGS

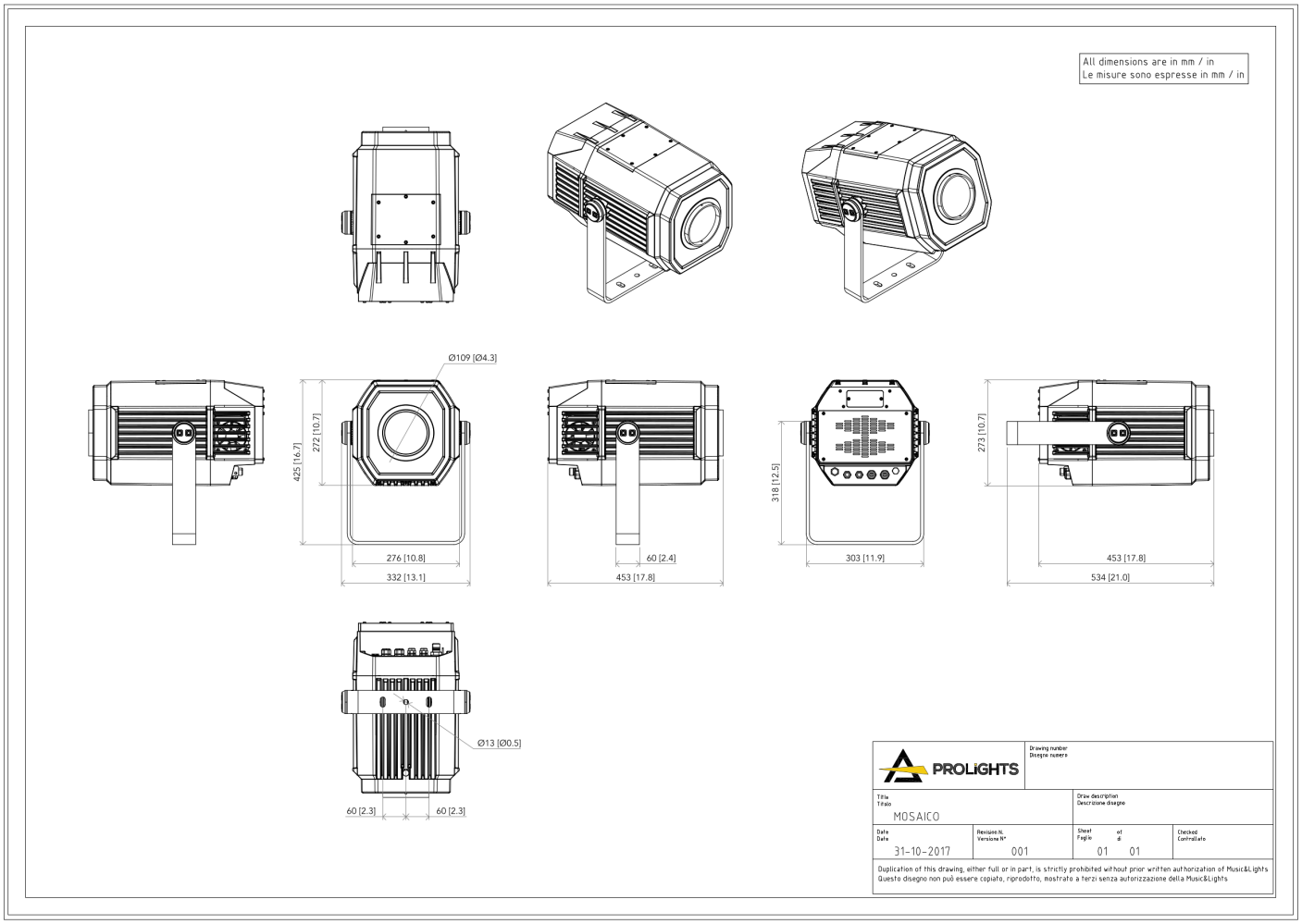

PHOTOMETRICS

Full on - Min Zoom

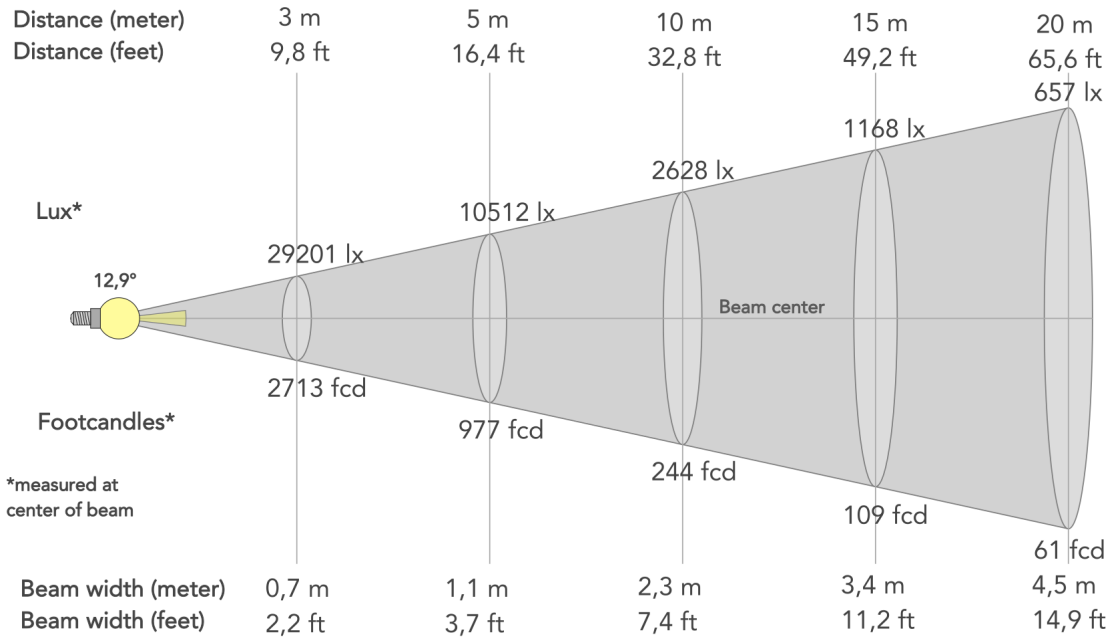

Angolo del fascio (50%): **12.9°**	Angolo di campo (10%): **15.9°**	Angolo di taglio (2,5%): **17.3°**

Full on - Max Zoom

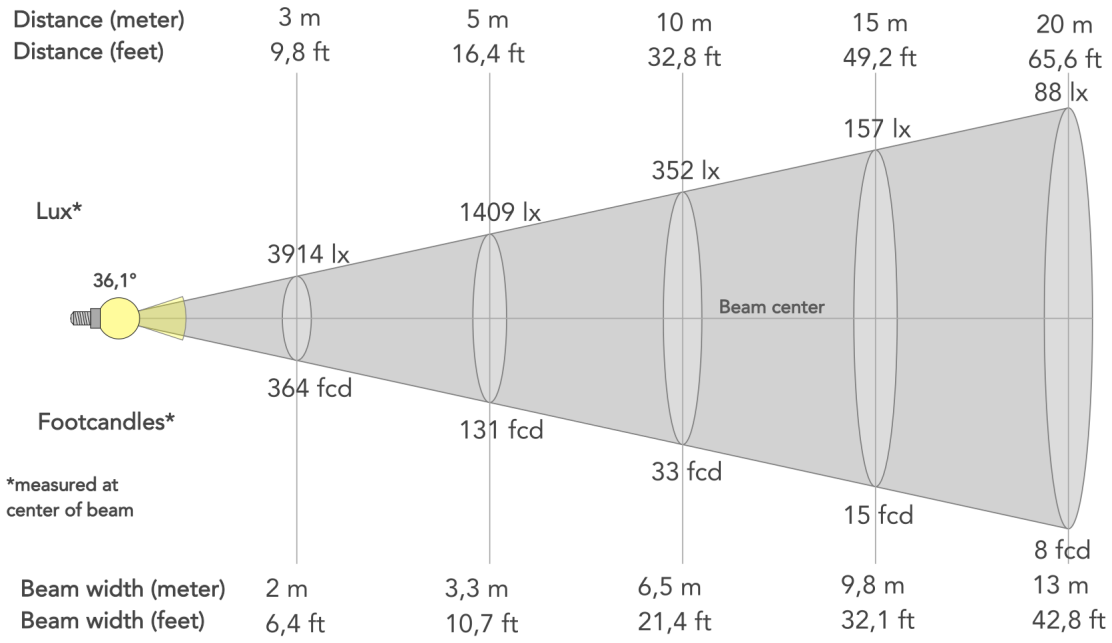

Angolo del fascio (50%): **36.1°**	Angolo di campo (10%): **46.4°**	Angolo di taglio (2,5%): **49.7°**