Mosaico Jr

ORDER CODE: MOSAICOJR



SOURCE	ZOOM RANGE	IP RATING
70W LED Bianco	**14,7° - 45° motorizzato, lineare**	**IP66 per installazioni outdoor**

WEIGHT	FLUSSO LUMINOSO (MAX)
10kg / 22.05lbs	**2'595 lm**

SPECIFICHE TECNICHE

SORGENTE LUMINOSA

Sorgente:	70W LED Bianco
CCT sorgente:	7.000K
Flusso luminoso:	(14.7°) 2'595 lm - (45°) 2'628
Lux:	(14.7°) 1'927 lx - (45°) 294lx @5 m full
Durata media sorgente:	> 30.000 hrs (L70B10 @Ta 25° C / 77° F)

OTTICA

Zoom range:	14,7° - 45° motorizzato, lineare
Diametro lente:	63mm
Tipo lente:	gruppo ottico composto da lente in vetro HQ
Focus:	motorizzato 8/16 bit

SISTEMA COLORE

Ruota colori:	7 filtri colore + open

GOBO

Ruota gobo 1:	7 gobo rotanti + open, indicizzabili
Dimensioni gobos (BN):	gobo Ø 15,8 mm - img Ø 12,5 mm
Dimensioni gobos (Colore):	gobo Ø 15,8 mm - img Ø 9 mm

CONTROLLO

Protocolli supportati:	DMX512, RDM, CRMX + WDMX
Canali DMX:	8 / 14ch
RDM:	per indirizzamento remoto e configurazione parametri
Display:	Graphic User Interface
Stand Alone:	registrazione scene con riproduzione chase e show
Master/Slave:	per il controllo di più unità collegate in catena

ELETTRONICA

Dimmer:	0 - 100% lineare, elettronico
Curve dimmer:	4 curve dimmer selezionabili
Strobo / shutter:	1 ~ 21 Hz, elettronico
Batteria display:	inclusa, batteria tampone autoricaricabile
Aggiornamento firmware con:	via DMX con UPBOXPRO/UPBOX1 (non inclusa)

CONNESSIONI

Connessione di alimentazione:	1,8 m connessione IP pressofusa per il segnale di ingresso e di uscita
Connessione di segnale:	1,8 m connessione IP pressofusa per il segnale di ingresso e di uscita
Connessione Wireless:	LumenRadio TiMo FX RDM integrato - compatibile CRMX e W-DMX
Adattatori:	adattatori 16A BARE END e XLR inclusi

ALIMENTAZIONE

Alimentazione elettrica:	100-240V - 50/60Hz
Potenza massima assorbita (230V):	90W
Standby power:	18 W
Fattore di potenza:	>0,92

CERTIFICAZIONI / REPORT

Conformità:	CE, UKCA, RCM, cTUVus, FCC

SPECIFICHE TECNICHE

CARATTERISTICHE FISICHE

Grado IP:	IP66 per installazioni outdoor
Grado IK:	grado di resistenza agli urti IK09
Raffreddamento:	aria forzata con ventola silenziosa IP
Struttura:	Alluminio pressofuso
Finitura:	grigio (RAL 9006)
Temperatura d'esercizio:	Ta -20 - +45 °C
Dimensioni (LxAxP):	247x258x244mm
Peso:	10kg

INSTALLAZIONE

Sospensione e fissaggio:	staffa per installazione sospesa e posizionamento a terra
Altro:	inspectable cover window for image replacement and maintenance and record scenes and create chases and shows throughout these scenes

BOX CONTENT

1 x MOSAICOJR

1 x 0,28 meters 3G1mmq power cable (BARE END - IP connection adapter)

1 x 5p XLR - IP connection male adapter

1 x 5p XLR - IP connection female adapter

ACCESSORI E PRODOTTI CORRELATI



AETHERLINK
Ricetrasmettitore wireless CRMX a 1 universo con grado di protezione IP66, progettato per installazi



MOSJRCCW1
Ruota colori opzionale per MOSAICOJR

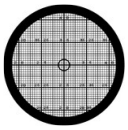

GBVMAP00112G00
Gobo Mapping, dimensione G, bianco e nero (gobo holder incluso)



AWEXDC1221ADP
Kit adattatore di segnale dalla serie AWEXDC1 alla serie AWEXDC2 e viceversa



AWEXAC12ADP
Adattatore di alimentazione dalla serie AWEXAC1 alla serie AWEXAC2



AWEXAC1L03
Prolunga alimentazione IP67 per proiettori architetturali outdoor (IP), L.3m



AWEXAC1L05
Prolunga alimentazione IP67 per proiettori architetturali outdoor (IP), L.5m



AWEXAC1L10
Prolunga alimentazione IP67 per proiettori architetturali outdoor (IP), L.10m



AWEXAC1L20
Prolunga alimentazione IP67 per proiettori architetturali outdoor (IP), L.20m



AWEXDC1L03
Prolunga DMX IP67 per proiettori architetturali outdoor (IP), L.3m



AWEXDC1L05
Prolunga DMX IP67 per proiettori architetturali outdoor (IP), L.5m



AWEXDC1L10
Prolunga DMX IP67 per proiettori architetturali outdoor (IP), L.10m



AWEXDC1L20
Prolunga DMX IP67 per proiettori architetturali outdoor (IP), L.20m



UPBOXPRO
Interfaccia aggiornamento firmware, USB IN, connettore XLR DMX OUT 5-pin

TECHNICAL DRAWINGS

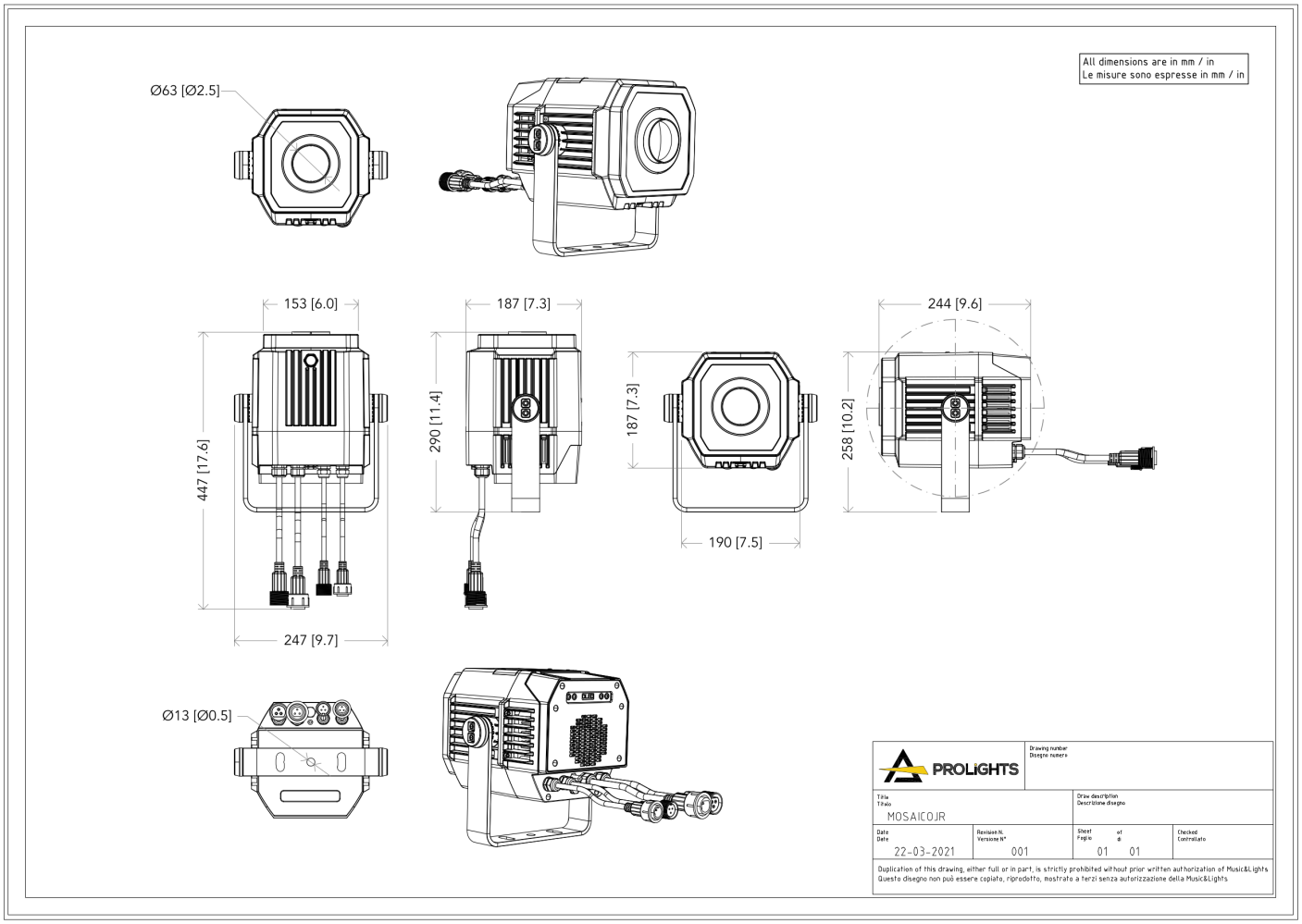

PHOTOMETRICS

Full on - Min Zoom

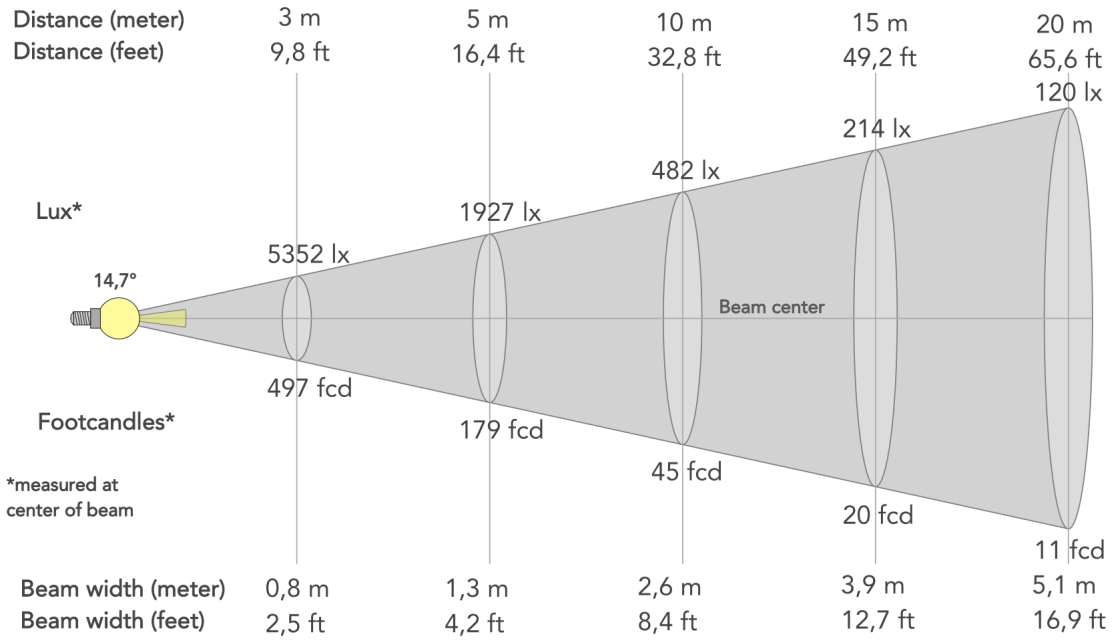

Angolo del fascio (50%): **14.7°**	Angolo di campo (10%): **17.6°**	Angolo di taglio (2,5%): **18.6°**

Full on - Max Zoom

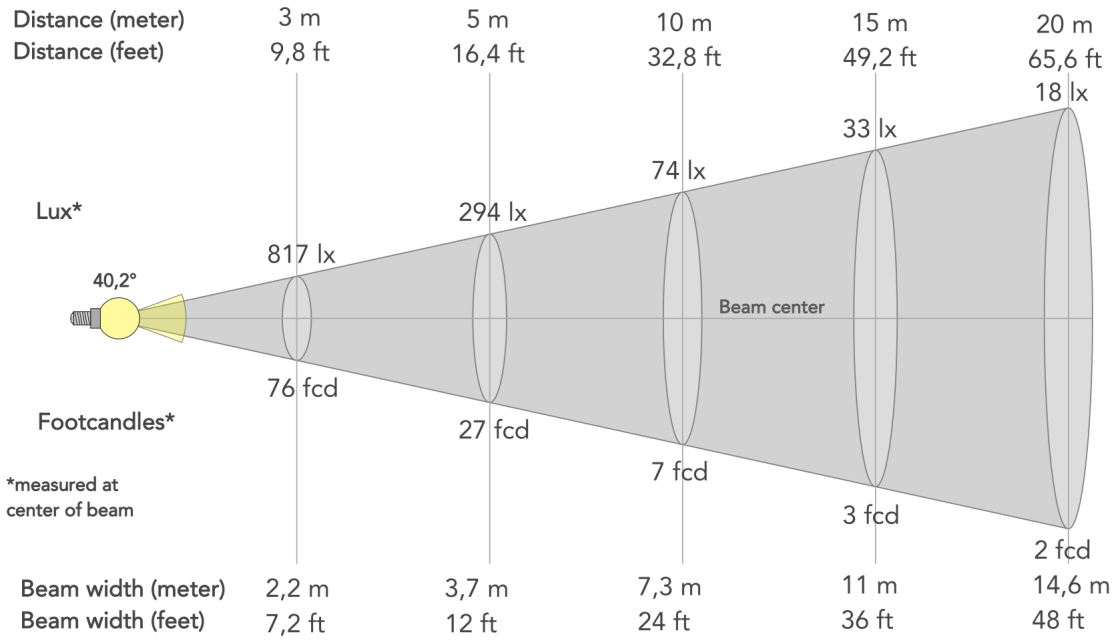

Angolo del fascio (50%): **40.2°**	Angolo di campo (10%): **44.9°**	Angolo di taglio (2,5%): **45.8°**

MUSIC & LIGHTS S.r.l. | Via A. Olivetti, snc
04026 - Minturno (LT) ITALY | info@prolights.it
Tel: +39 0771 72190 | **prolights.it**
VAT No. IT 02057590594