Mosaico XL

ORDER CODE: MOSAICOXL



SOURCE
540W LED bianco ad alta potenza

ZOOM RANGE
6,6° - 50° motorizzato, lineare

IP RATING
IP66 per installazioni outdoor

WEIGHT
37kg / 81.57lbs

FLUSSO LUMINOSO (MAX)
8'812 lm

SPECIFICHE TECNICHE

SORGENTE LUMINOSA

Sorgente:	540W LED bianco ad alta potenza
CCT sorgente:	6.000K
Flusso luminoso:	(6,6°) 8'812 lm - (50°) 14'253
Lux:	(6,6°) 33'138 lx - (50°) 1'138lx @5 m full
Durata media sorgente:	> 30.000 hrs (L70B10 @Ta 25° C / 77° F)

OTTICA

Zoom range:	6,6° - 50° motorizzato, lineare
Diametro lente:	119mm
Tipo lente:	gruppo ottico composto da lente in vetro HQ
Focus:	motorizzato 8/16 bit

SISTEMA COLORE

Miscelazione del colore:	CMY lineare
CCT:	correzione lineare CTO 3.000 K - 6.000 K
Ruota colori:	6 filtri colore + open

EFFETTI DINAMICI

Shutter:	4 ghigliottine a 2 motori e rotazione ±30°, rotazione modulo ±45°
Ruota di animazione:	ruota animazione indicizzabile con rotazione oraria e antioraria
Prisma circolare:	4-f con rotazione bidirezionale, Indicizzabile
Frost:	doppio soft-edge e heavy
Iris:	5 ~ 100% motorizzato

GOBO

Ruota gobo 1:	7 gobo rotanti + open, intercambiabili, indicizzabili
Dimensioni gobos (BN):	outer: 26,9 mm - image: 20,5 mm
Dimensioni gobos (Colore):	outer: 26,9 mm - image: 20,5 mm

CONTROLLO

Protocolli supportati:	DMX512, RDM, W-DMX
Canali DMX:	28 / 30 / 35 / 44ch
RDM:	per indirizzamento remoto e configurazione parametri
Display:	display touch black OLED
Master/Slave:	per il controllo di più unità collegate in catena

ELETTRONICA

Dimmer:	0 - 100% lineare, elettronico
Curve dimmer:	4 curve dimmer selezionabili
Strobo / shutter:	1 - 30 Hz, elettronico
Batteria display:	inclusa, batteria tampone autoricaricabile
Aggiornamento firmware con:	via DMX con UPBOXPRO/UPBOX1 (non inclusa)

CONNESSIONI

Connessione di alimentazione:	1,8 m connessione IP pressofusa per il segnale di ingresso e di uscita
Connessione di segnale:	1,8 m connessione IP pressofusa per il segnale di ingresso e di uscita
Connessione Wireless:	ricevitore W-DMX integrato
Adattatori:	adattatori 16A BARE END e XLR inclusi

SPECIFICHE TECNICHE

ALIMENTAZIONE

Alimentazione elettrica:	100-240V - 50/60Hz
Potenza massima assorbita (230V):	600W
Standby power:	115 W
Fattore di potenza:	>0,96

CARATTERISTICHE FISICHE

Grado IP:	IP66 per installazioni outdoor
Grado IK:	grado di resistenza agli urti IK09
Raffreddamento:	aria forzata con ventola silenziosa IP
Struttura:	Alluminio pressofuso
Finitura:	grigio (RAL 9006)
Temperatura d'esercizio:	Ta -20 - +45 °C
Dimensioni (LxAxP):	403x462x565mm
Peso:	37kg

INSTALLAZIONE

Sospensione e fissaggio:	staffa per installazione sospesa e posizionamento a terra
Altro:	inspectable cover window for gobos replacement and maintenance and record scenes and create chases and shows throughout these scenes

CERTIFICAZIONI / REPORT

Conformità:	CE, UKCA, RCM, cTUVus, FCC

BOX CONTENT

1 x MOSAICOXL

1 x 0,28 meters 3G1mmq power cable (BARE END - IP connection adapter)

1 x 5p XLR - IP connection male adapter

1 x 5p XLR - IP connection female adapter

ACCESSORI E PRODOTTI CORRELATI



AETHERLINK

Ricetrasmettitore wireless CRMX a 1 universo con grado di protezione IP66, progettato per installazi

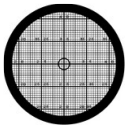

GBVMAP00120F00

Gobo Mapping, dimensione F, bianco e nero (gobo holder incluso)



AWEXAC1L03

Prolunga alimentazione IP67 per proiettori architetturali outdoor (IP), L.3m



AWEXAC1L10

Prolunga alimentazione IP67 per proiettori architetturali outdoor (IP), L.10m



AWEXDC1L03

Prolunga DMX IP67 per proiettori architetturali outdoor (IP), L.3m



AWEXDC1L10

Prolunga DMX IP67 per proiettori architetturali outdoor (IP), L.10m



UPBOXPRO

Interfaccia aggiornamento firmware, USB IN, connettore XLR DMX OUT 5-pin



AWEXAC12ADP

Adattatore di alimentazione dalla serie AWEXAC1 alla serie AWEXAC2



AWEXDC1221ADP

Kit adattatore di segnale dalla serie AWEXDC1 alla serie AWEXDC2 e viceversa



AWEXAC1L05

Prolunga alimentazione IP67 per proiettori architetturali outdoor (IP), L.5m



AWEXAC1L20

Prolunga alimentazione IP67 per proiettori architetturali outdoor (IP), L.20m



AWEXDC1L05

Prolunga DMX IP67 per proiettori architetturali outdoor (IP), L.5m



AWEXDC1L20

Prolunga DMX IP67 per proiettori architetturali outdoor (IP), L.20m

TECHNICAL DRAWINGS

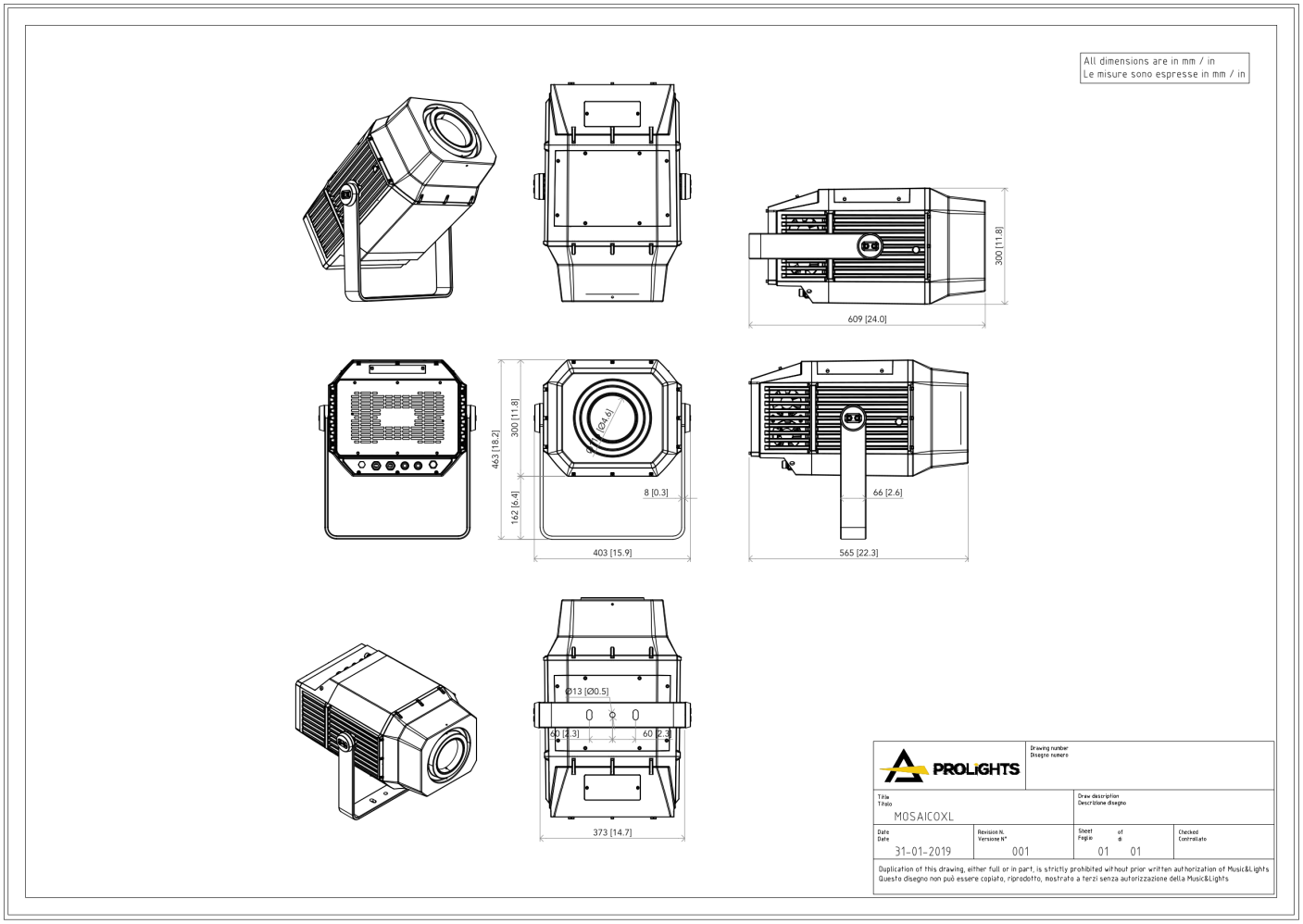

PHOTOMETRICS

Full on - Min Zoom

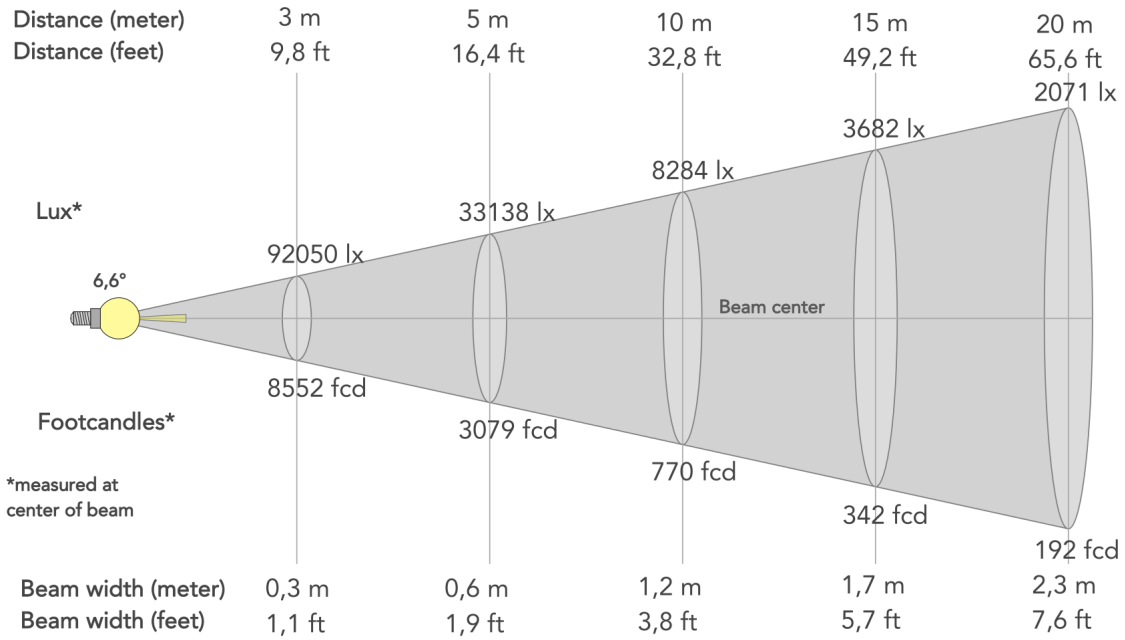

Angolo del fascio (50%): **6.6°**	Angolo di campo (10%): **8.3°**	Angolo di taglio (2,5%): **9.5°**

Full on - Max Zoom

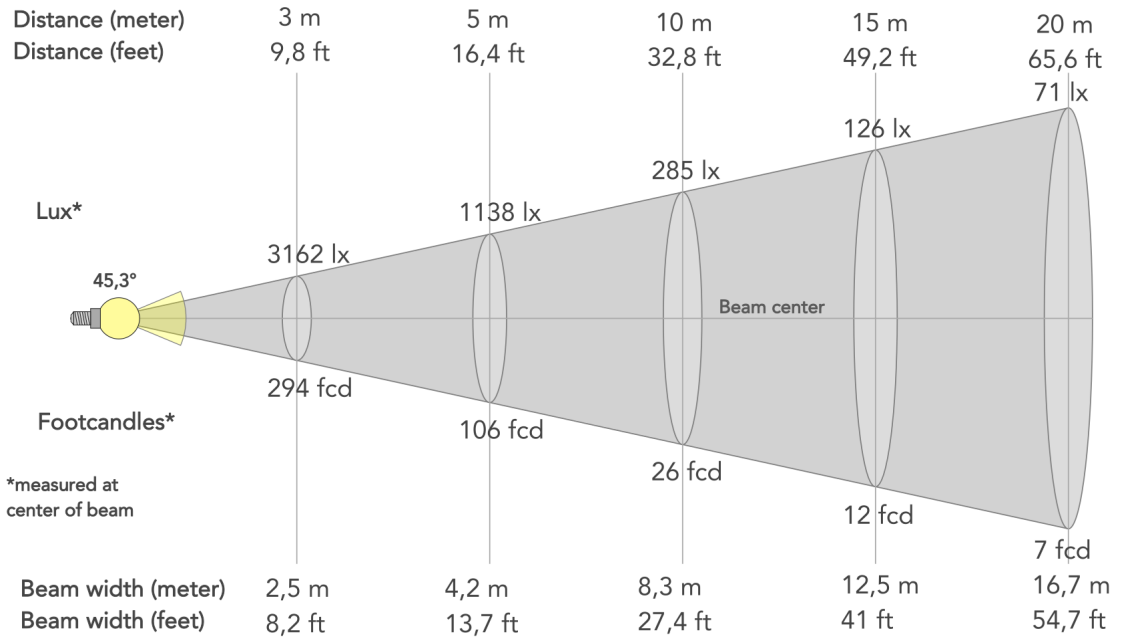

Angolo del fascio (50%): **45.3°**	Angolo di campo (10%): **49.8°**	Angolo di taglio (2,5%): **51.1°**

MUSIC & LIGHTS S.r.l. | Via A. Olivetti, snc
04026 - Minturno (LT) ITALY | info@prolights.it
Tel: +39 0771 72190 | **prolights.it**
VAT No. IT 02057590594

Scaricato il 29/11/2026 - i dati possono essere provvisori: caratteristiche, specifiche e aspetto possono cambiare senza preavviso