Mosaico XL+

ORDER CODE: MOSAICOXLPLUS



SOURCE
600W LED bianco ad alta potenza

ZOOM RANGE
6,8° - 52,1° motorizzato, lineare

IP RATING
IP66 per installazioni outdoor

WEIGHT
35,5kg / 78.26lbs

FLUSSO LUMINOSO (MAX)
23'570 lm

SPECIFICHE TECNICHE

SORGENTE LUMINOSA

Sorgente:	600W LED bianco ad alta potenza
CCT sorgente:	6.300K
Flusso luminoso:	(6,8°) 17'404 lm - (52,1°) 23'570 lm @Full
Lux:	(6,8°) 59'962 lx - (52,1°) 1'454lx @5 m full
Durata media sorgente:	> 30.000 hrs (L70B10 @Ta 25° C / 77° F)

OTTICA

Zoom range:	6,8° - 52,1° motorizzato, lineare
Diametro lente:	135mm
Tipo lente:	gruppo ottico composto da lente in vetro HQ
Focus:	motorizzato 8/16 bit

SISTEMA COLORE

Miscelazione del colore:	CMY lineare
CCT:	correzione lineare CTO 3.000 K - 6.000 K
Ruota colori:	open + 6 filtri colorati intercambiabili

EFFETTI DINAMICI

Shutter:	4 ghigliottine a 2 motori e rotazione ±30°, rotazione modulo ±45°
Ruota di animazione:	ruota animazione indicizzabile con rotazione oraria e antioraria
Prisma circolare:	4-f con rotazione bidirezionale, Indicizzabile
Frost:	doppio soft-edge e heavy
Iris:	5 ~ 100% motorizzato

GOBO

Ruota gobo 1:	7 gobo rotanti + open, intercambiabili, indicizzabili
Dimensioni gobos (BN):	outer: 26,9 mm - image: 20,5 mm
Dimensioni gobos (Colore):	outer: 26,9 mm - image: 20,5 mm

CONTROLLO

Protocolli supportati:	DMX512, RDM, CRMX + WDMX
Canali DMX:	28 / 30 / 35 / 44ch
RDM:	per indirizzamento remoto e configurazione parametri
Display:	display touch black OLED
Stand Alone:	Stand Alone programmer and playback
Master/Slave:	per il controllo di più unità collegate in catena

ELETTRONICA

Dimmer:	0 - 100% lineare, elettronico
Curve dimmer:	4 curve dimmer selezionabili
Strobo / shutter:	1 - 30 Hz, elettronico
Batteria display:	inclusa, batteria tampone autoricaricabile
PWM selezionabile:	600 - 40.000 Hz (step selezionabili)
Aggiornamento firmware con:	via DMX con UPBOXPRO/UPBOX1 (non inclusa)

CONNESSIONI

Connessione di alimentazione:	1,8 m connessione IP pressofusa per il segnale di ingresso e di uscita
Connessione di segnale:	1,8 m connessione IP pressofusa per il segnale di ingresso e di uscita
Connessione Wireless:	LumenRadio TiMo FX RDM integrato - compatibile CRMX e W-DMX
Adattatori:	adattatori 16A BARE END e XLR inclusi

SPECIFICHE TECNICHE

ALIMENTAZIONE

Alimentazione elettrica:	100-240V - 50/60Hz
Potenza massima assorbita (230V):	680W
Output (a 230V):	4 unità connesse in serie
Standby power:	58,7 W
Fattore di potenza:	>0,96

CARATTERISTICHE FISICHE

Grado IP:	IP66 per installazioni outdoor
Grado IK:	grado di resistenza agli urti IK09
Raffreddamento:	heat pipe con ventola silenziosa
Struttura:	Corpo in alluminio pressofuso ad alta resistenza, verniciatura antigraffio C5M Marine Grade (di serie)
Finitura:	grigio (RAL 9006)
Temperatura d'esercizio:	Ta -20 - +45 °C
Dimensioni (LxAxP):	403x462x565mm
Peso:	35,5kg

INSTALLAZIONE

Sospensione e fissaggio:	staffa per installazione sospesa e posizionamento a terra
Hardware a bordo:	punti di ancoraggio sul frontale per il montaggio degli accessori
Altro:	inspectable cover window for gobos replacement and maintenance and record scenes and create chases and shows throughout these scenes

CERTIFICAZIONI / REPORT

Conformità:	CE, RCM, FCC, cTUVus

ACCESSORI E PRODOTTI CORRELATI



MXLPLUSHSNOOT
Mezza visiera per MOSAICOXLPLUS, RAL 9006, vericiatura C5M



MXLPLUSFSNOOT
Visiera completa per MOSAICOXLPLUS, RAL 9006, verniciatura C5M

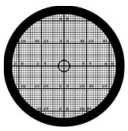

GBVMAP00120F00
Gobo Mapping, dimensione F, bianco e nero (gobo holder incluso)



AETHERLINK
Ricetrasmettitore wireless CRMX a 1 universo con grado di protezione IP66, progettato per installazi



AWEXDC1221ADP
Kit adattatore di segnale dalla serie AWEXDC1 alla serie AWEXDC2 e viceversa



AWEXAC12ADP
Adattatore di alimentazione dalla serie AWEXAC1 alla serie AWEXAC2



AWEXAC1L03
Prolunga alimentazione IP67 per proiettori architetturali outdoor (IP), L.3m



AWEXAC1L05
Prolunga alimentazione IP67 per proiettori architetturali outdoor (IP), L.5m



AWEXAC1L10
Prolunga alimentazione IP67 per proiettori architetturali outdoor (IP), L.10m



AWEXAC1L20
Prolunga alimentazione IP67 per proiettori architetturali outdoor (IP), L.20m



AWEXDC1L03
Prolunga DMX IP67 per proiettori architetturali outdoor (IP), L.3m



AWEXDC1L05
Prolunga DMX IP67 per proiettori architetturali outdoor (IP), L.5m



AWEXDC1L10
Prolunga DMX IP67 per proiettori architetturali outdoor (IP), L.10m



AWEXDC1L20
Prolunga DMX IP67 per proiettori architetturali outdoor (IP), L.20m



UPBOXPRO
Interfaccia aggiornamento firmware, USB IN, connettore XLR DMX OUT 5-pin

TECHNICAL DRAWINGS

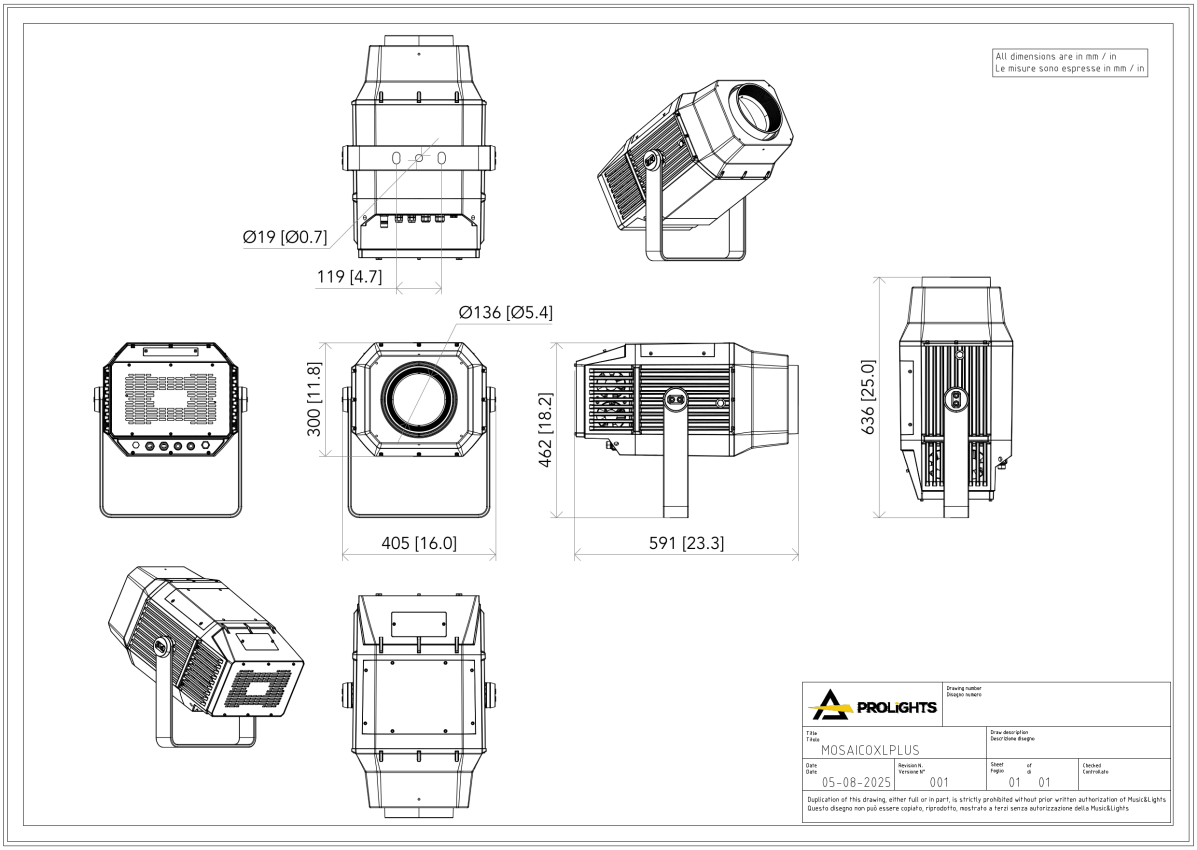

All dimensions are in mm / in
Le misure sono espresse in mm / in

MXLPLUSFSNOOT

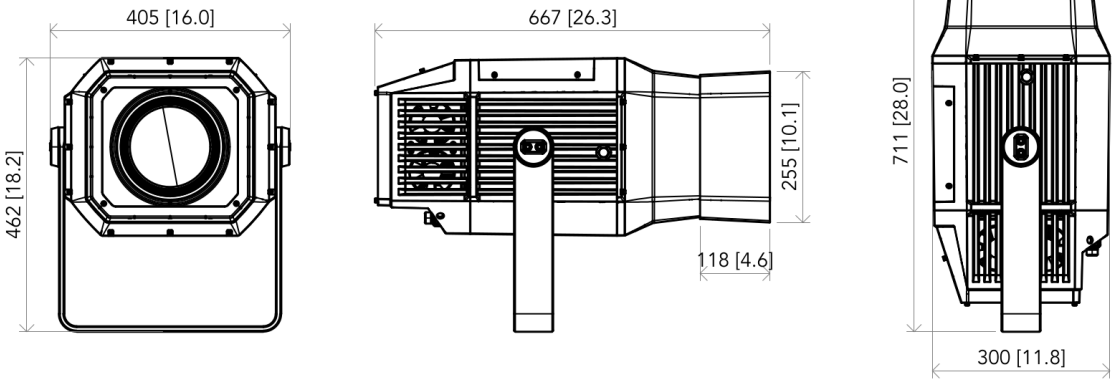

MXLPLUSHSNOOT

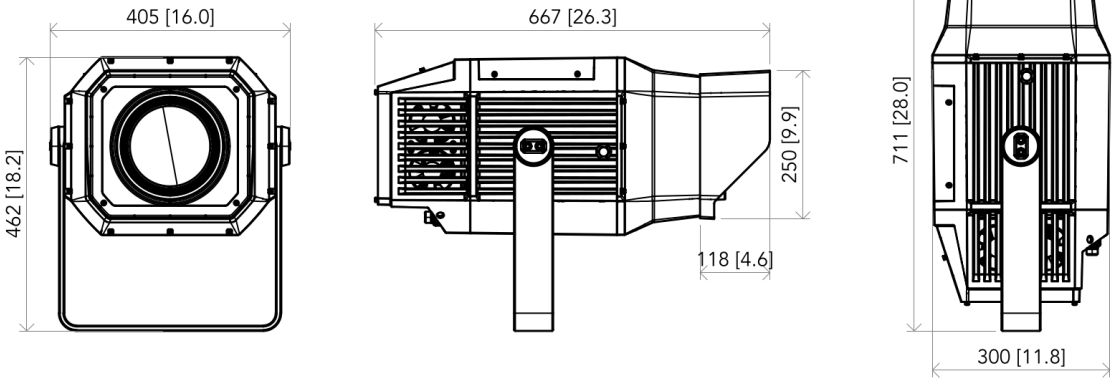

PROLIGHTS		Drawing number / Disegno numero: 01	
Title / Titolo: MOSAICOXLPLUS		Draw description / Descrizione disegno: With accessories	
Date / Date: 06-08-2025	Revision N. / Versione N°: 001	Sheet / Foglio: 01 of / di 01	Checked / Controllato

Duplication of this drawing, either full or in part, is strictly prohibited without prior written authorization of Music&Lights
Questo disegno non può essere copiato, riprodotto, mostrato a terzi senza autorizzazione della Music&Lights

PHOTOMETRICS

Full on - Min Zoom

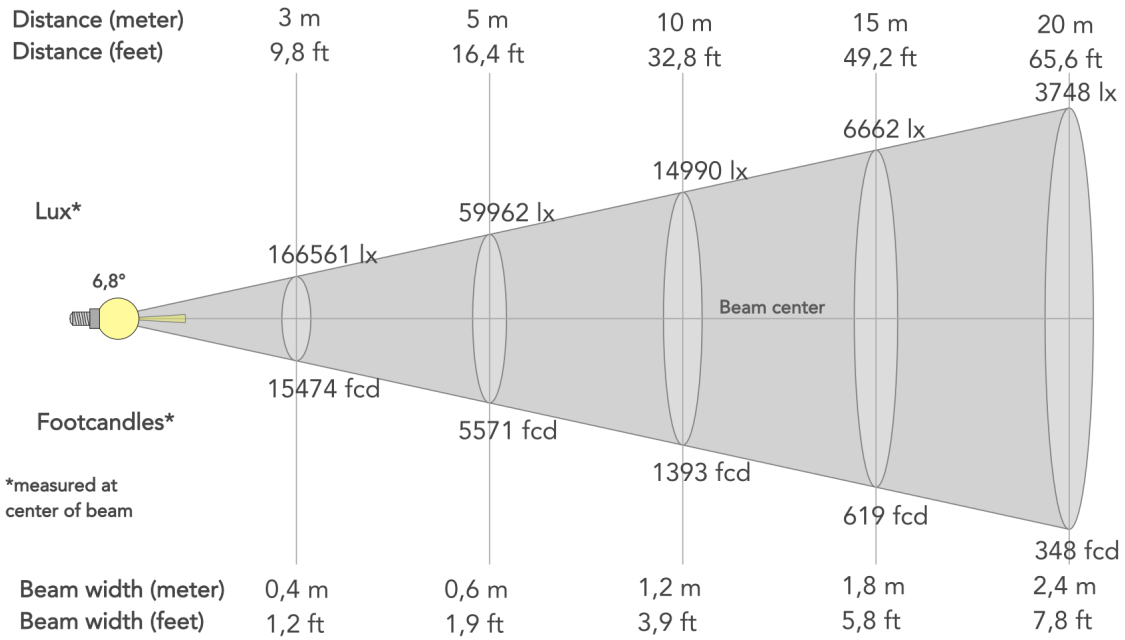

Angolo del fascio (50%): **6.8°**	Angolo di campo (10%): **8.5°**	Angolo di taglio (2,5%): **10°**

Full on - Max Zoom

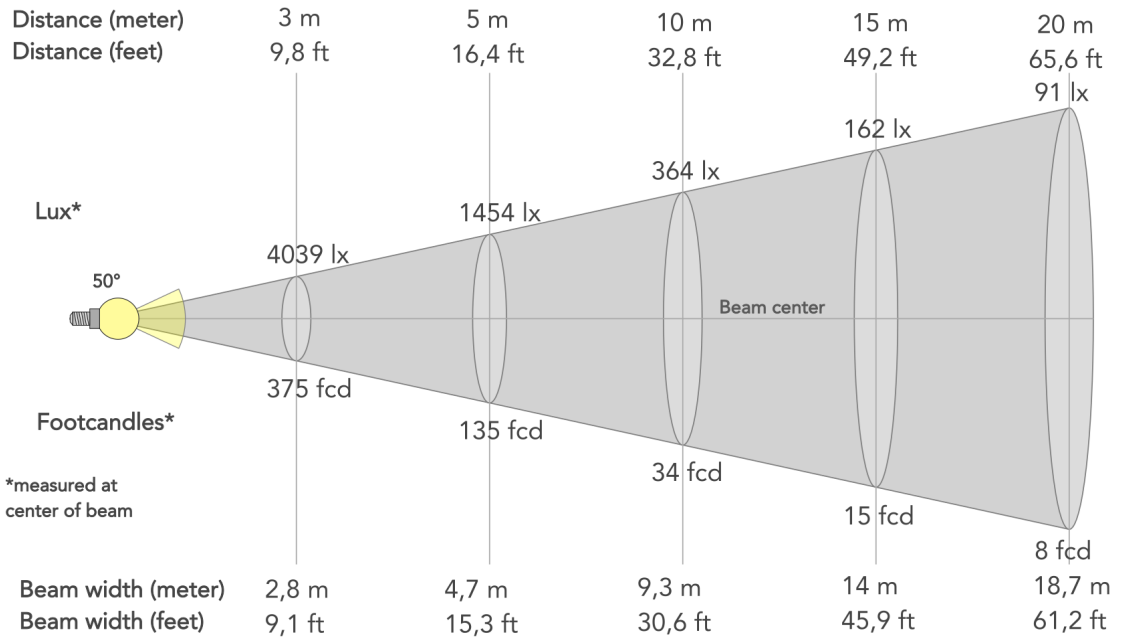

Angolo del fascio (50%): **50°**	Angolo di campo (10%): **52.1°**	Angolo di taglio (2,5%): **52.5°**