Muse Profile70CT+ NEW

ORDER CODE: MUSEP70CTP



SOURCE	ZOOM RANGE	IP RATING
1000W sorgente LED a 6 colori	**6°- 50° motorizzato, lineare**	**IP20**

WEIGHT	FLUSSO LUMINOSO (MAX)	CRI
34kg / 74.96lbs	**21'257 lm**	**98,8 @3.200K**

SPECIFICHE TECNICHE

SORGENTE LUMINOSA

Sorgente:	1000W sorgente LED a 6 colori
Flusso luminoso:	(6°) 14'001 lm - (50°) 21'257 lm @Full
Lux:	(6°) 64'433 lx - (50°) 1'556lx @5 m full
CRI:	98,8 @3.200K; 97,2 @5.600K
R9:	97,1 @3.200K; 96,4 @5.600K
TLCI:	93 @3.200K; 97 @5.600K
TM30 Rf:	95 @3.200K; 94 @5.600K
TM30 Rg:	100 @3.200K; 101 @5.600K
Durata media sorgente:	> 50.000 hrs (L70B10 @Ta 25° C / 77° F)

OTTICA

Zoom range:	6°- 50° motorizzato, lineare
Diametro lente:	150mm
Tipo lente:	lenti antiriflesso ad alta definizione con trattamento acromatico
Focus:	motorizzato 16 bit

SISTEMA COLORE

Spektra OS:	precisione e uniformità cromatica
Controllo colore:	XY, CCT, RGB, CMY, RAW, Gel Filters
CCT:	controllo lineare da 2.200K a 15.000K con crossfade lineare da colore a CCT
Tungsten Emulation:	simulazione di dimmer con shift cromatico caldo
Correzione Tinta:	correzione ± green
Ruota colori:	5 filtri colore + open

EFFETTI DINAMICI

Risoluzione di controllo:	controllo dimmer e colore a 16 bit
Shutter:	4 ghigliottine a 2 motori e rotazione ±25°, rotazione modulo ±60°
Ruota di animazione:	ruota animazione indicizzabile con rotazione oraria e antioraria
Prisma circolare:	4-f con rotazione bidirezionale, Indicizzabile
Frost:	lineare 0-100% da soft-edge a heavy
Iris:	5 - 100% motorizzato

GOBO

Ruota gobo 1:	6 gobo rotanti + open, intercambiabili, indicizzabili
Dimensioni gobos:	26,9 mm esterno / 20 mm immagine / fino a 3 mm spessore
Ruota gobo 2:	6 gobo rotanti + open, intercambiabili, indicizzabili
Dimensioni gobos:	26,9 mm esterno / 20 mm immagine / fino a 3 mm spessore

CONTROLLO

Protocolli supportati:	DMX512, RDM, ArtNet, sACN (IGMP v2), CRMX
Canali DMX:	43 / 48 / 49 / 53ch
RDM:	per indirizzamento remoto e configurazione parametri
Display:	display a colori da 2.4''

SPECIFICHE TECNICHE

MOVIMENTO

Pan:	540° - 16-bit
Tilt:	270° - 16-bit
Absolute position:	reset senza movimento di calibrazione
Feedback posizione:	riposizionamento automatico dopo movimento esterno
Blocco pan / tilt:	per il trasporto e la manutenzione

ELETTRONICA

Dimmer:	0 - 100% lineare, elettronico
Curve dimmer:	5 curve dimmer selezionabili
Strobo / shutter:	1-30 Hz, elettronico
Batteria display:	opzionale, batteria tampone autoricaricabile
PWM selezionabile:	600 - 50.000 Hz (step selezionabili)
Aggiornamento firmware con:	via DMX con UPBOXPRO (non inclusa) o via Ethernet con DMX Workshop

CONNESSIONI

Connessione di alimentazione:	Neutrik powerCON TRUE1 IN connector
Connessione di segnale:	Amphenol XLR 5p IN/OUT connectors
Connessione Wireless:	LumenRadio TiMo FX RDM integrato - compatibile CRMX e W-DMX
Connessione dati:	Amphenol RJ45 IN/OUT
EtherFlow:	Switch Ethernet pass-through che preserva la connettività di rete anche quando la fixture è priva di alimentazione
Dati:	porta USB-A per aggiornamenti firmware

ALIMENTAZIONE

Alimentazione elettrica:	100-240V - 50/60Hz
Potenza massima assorbita (230V):	1400W
Standby power:	154,5 W
Fattore di potenza:	> 0.95

INSTALLAZIONE

Hardware a bordo:	punti di ancoraggio sul frontale per il montaggio degli accessori
Trasporto:	maniglie di trasporto sulla base e ulteriori maniglie di trasporto a scomparsa sui bracci

CARATTERISTICHE FISICHE

Grado IP:	IP20
Raffreddamento:	heat pipe con ventola silenziosa
Struttura:	Struttura in alluminio con copertura in policarbonato ad alta resistenza
Finitura:	nero
Temperatura d'esercizio:	Ta -10 - +45 °C
Dimensioni (LxAxP):	416 x 730 x 331mm
Peso:	34kg

CERTIFICAZIONI / REPORT

Conformità:	CE, RCM, FCC, cTUVus

BOX CONTENT

1 x MUSEP70CTP

2 x OS25PLUS

1 x 1,5 meters 3G1,5mmq power cable (BARE END - NEUTRIK POWERCON TRUE1 IP65)

ACCESSORI E PRODOTTI CORRELATI



FCLMUSEP70
Flight case per contenere 2 pc MUSEP70CTP



MP70FF
Holder e porta filtro per MUSEP70CTP



OS25PLUS
Aggancio rapido omega, foro M12



AETHERBOXONE
Transceiver CRMX IP65 1x universe, DMX, protocolli Ethernet, Wi-Fi, Bluetooth, batteria, POE



UPBOXPRO
Interfaccia aggiornamento firmware, USB IN, connettore XLR DMX OUT 5-pin

TECHNICAL DRAWINGS

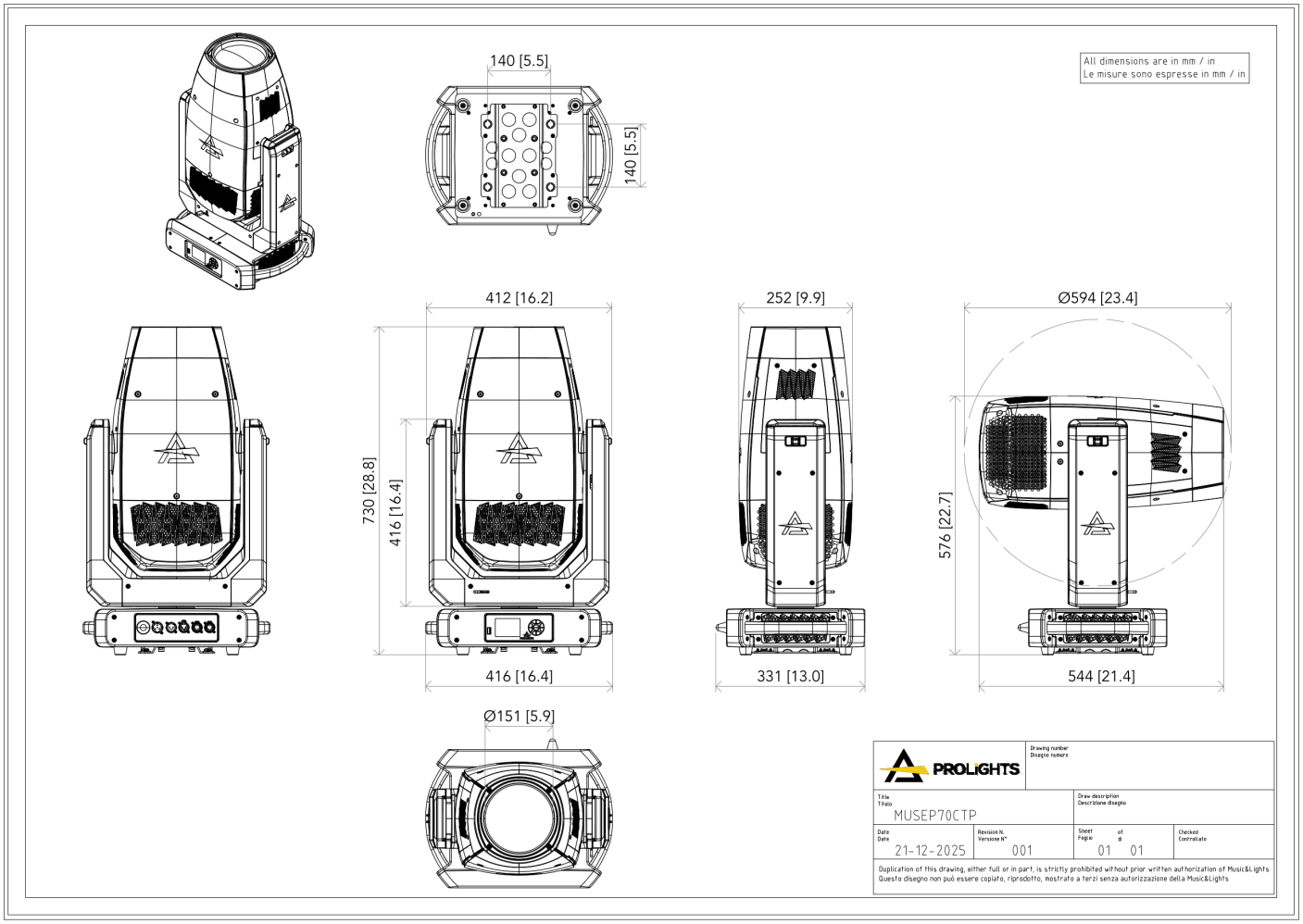

PHOTOMETRICS

Full On HB - Min Zoom

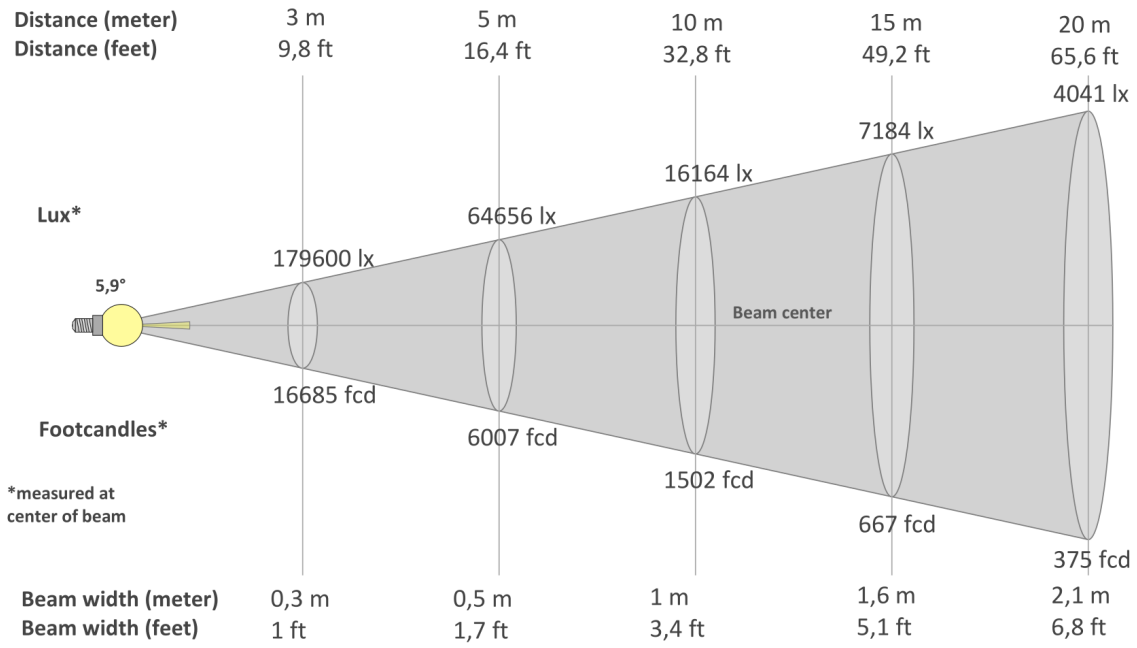

Angolo del fascio (50%): **5.9°**	Angolo di campo (10%): **6.4°**	Angolo di taglio (2,5%): **6.5°**

Full On - HB - Max Zoom

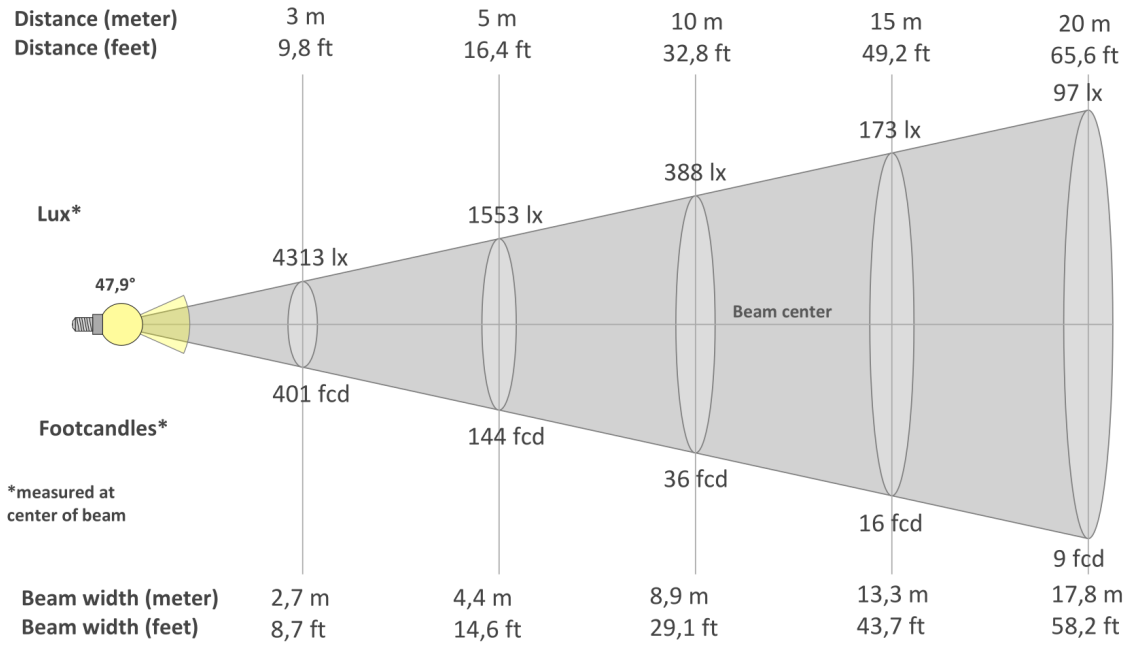

Angolo del fascio (50%): **47.9°**	Angolo di campo (10%): **49.4°**	Angolo di taglio (2,5%): **50.6°**