Pixie Wash

ORDER CODE: PIXIEWASHBK



VARIANTI

	Code	Colore
	**PIXIEWASHBK**	**Black**
	PIXIEWASHWH	White

SOURCE
60W RGBW Osram Ostar LED

ZOOM RANGE
7° - 40° motorizzato, lineare

IP RATING
IP20

WEIGHT
7kg / 15.43lbs

FLUSSO LUMINOSO (MAX)
1'432 lm

SPECIFICHE TECNICHE

SORGENTE LUMINOSA

Sorgente:	60W RGBW Osram Ostar LED
Flusso luminoso:	(7°) 1'432 lm - (40°) 1'311 @Full
Lux:	(7°) 3'808 lx - (40°) 296lx @5 m full
Durata media sorgente:	> 50.000 hrs (L70B10 @Ta 25° C / 77° F)

OTTICA

Zoom range:	7° - 40° motorizzato, lineare
Diametro lente:	100mm
Tipo lente:	gruppo ottico composto da lente in vetro HQ

SISTEMA COLORE

CCT:	controllo CCT tramite canale DMX indipendente
Preset bianchi:	2.700 K ~ 8.000K
Ruota colori:	ruota colori virtuale con macro

EFFETTI DINAMICI

Auto mode:	programmi integrati con regolazione della velocità di esecuzione

CONTROLLO

Protocolli supportati:	DMX512
Canali DMX:	13 / 16ch
Display:	Graphic User Interface
Master/Slave:	per il controllo di più unità collegate in catena

MOVIMENTO

Pan:	540° - 16-bit
Tilt:	270° - 16-bit
Feedback posizione:	riposizionamento automatico dopo movimento esterno

ELETTRONICA

Dimmer:	0 - 100% lineare, elettronico
Curve dimmer:	4 curve dimmer selezionabili
Strobo / shutter:	1 - 30 Hz, elettronico
Batteria display:	inclusa, batteria tampone autoricaricabile
Aggiornamento firmware con:	via DMX con UPBOXPRO/UPBOX1 (non inclusa)

CONNESSIONI

Connessione di alimentazione:	Neutrik powerCON IN/OUT connectors
Connessione di segnale:	XLR 5p IN/OUT connectors

INSTALLAZIONE

Sospensione e fissaggio:	qualsiasi posizione con staffe Omega quick-lock

ALIMENTAZIONE

Alimentazione elettrica:	100-240V - 50/60Hz
Potenza massima assorbita (230V):	112W
Output (a 230V):	18 unità connesse in serie

CARATTERISTICHE FISICHE

Grado IP:	IP20
Raffreddamento:	aria forzata con ventola silenziosa
Struttura:	Struttura in alluminio con copertura in policarbonato ad alta resistenza
Finitura:	nero o con finitura bianca
Temperatura d'esercizio:	Ta -10 - +45 °C
Dimensioni (LxAxP):	253x329x205mm
Peso:	7kg

SPECIFICHE TECNICHE

CERTIFICAZIONI / REPORT

Conformità: CE, RCM

BOX CONTENT

1 x PIXIEWASH

1 x OS24PLUS

1 x 1,5 meters 3G1,5mmq power cable (BARE END - NEUTRIK POWERCON power connector)

ACCESSORI E PRODOTTI CORRELATI



OS24PLUS

Aggancio rapido omega, foro M12



FCLPIXIESW

Flight case per 6 PIXIEWASH, PIXIESPOT



UPBOXPRO

Interfaccia aggiornamento firmware, USB IN, connettore XLR DMX OUT 5-pin

TECHNICAL DRAWINGS

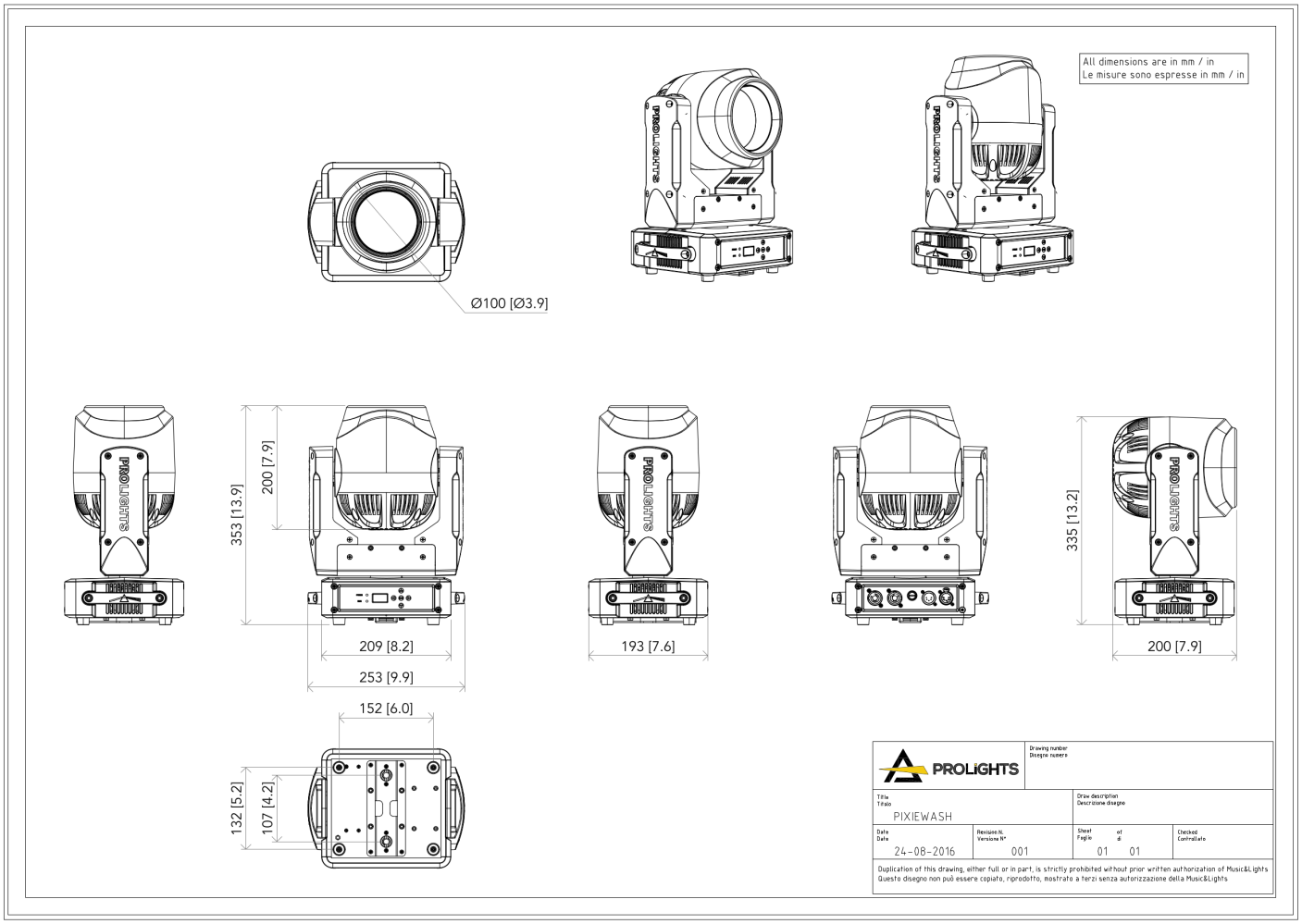

PHOTOMETRICS

Beam angle 50%	Field angle 10%	Cut off angle 2,5%	Intensity ratio in 120° cone	Intensity ratio in 90° cone
7,2°	11,9°	13,8°	98,9%	98,7%

