Pixie WashXB

ORDER CODE: PIXIEWASHXB



SOURCE	ZOOM RANGE	IP RATING
280W RGB + Bianco Caldo LED	**7,6° - 43° motorizzato, lineare**	**IP20**

WEIGHT	FLUSSO LUMINOSO (MAX)	CRI
13,6kg / 29.98lbs	**2'888 lm**	**96 @3.200 K**

SPECIFICHE TECNICHE

SORGENTE LUMINOSA

Sorgente:	280W RGB + Bianco Caldo LED
CCT sorgente:	@full 6.000K
Flusso luminoso:	(7,6°) 2'888 lm - (43°) 3'038 @Full
Lux:	(7,6°) 6'631 lx - (43°) 532lx @5 m full
CRI:	96 @3.200 K; 93 @5.600 K
R9:	92 @3.200 K; 92,7 @5.600 K
TLCI:	84 @3.200 K; 84 @5.600 K
TM30 Rf:	91 @3.200 K; 91 @5.600 K
TM30 Rg:	104 @3.200 K; 105 @5.600 K
Durata media sorgente:	> 30.000 h

EFFETTI DINAMICI

Caratteristiche speciali:	canale crossfade lineare per fade da qualsiasi white macro ad un qualsiasi colore; CTO virtuale sui colori

MOVIMENTO

Pan:	540° - 16-bit
Tilt:	250° - 16-bit
Feedback posizione:	riposizionamento automatico dopo movimento esterno

CONNESSIONI

Connessione di alimentazione:	Seetronic powerKon waterproof IN/OUT connectors
Connessione di segnale:	Amphenol XLR 5p IN/OUT connectors
Connessione Wireless:	LumenRadio TiMo FX RDM integrato - compatibile CRMX e W-DMX
Connessione dati:	Art-Net RJ45 IN/OUT

OTTICA

Zoom range:	7,6° - 43° motorizzato, lineare
Diametro lente:	125mm
Tipo lente:	gruppo ottico composto da lente in vetro HQ

SISTEMA COLORE

CCT:	controllo CCT, correzione +/- green, emulazione tungsten
Preset bianchi:	2.800 K - 8.000K
Ruota colori:	ruota colori virtuale con macro
Macros:	macro con controllo di velocità e intensità incorporate

CONTROLLO

Protocolli supportati:	DMX512, RDM, Art-Net, W-DMX
Canali DMX:	13 / 15 / 16 / 18 / 22 / 23 / 27ch
RDM:	per indirizzamento remoto e configurazione parametri
Display:	display a colori LCD ad alta risoluzione con rotazione automatica

ELETTRONICA

Dimmer:	0 - 100% lineare, elettronico
Curve dimmer:	curve dimmer selezionabili
Strobo / shutter:	1 - 30 Hz, elettronico
Batteria display:	inclusa, batteria tampone autoricaricabile
Aggiornamento firmware con:	via DMX con UPBOXPRO/UPBOX1 (non inclusa)

ALIMENTAZIONE

Alimentazione elettrica:	100-240V - 50/60Hz
Potenza massima assorbita (230V):	240W
Output (a 230V):	10 unità connesse in serie
Fattore di potenza:	>0,95

CERTIFICAZIONI / REPORT

Conformità:	CE, UKCA, RCM, cTUVus, FCC

SPECIFICHE TECNICHE

CARATTERISTICHE FISICHE

Grado IP:	IP20
Raffreddamento:	heat pipe con ventola silenziosa
Struttura:	Alluminio pressofuso
Finitura:	nero
Temperatura d'esercizio:	Ta -10 - +45 °C
Dimensioni (LxAxP):	308x448x230mm
Peso:	13,6kg

INSTALLAZIONE

Sospensione e fissaggio:	qualsiasi posizione con staffe Omega quick-lock
Punti di fissaggio:	sedi Omega quick-lock

BOX CONTENT

1 x PIXIEWASHXB

1 x 1,5 meters 3G1,5mmq power cable (BARE END - SEETRONIC POWERCON TRUE1 IP65 power connector)

2 x OS24PLUS

ACCESSORI E PRODOTTI CORRELATI



OS24PLUS
Aggancio rapido omega, foro M12



AETHERBOXONE
Transceiver CRMX IP65 1x universe, DMX, protocolli Ethernet, Wi-Fi, Bluetooth, batteria, POE



FCLPIXIEWASHXB
Flight case per contenere 4 proiettori PIXIEWASHXB



UPBOXPRO
Interfaccia aggiornamento firmware, USB IN, connettore XLR DMX OUT 5-pin

TECHNICAL DRAWINGS

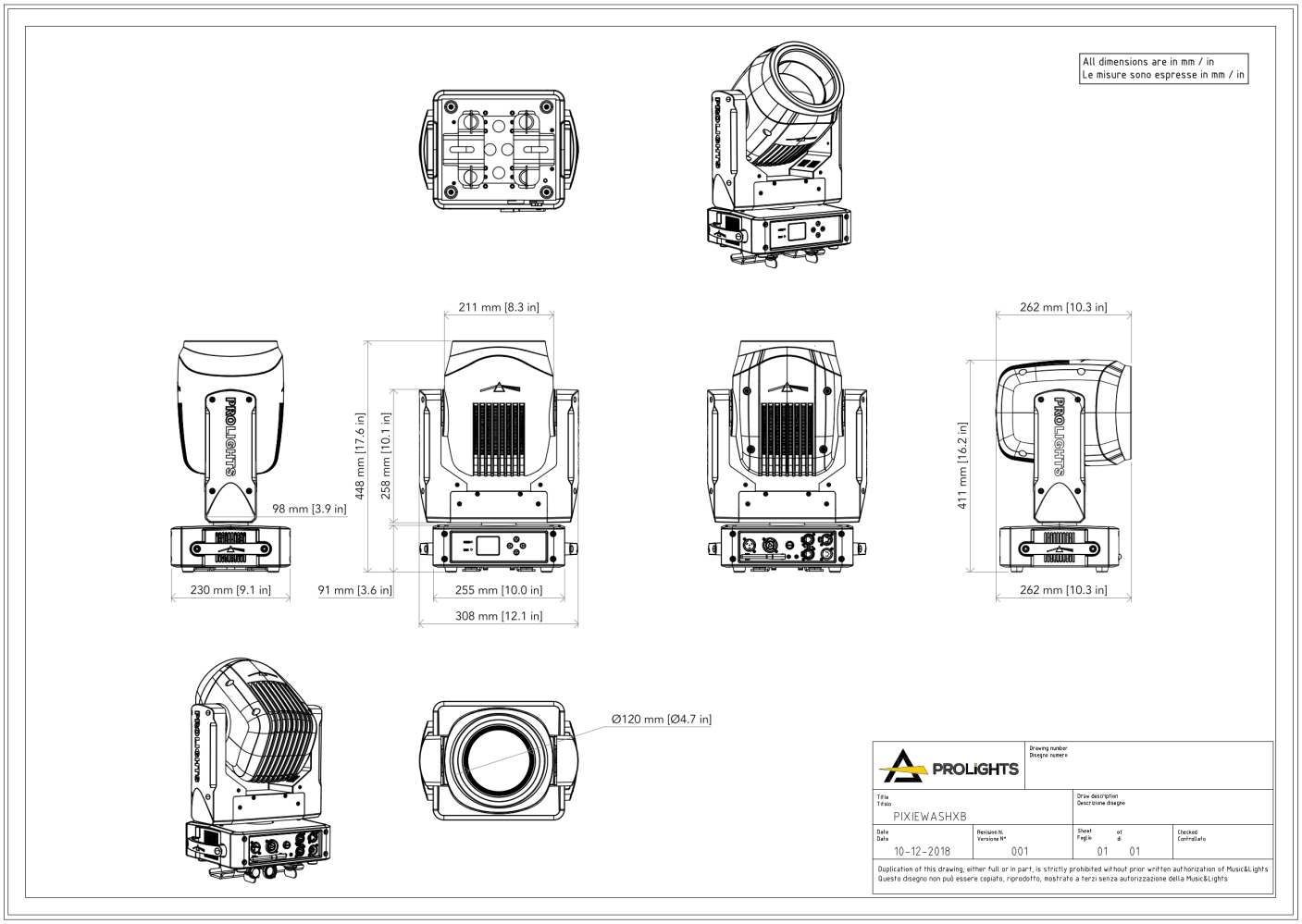

PHOTOMETRICS

Full On - Min Zoom

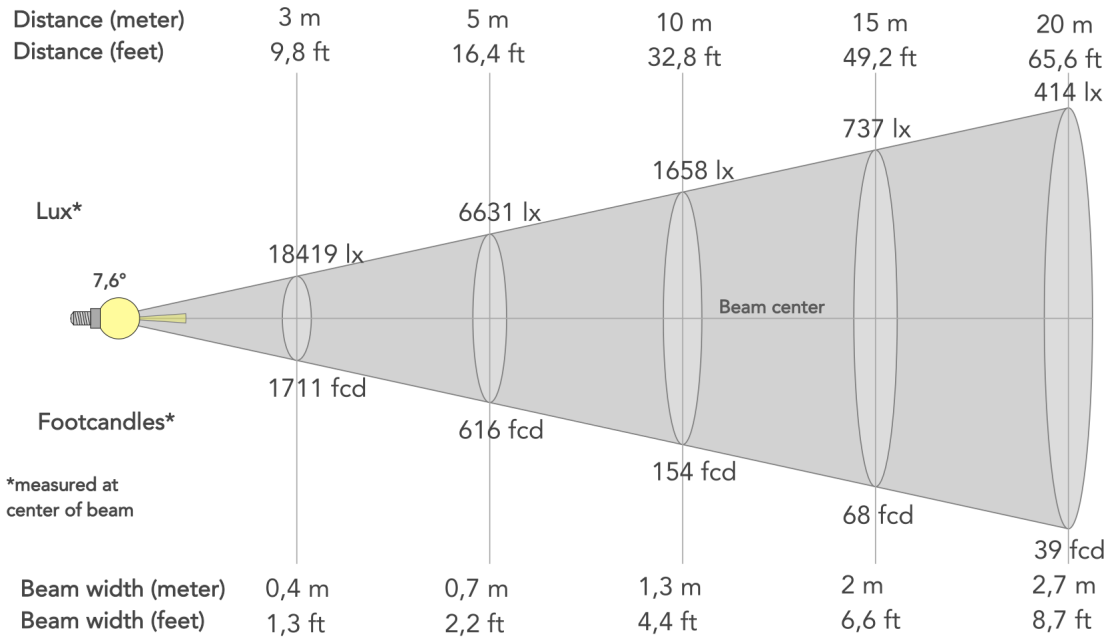

Angolo del fascio (50%): **7.6°**	Angolo di campo (10%): **12.9°**	Angolo di taglio (2,5%): **14.6°**

Full On - Max Zoom

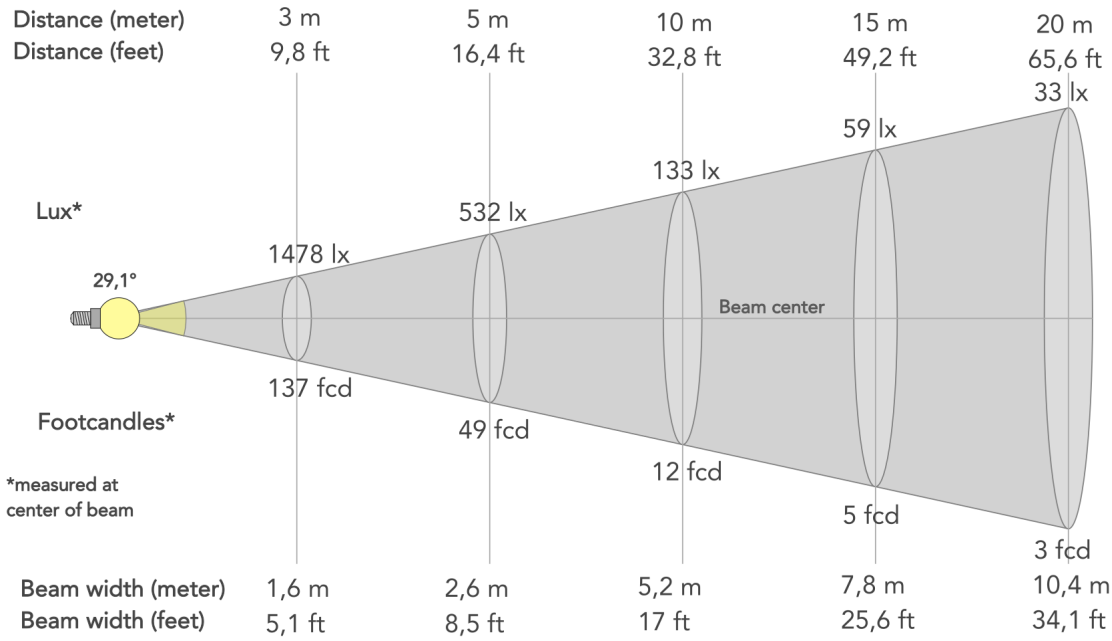

Angolo del fascio (50%): **29.1°**	Angolo di campo (10%): **42.9°**	Angolo di taglio (2,5%): **48.8°**

MUSIC & LIGHTS S.r.l. | Via A. Olivetti, snc
04026 - Minturno (LT) ITALY | info@prolights.it
Tel: +39 0771 72190 | **prolights.it**
VAT No. IT 02057590594

Scaricato il 26/11/2026 - i dati possono essere provvisori: caratteristiche, specifiche e aspetto possono cambiare senza preavviso