Poet F6 NEW

ORDER CODE: POETF6BK



SOURCE	ZOOM RANGE	IP RATING
250W sorgente LED a 6 colori	10°-80° manuale	IP20

WEIGHT	FLUSSO LUMINOSO (MAX)	CRI
6,0kg / 13.23lbs	9'263 lm	94,7 @3.200K

SPECIFICHE TECNICHE

SORGENTE LUMINOSA

Sorgente:	250W sorgente LED a 6 colori
Flusso luminoso:	(10.1°) 4'588 lm ; (76,5°) 9'263 lm @Full
Lux:	(10.1°) 5'041 lx ; (76,5°) 622lx @5 m full
CRI:	94,7 @3.200K; 95,8 @5.600K
R9:	90,6 @3.200K; 91,6 @5.600K
TLCI:	90 @5.600K
TM30 Rf:	93,0 @3.200K; 93,6 @5.600K
TM30 Rg:	101,9 @3.200K; 104,3@5.600K
Durata media sorgente:	> 50.000 hrs (L70B10 @Ta 25° C / 77° F)

OTTICA

Zoom range:	10°-80° manuale
Diametro lente:	150mm
Tipo lente:	PMMA lens
Ottiche aggiuntive:	Lente PC disponibile come accessorio

SISTEMA COLORE

Spektra OS:	precisione e uniformità cromatica
Controllo colore:	XY, CCT, RGB, RAW, Gel with Source Emulation, Tungsten emulation, HSI, User preset
CCT:	regolazione lineare della CCT da 1.850 K-20.000 K
Tungsten Emulation:	simulazione di dimmer con shift cromatico caldo
Correzione Tinta:	correzione ± green

CONTROLLO

Protocolli supportati:	DMX512, RDM, CRMX + WDMX (opzionale)
Canali DMX:	From 1 to 24ch
RDM:	per indirizzamento remoto e configurazione parametri
Display:	display a colori da 2.4"
NFC:	lettura e scrittura della configurazione tramite l'app PROLIGHTS Tools (prossimamente)
BLE:	aggiornamenti firmware, configurazione e controllo tramite l'app PROLIGHTS Tools (prossimamente)
Stand Alone:	1 encoder con pulsante
Master/Slave:	per il controllo di più unità collegate in catena

ELETTRONICA

Dimmer:	0 - 100% lineare, elettronico
Curve dimmer:	5 curve dimmer selezionabili
Strobo / shutter:	1 - 30 Hz, elettronico
PWM selezionabile:	1.282 - 20.000 Hz (step selezionabili)
Aggiornamento firmware con:	via DMX con UPBOXPRO (non inclusa)

CONNESSIONI

Connessione di alimentazione:	Neutrik powerCON TRUE1 IN/OUT connectors
Connessione di segnale:	Neutrik XLR 5p IN/OUT connectors
Connessione Wireless:	LumenRadio TiMoTwo opzionale - compatibile CRMX, CRMX² (solo RX) e W-DMX

SPECIFICHE TECNICHE

ALIMENTAZIONE

Alimentazione elettrica:	100-240V - 50/60Hz
Potenza massima assorbita (230V):	252W
Output (a 230V):	12 unità connesse in serie
Standby power:	8,5 W
Fattore di potenza:	> 0,94

CARATTERISTICHE FISICHE

Grado IP:	IP20
Raffreddamento:	heat pipe con ventola silenziosa
Struttura:	Corpo in alluminio pressofuso ad alta resistenza
Finitura:	nero (RAL 9004)
Temperatura d'esercizio:	Ta -10 - +45 °C
Dimensioni (LxAxP):	246 x 387 x 370mm
Dimensioni con sistema PO (LxAxP):	337 x 529 x 370mm
Peso:	6,0kg

INSTALLAZIONE

Sospensione e fissaggio:	staffa per installazione sospesa e posizionamento a terra
Hardware a bordo:	portafiltro e barndoor a 8 alette inclusi

CERTIFICAZIONI / REPORT

Conformità:	CE

BOX CONTENT

1 x POETF6BK

1 x POET6FFBK

1 x POET6BDBK

1 x 1,5 meters 3G1,5mmq power cable (BARE END - NEUTRIK POWERCON TRUE1 IP65 power connector)

ACCESSORI E PRODOTTI CORRELATI



LRT2WK1
Kit wireless 1 con TimoTwo



ECLFRSPG
Spigot per fixtures PROLIGHTS



UPBOXPRO
Interfaccia aggiornamento firmware, USB IN, connettore XLR DMX OUT 5-pin

TECHNICAL DRAWINGS

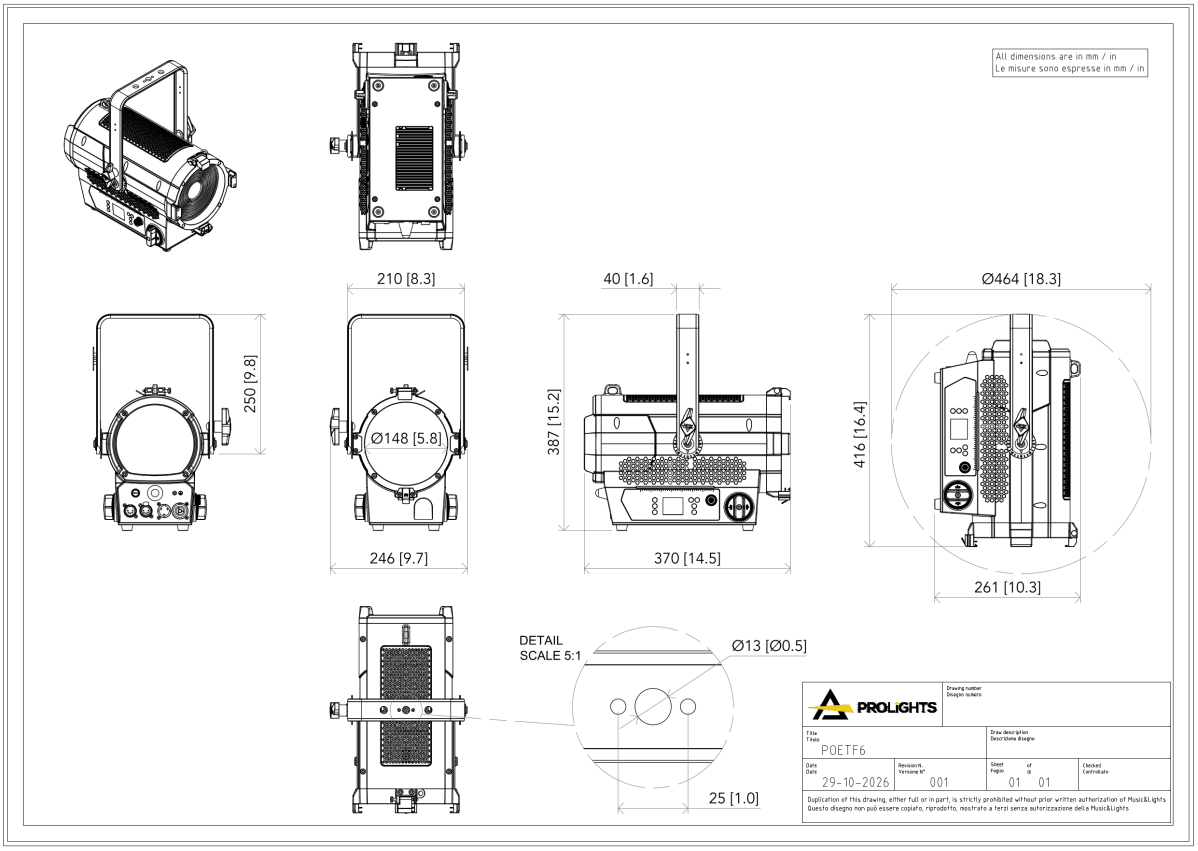

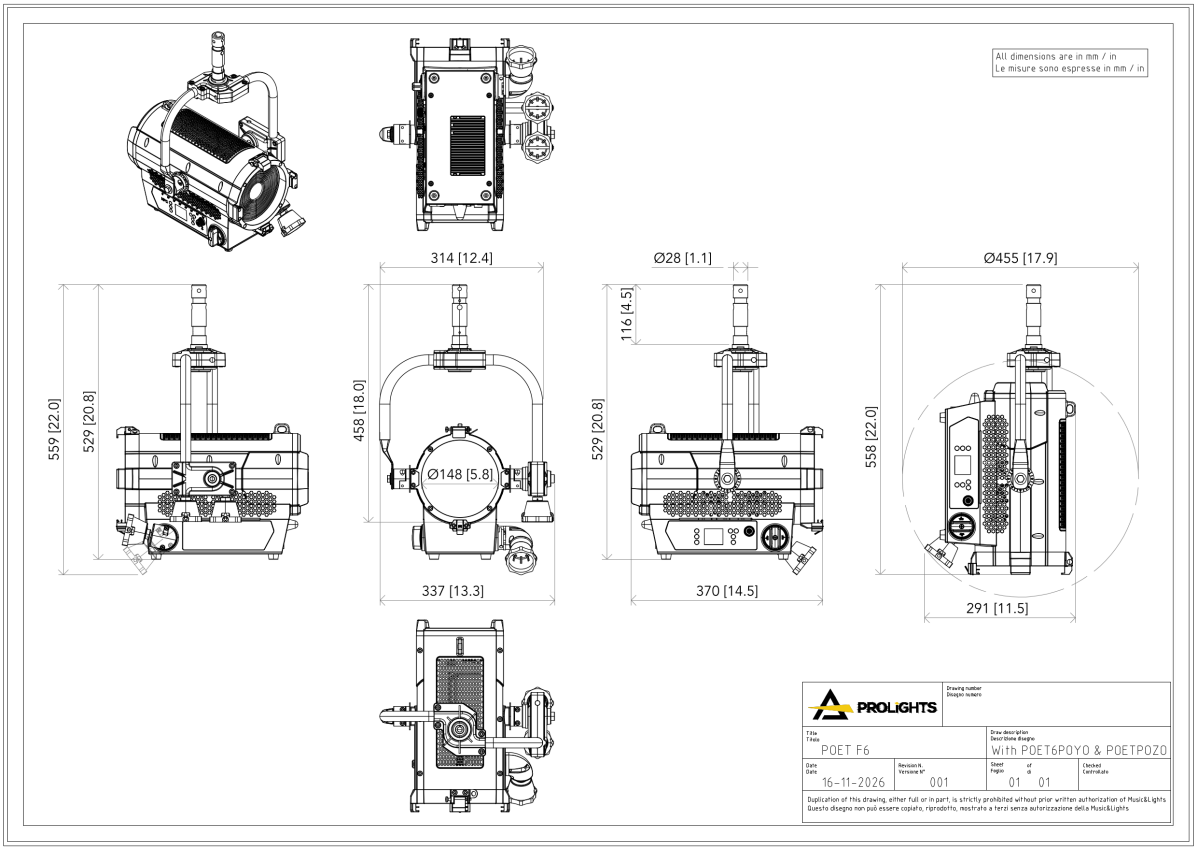

PHOTOMETRICS

Full On on - Min Zoom

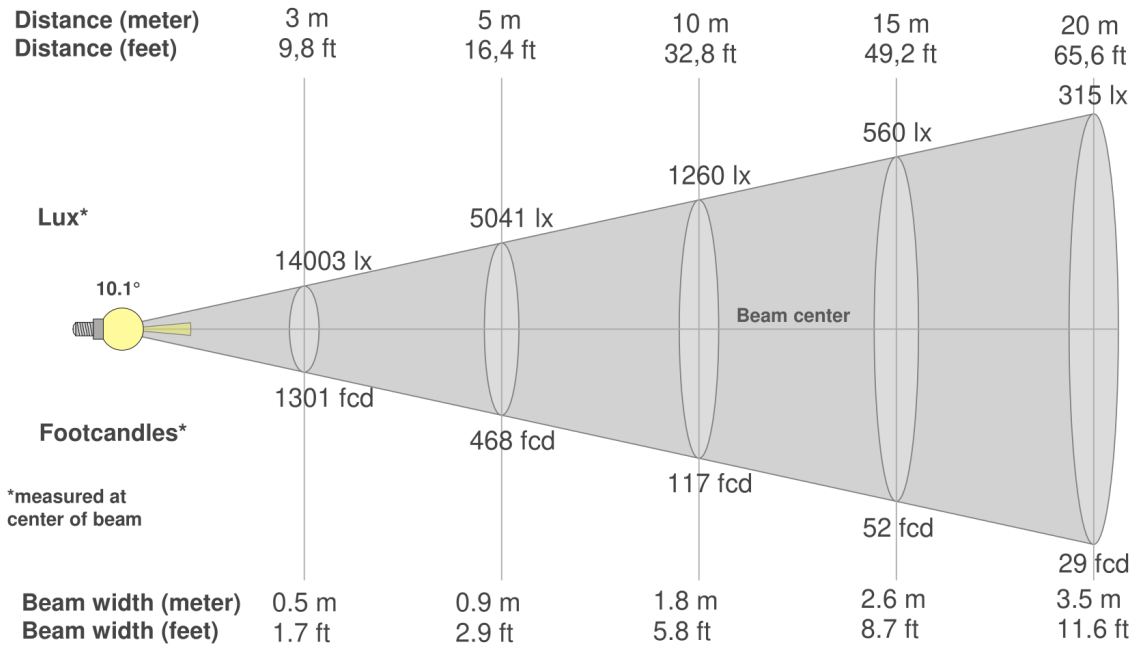

Angolo del fascio (50%): **10.1°**	Angolo di campo (10%): **17.2°**	Angolo di taglio (2,5%): **22.8°**

Full On on - Max Zoom

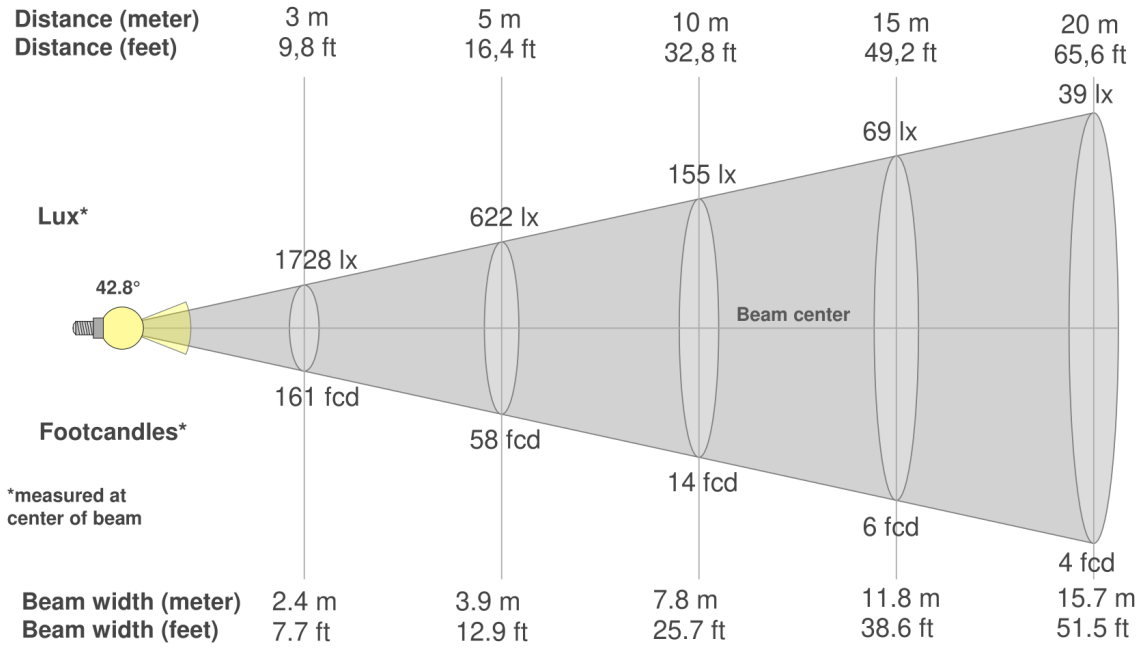

Angolo del fascio (50%): **42.8°**	Angolo di campo (10%): **76.5°**	Angolo di taglio (2,5%): **89.8°**

MUSIC & LIGHTS S.r.l. | Via A. Olivetti, snc
04026 - Minturno (LT) ITALY | info@prolights.it
Tel: +39 0771 72190 | **prolights.it**
VAT No. IT 02057590594

Scaricato il 24/11/2026 - i dati possono essere provvisori: caratteristiche, specifiche e aspetto possono cambiare senza preavviso