Ra 2000Profile

ORDER CODE: **RA2000PROFILE**



SOURCE	ZOOM RANGE	IP RATING
540W LED Bianco	**8° - 50° motorizzato, lineare**	**IP20**

WEIGHT	CRI
32kg / 70.55lbs	**>93**

SPECIFICHE TECNICHE

SORGENTE LUMINOSA

Sorgente:	540W LED Bianco
CCT sorgente:	6.500K
Flusso luminoso:	13'900
Lux:	(8°) 24'537 lx - (50°) 991lx @5 m
CRI:	>93
R9:	>73
TLCI:	>92
TM30 Rf:	>89
TM30 Rg:	>99
Durata media sorgente:	> 30.000 hrs (L70B10 @Ta 25° C / 77° F)

OTTICA

Zoom range:	8° - 50° motorizzato, lineare
Diametro lente:	120mm
Focus:	motorizzato 8/16 bit

SISTEMA COLORE

Miscelazione del colore:	CMY lineare
CCT:	attivazione amber shift da DMX e correzione lineare CTO 2700 K ~ 6000 K
Ruota colori:	6 filtri colore + open

EFFETTI DINAMICI

Shutter:	4 ghigliottine a 2 motori e rotazione ±30°, rotazione modulo ±45°
Ruota di animazione:	ruota animazione indicizzabile con rotazione oraria e antioraria
Generatore effetti:	macro shutter con regolazione della velocità
Prisma circolare:	4-f con rotazione bidirezionale, Indicizzabile
Frost:	dual frost filter system, 1° soft-edge frost gobo, 5° frost wash, with linear 0 - 100% frost filter per contorni del fascio più morbidi
Iris:	5 - 100% motorizzato
Modalità statico:	riproduzione statica di un colore
Modalità manuale:	regolazione manuale dimmer e strobo

GOBO

Ruota gobo 1:	7 gobo rotanti + open, intercambiabili, indicizzabili
Dimensioni gobos:	outer: 26,7 mm - image: 20 mm - thickness: 1,1 mm

CONTROLLO

Protocolli supportati:	DMX512, RDM, Art-Net, sACN, W-DMX
Canali DMX:	38 / 39 / 40 / 41/ 44ch
RDM:	per indirizzamento remoto e configurazione parametri
Display:	display a colori LCD ad alta risoluzione con rotazione automatica

MOVIMENTO

Pan:	540° - 16-bit
Tilt:	270° - 16-bit
Feedback posizione:	riposizionamento automatico dopo movimento esterno
Blocco pan / tilt:	per il trasporto e la manutenzione

ELETTRONICA

Dimmer:	0 - 100% lineare, elettronico
Strobo / shutter:	1 - 30 Hz, elettronico
Batteria display:	inclusa, batteria tampone autoricaricabile
Aggiornamento firmware con:	via DMX con UPBOXPRO/UPBOX1 (non inclusa)

SPECIFICHE TECNICHE

CONNESSIONI

Connessione di alimentazione:	Neutrik powerCON TRUE1 IN/OUT connectors
Connessione di segnale:	Amphenol XLR 5p IN/OUT connectors
Connessione Wireless:	ricevitore W-DMX integrato
Connessione dati:	Art-Net RJ45 IN/OUT

ALIMENTAZIONE

Alimentazione elettrica:	100-240V - 50/60Hz
Potenza massima assorbita (230V):	690W
Output (a 230V):	4 unità connesse in serie
Fattore di potenza:	>0,96

CARATTERISTICHE FISICHE

Grado IP:	IP20
Raffreddamento:	heat pipe con ventola silenziosa
Finitura:	nero
Temperatura d'esercizio:	Ta -10 - +50 °C
Dimensioni (LxAxP):	443x697x293mm
Peso:	32kg

INSTALLAZIONE

Sospensione e fissaggio:	staffa per posizionamento a terra con sistema "Quick-Lock"

CERTIFICAZIONI / REPORT

Conformità:	CE, UKCA, RCM

BOX CONTENT

1 x RA2000PROFILE

1 x 1,5 meters power cable (BARE END - NEUTRIK POWERCON TRUE1 IP65)

2 x OS25PLUS

ACCESSORI E PRODOTTI CORRELATI



OS25PLUS
Aggancio rapido omega, foro M12



AETHERBOXONE
Transceiver CRMX IP65 1x universe, DMX, protocolli Ethernet, Wi-Fi, Bluetooth, batteria, POE



FCLRA2000
Flight case per 2 RA2000PROFILE



UPBOXPRO
Interfaccia aggiornamento firmware, USB IN, connettore XLR DMX OUT 5-pin

TECHNICAL DRAWINGS

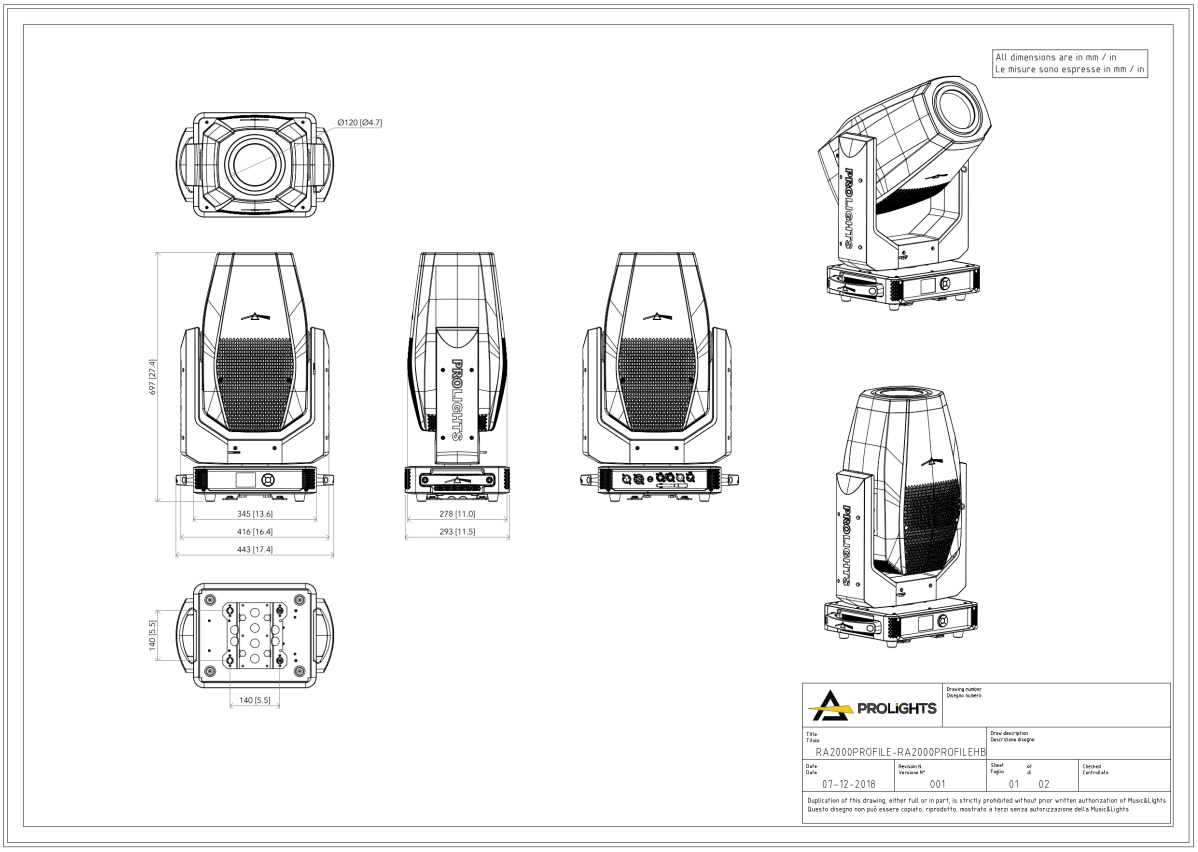

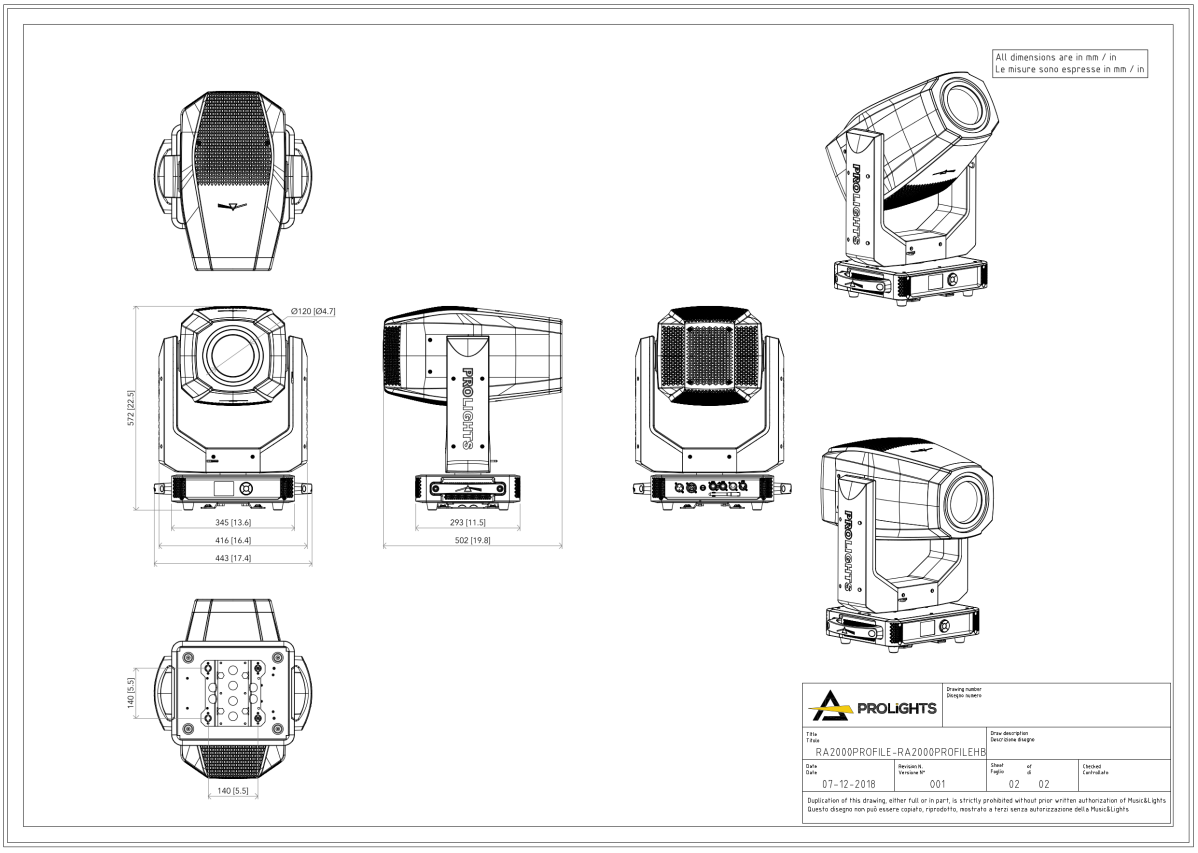

PHOTOMETRICS

Full On - Min Zoom

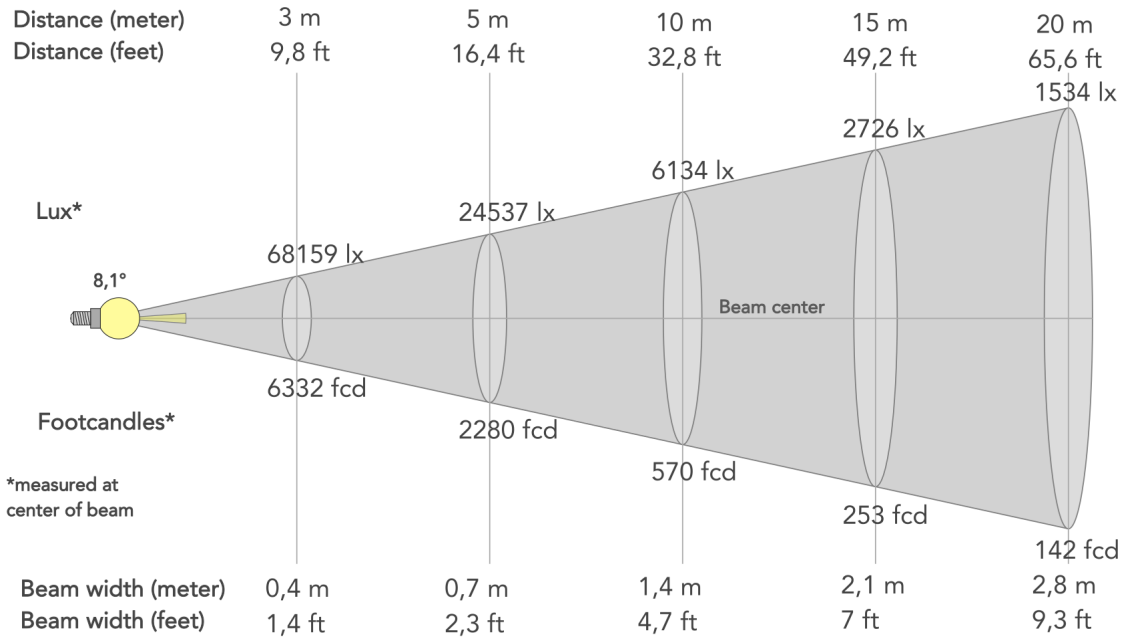

Angolo del fascio (50%): **8.1°**	Angolo di campo (10%): **8.9°**	Angolo di taglio (2,5%): **9°**

Full On - Max Zoom

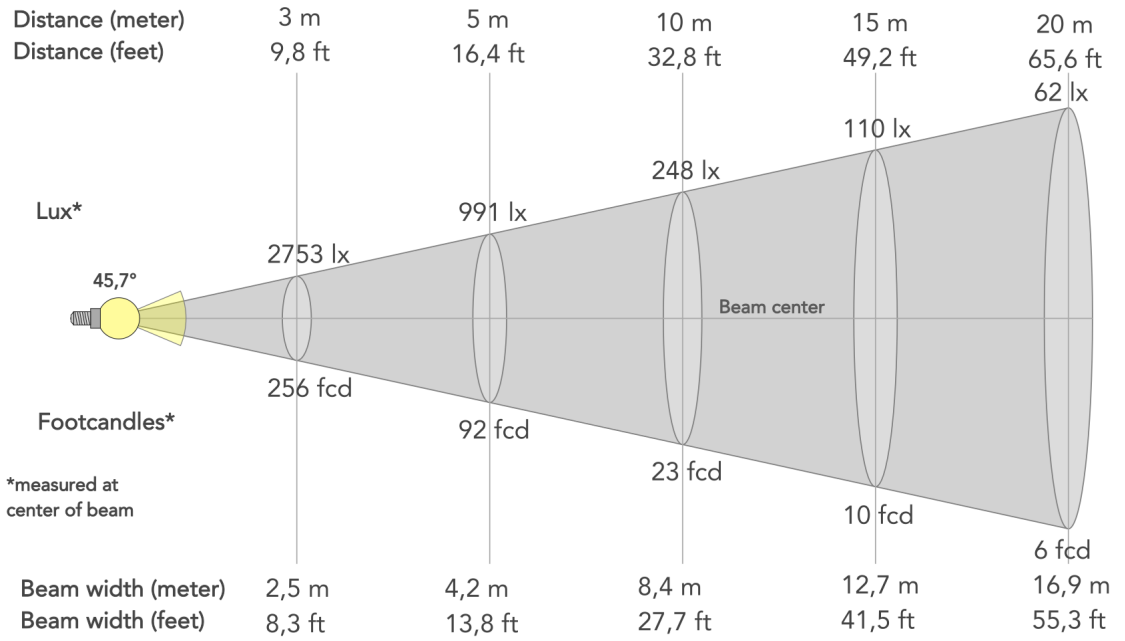

Angolo del fascio (50%): **45.7°**	Angolo di campo (10%): **48.6°**	Angolo di taglio (2,5%): **52°**

MUSIC & LIGHTS S.r.l. | Via A. Olivetti, snc
04026 - Minturno (LT) ITALY | info@prolights.it
Tel: +39 0771 72190 | **prolights.it**
VAT No. IT 02057590594