Sblflxhb

ORDER CODE: SBLFLXHB01H



VARIANTI

Code	Installazione
SBLFLXHB01H	**Horizontal**
SBLFLXHB005V	Vertical

TECHNICAL DRAWINGS

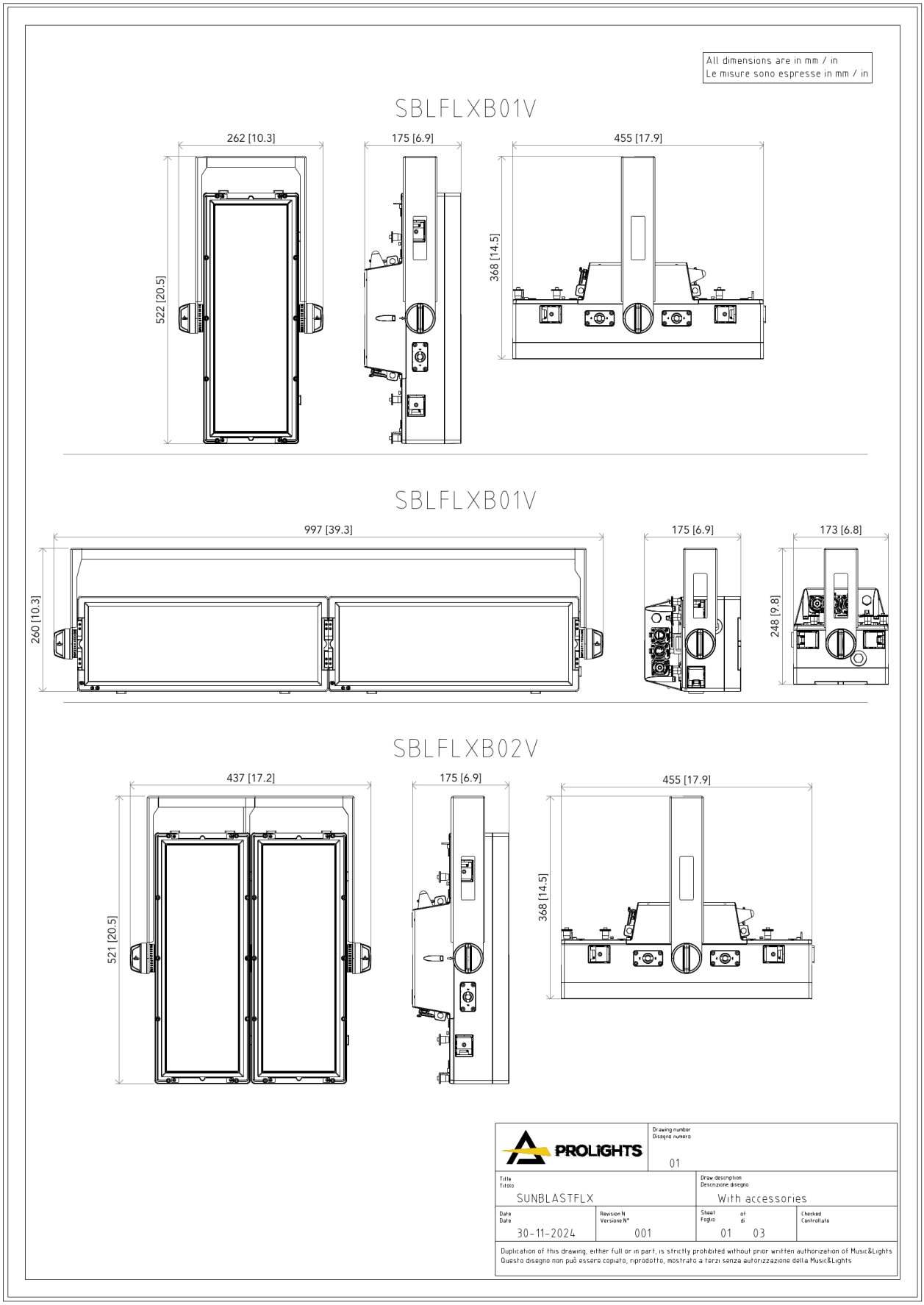

All dimensions are in mm / in
Le misure sono espresse in mm / in

SBLFLXHB005V

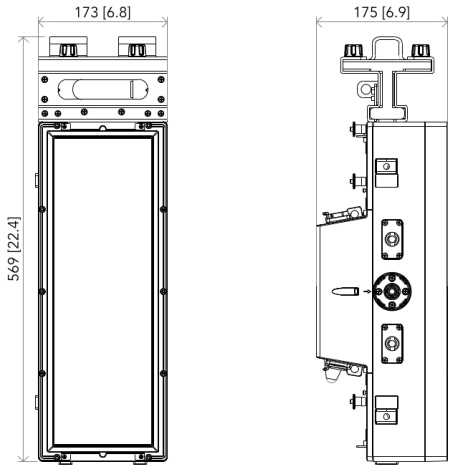

SBLFLXHB01H

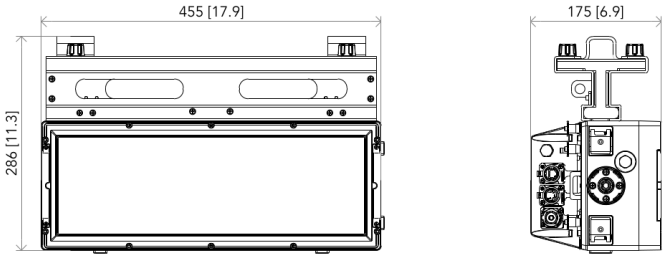

SBLFLXADPFLR

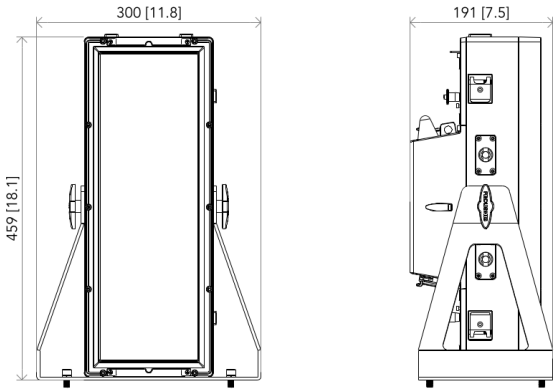

PROLIGHTS		Drawing number / Disegno numero: 01	
Title / Titolo: SUNBLASTFLX		Draw description / Descrizione disegno: With accessories	
Date / Date: 30-11-2024	Revision N / Versione N°: 001	Sheet / Foglio: 02 of / di 03	Checked / Controllato

Duplication of this drawing, either full or in part, is strictly prohibited without prior written authorization of Music&Lights
Questo disegno non può essere copiato, riprodotto, mostrato a terzi senza autorizzazione della Music&Lights

All dimensions are in mm / in
Le misure sono espresse in mm / in

SBLFLXB01H + SBLFLXFLR

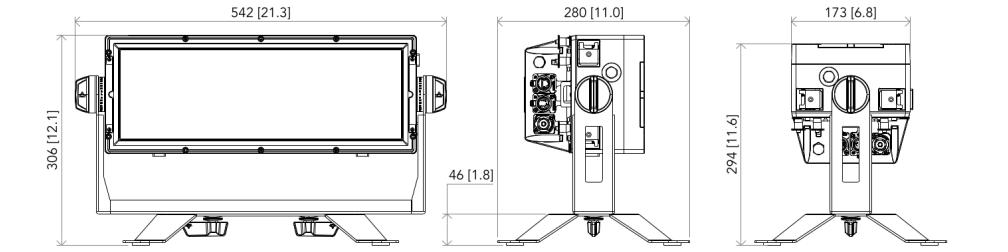

SBLFLXHHFLRB

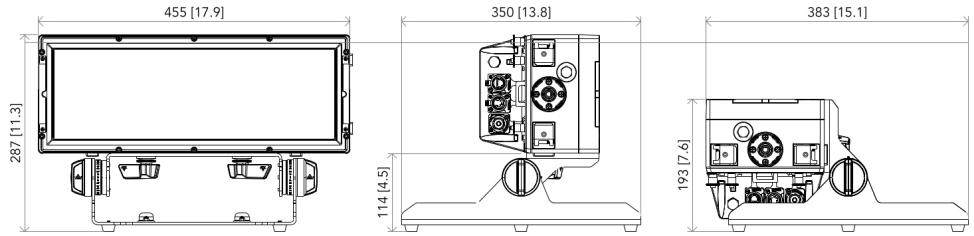

PROLIGHTS		Drawing number / Disegno numero: 01	
Title / Titolo: SUNBLASTFLX		Draw description / Descrizione disegno: With accessories	
Date / Data: 30-11-2024	Revision N / Versione N°: 001	Sheet / Foglio: 03 of / di 03	Checked / Controllato

Duplication of this drawing, either full or in part, is strictly prohibited without prior written authorization of Music&Lights
Questo disegno non può essere copiato, riprodotto, mostrato a terzi senza autorizzazione della Music&Lights