# **SigmaPix** 26BS1X1BF

ORDER CODE: SIGMAX26BS1X1BF



| IP RATING | | |
|---|---|---|
| **IP30** | | |

## CARATTERISTICHE PRINCIPALI

- Installazione da una singola persona, design di bloccaggio automatico sulle meccaniche, protezione anti-graffio e protezione angolare retraibile
- Sostituzione rapida dei moduli LED e dell'unità PSU
- Meccanismo di curvatura integrato per configurzioni concave e convessi da +40° a -40°
- Refresh rate di 3.840 Hz

# SPECIFICHE TECNICHE

## VIDEO

| | |
|---|---|
| Tipo di chip driver: | MBI 5253 |
| Sorgente LED: | Kinglight SMD 1515 full black |
| Pixel pitch: | 2.6 mm |
| Risoluzione pannello: | 192x192pixels |
| Risoluzione modulo: | 192x48pixels |
| Flusso luminoso: | 1000nit |
| Contrasto: | 4.000:1 |
| Grayscale: | 14 bit |
| Frequenza di aggiornamento ≥: | 3.840Hz |
| Drive Mode: | 1/24 scan, constan current |
| Angolo di visione verticale: | 160° |
| Angolo di visione orizzontale: | 160° |
| Densità LED: | 147.456LED/sqm |
| Dead Pixel Ratio: | <0.002 |
| Vita media LED: | 100.000 h |

## ALIMENTAZIONE

| | |
|---|---|
| Power input/through: | IPKON Seetronic IN/OUT |
| Alimentazione: | AC 110/230 V 50/60 Hz |
| Assorbimento MAX per pannello: | 120W |
| Assorbimento medio per pannello: | 35W |
| Assorbimento MAX al metro quadro: | 480W |
| Assorbimento medio al metro quadro: | 140W |
| Assorbimento in standby (pannello): | 35W |
| Max rated current/panel:: | AC220V / 0.55A |
| Temperatura di esercizio: | -10°C / +45°C |
| Umidità di esercizio: | 10~80 RH% |

## CARATTERISTICHE FISICHE

| | |
|---|---|
| Grado IP: | IP30 |
| Raffreddamento: | senza ventole, a convezione naturale |
| Struttura: | Telaio in alluminio pressofuso |
| Finitura: | nero |

## CONTROLLO

| | |
|---|---|
| Receiving card: | A8S-N |
| Altri tipi di controllo: | mapping, firmware copy, RCFGX restore, calibration restore, rotation supported, calibration chip on LDM (auto calibration) |
| Protocollo di controllo: | Novastar |
| Ingresso di segnale: | RJ45 Seetronic waterproof |
| Uscita di segnale: | RJ45 Seetronic waterproof |

## MECCANICA

| | |
|---|---|
| Altre specifiche: | curve configurations (mechanics on board), corner protection, bottom protection, auto-lock mechanics |
| Moduli magnetici: | available |
| Dimensioni modulo (LxA): | 500x125mm |
| Dimensioni pannello (LxAxP): | 500×500x83mm |
| Sistema di sospensione verticale: | attraverso supporto con gancio aliscaf |
| Connessione: | sistema fast-lock di connessione seamless |
| Peso a pannello: | 8kg |
| Peso al metro quadro: | 32kg |
| Pannelli collegabili verticalmente ≤: | 20 for hanging and 12 for stacking |

## INSTALLAZIONE

| | |
|---|---|
| Configurazioni curve: | convesso e concavo -40° / +40° |

## CERTIFICAZIONI / REPORT

| | |
|---|---|
| Conformità: | CE, UKCA, cURus |

## ACCESSORI E PRODOTTI CORRELATI



**SXFCM80261X1**
Flightcase 8 in1 per SIGMAX26B1X1BF e SIGMAX26BS1X1BF



**KSXHGB01SLR**
Fly bar / ground bar per SIGMAX26BS1X1BF



**KSXCJB**
Supporto posteriore orizzontale per ground system per ledwall SIGMAX e KAPPAX



**KSXBS21**
Supporto posteriore 2in1 per moduli ledwall SIGMAX, KAPPAX per montaggio a terra



**KSXBS31**
Supporto posteriore 3in1 per moduli ledwall SIGMAX, KAPPAX per montaggio a terra



**KSXBSC**
Piastra posteriore per moduli ledwall SIGMAX, KAPPAX per il montaggio a terra



**KSXGHR**
Rinforzo posteriore orizzontale per ground system per ledwall SIGMAX e KAPPAX



**SX26BSXJ**
Giunto metallico per unire i SIGMAX26BS1X1BF alla serie SIGMAX26B1X1BF e KAPPAX26B1X1BF



**OXACL01**
Cavo di alimentazione per led display series, Seetronic, L.140 cm



**OXACL10**
Cavo di alimentazione per led display series, Seetronic, L.10 m



**SXDCL01**
Cavo dati per SIGMAX LED display series assemb. con RJ45, IP65, L 140 cm



**SXDCL10**
Cavo dati per SIGMAX LED display series assemb. con RJ45, IP65, L 10 m

## TECHNICAL DRAWINGS

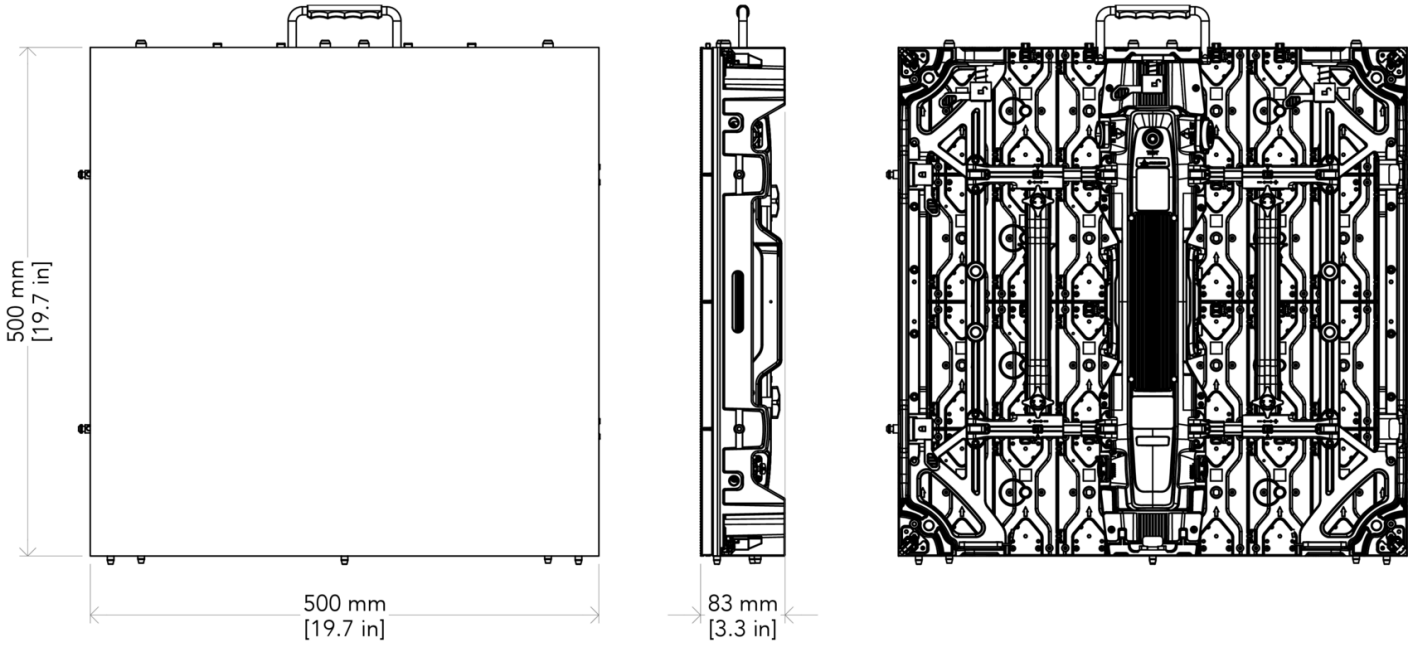


**MUSIC & LIGHTS** S.r.l.
Via A. Olivetti, snc
04026 - Minturno (LT) ITALY
info@prolights.it
Tel: +39 0771 72190
**prolights.it**
VAT No. IT 02057590594