Smart Bat

ORDER CODE: SMARTBATBK



VARIANTI

	Code	Colore
	**SMARTBATBK**	**Black**
	SMARTBATWH	White

SOURCE	IP RATING	WEIGHT
4x8W RGBW LEDs	**IP33**	**3,4kg / 7.5lbs**

SPECIFICHE TECNICHE

SORGENTE LUMINOSA

Sorgente:	4x8W RGBW LEDs
Flusso luminoso:	1'354 @Full
Lux:	730lx @5 m full
Durata media sorgente:	> 50.000 h

OTTICA

Angolo di proiezione:	14,9°
Diametro lente:	42mm
Ottiche aggiuntive:	25° and 45° optional

SISTEMA COLORE

Preset bianchi:	3.200 K ~ 10.000K
Ruota colori:	ruota colori virtuale con macro

EFFETTI DINAMICI

Modalità statico:	riproduzione statica di un colore
Modalità manuale:	regolazione manuale di un colore
Auto mode:	programmi integrati con regolazione della velocità di esecuzione

CONTROLLO

Protocolli supportati:	DMX512
Canali DMX:	4 / 6 / 10ch
Display:	display LED
IR:	controllo remoto tramite IR
Master/Slave:	per il controllo di più unità collegate in catena

MOVIMENTO

Tilt:	(up to) 20° con piedino regolabile

ELETTRONICA

Dimmer:	0 - 100% lineare, elettronico
Curve dimmer:	4 curve dimmer selezionabili
Strobo / shutter:	1 - 25 Hz, elettronico
Aggiornamento firmware con:	via DMX con UPBOXPRO/UPBOX1 (non inclusa)

BATTERIA

Batteria:	14.8V litio
Autonomia in modalità cambia colori, fino a:	12h
Autonomia in modalità full white, fino a:	8h
Connessione di ricarica:	cavo di alimentazione
Tempo di ricarica:	5h (max)
Indicatore livello batteria:	indicatore di stato batteria

CONNESSIONI

Connessione di alimentazione:	
Connessione di segnale:	XLR 3p IN/OUT connectors
Connessione Wireless:	protocollo proprietario WIBOX, WDBOX integrato

ALIMENTAZIONE

Alimentazione elettrica:	100-240V - 50/60Hz
Potenza massima assorbita (230V):	30W
Potenza massima assorbita (120V):	31W

SPECIFICHE TECNICHE

CARATTERISTICHE FISICHE

Grado IP:	IP33
Raffreddamento:	senza ventole, a convezione naturale
Struttura:	Corpo in alluminio pressofuso ad alta resistenza
Finitura:	nero o con finitura bianca
Temperatura d'esercizio:	Ta 0 - +40 °C
Dimensioni (LxAxP):	138x184x145mm
Peso:	3,4kg

INSTALLAZIONE

Punti di fissaggio:	punti di fissaggio filettati M12

CERTIFICAZIONI / REPORT

Conformità:	CE, UKCA, RCM

BOX CONTENT

1 x SMARTBAT

1 x 1,5 meters BARE END - IEC power cable

1 x LUMIPARIRCH

ACCESSORI E PRODOTTI CORRELATI



LUMIPARIRCH
Controller ad infrarossi RGBWAP, contr. manual / auto, LUMI IR series



FCLSMARTBAT
Flight case per 9 SMARTBAT, 613x480x507 mm, 22 kg



SMARTCOVERMR
Cover specchiata per proiettori SMARTBAT.



SMARTBATCOVER
Rain-proof cover in nylon per proiettore SMARTBAT



SMARTBATBAGI
Borsa in nylon alta resistenza per contenere 4 pz proiettori SMARTBAT.



ARCLUMIL25D42
Lente 25°, D.42mm



ARCLUMIL45D42
Lente 45°, D.42mm



UPBOXPRO
Interfaccia aggiornamento firmware, USB IN, connettore XLR DMX OUT 5-pin

TECHNICAL DRAWINGS

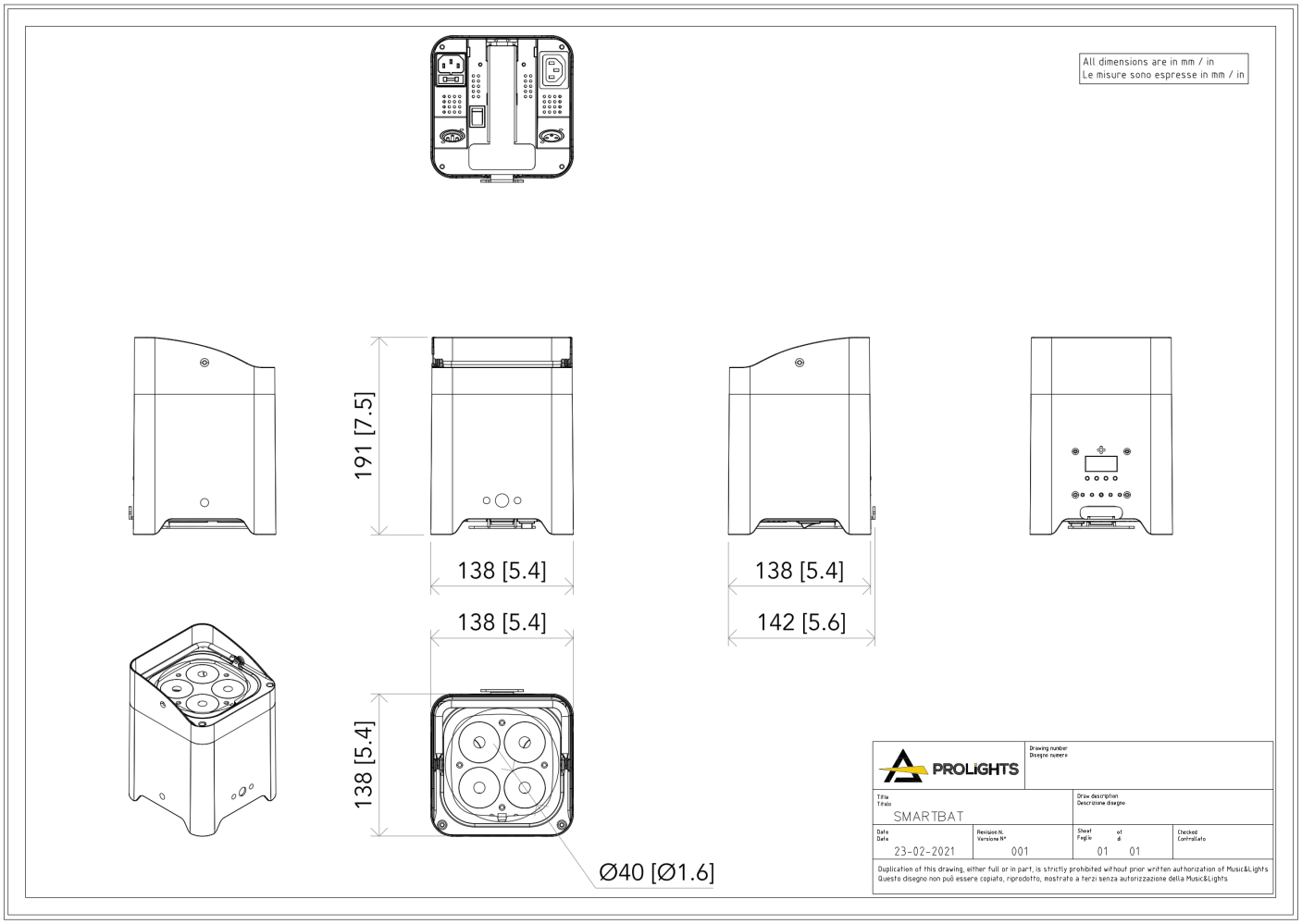

PHOTOMETRICS

Full On - Original Lens - 15deg

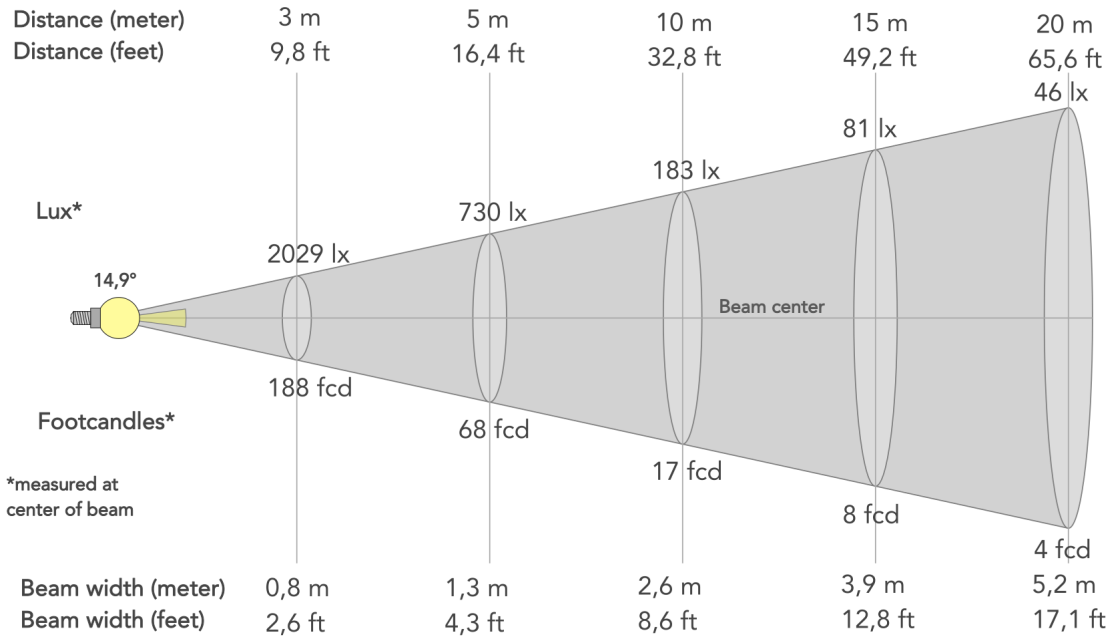

Angolo del fascio (50%): **14.9°**	Angolo di campo (10%): **25.2°**	Angolo di taglio (2,5%): **34°**