Smart BatPlusNeo

ORDER CODE: SMARTBATPLUSNEO



VARIANTI

	Code	Finitura
	**SMARTBATPLUSNEO**	**Chrome**
	SMARTBATPLUSNEOBK	Black

SOURCE
7x10W RGB + Bianco Caldo LED

IP RATING
IP65 per uso temporaneo in esterno

WEIGHT
3,4kg / 7.5lbs

FLUSSO LUMINOSO (MAX)
2'927 lm

CRI
Up to 90

SPECIFICHE TECNICHE

SORGENTE LUMINOSA

Sorgente:	7x10W RGB + Bianco Caldo LED
Flusso luminoso:	2'927 lm @Full
Lux:	1'493lx @5 m full
CRI:	Up to 90
R9:	Up to 80
TLCI:	Up to 80
TM30 Rf:	> 90
TM30 Rg:	< 107
Durata media sorgente:	> 50.000 h

OTTICA

Angolo di proiezione:	11°
Angolo di campo:	21°
Ottiche aggiuntive:	consulta accessori disponibili
Altro:	consulta accessori disponibili

SISTEMA COLORE

CCT:	controllo CCT range da 2.800K a 10.000K, correzione +/- green, emulazione tungsten
Preset bianchi:	2.700 K -10.000K
Ruota colori:	ruota colori virtuale con macro
Macros:	macro con controllo di velocità e intensità incorporate

EFFETTI DINAMICI

Risoluzione di controllo:	controllo dimmer e colore a 16 bit
Modalità statico:	riproduzione statica di un colore
Modalità manuale:	regolazione manuale di un colore
Auto mode:	programmi integrati con regolazione della velocità di esecuzione

CONTROLLO

Protocolli supportati:	CRMX+W-DMX, RDM
Canali DMX:	4/6/10/3 ch in legacy mode | 1/5/11/17ch
RDM:	per indirizzamento remoto e configurazione parametri
Display:	Graphic User Interface
IR:	controllo remoto tramite IR (incluso nel pack, non incluso nella singola unità)
Master/Slave:	per sincronizzare più unità, impostare un'unità come TX wireless (master DMX) e tutte le altre come ricevitori slave.

MOVIMENTO

Tilt:	(up to) 20° con piedino regolabile

ELETTRONICA

Dimmer:	0 - 100% lineare, elettronico
Curve dimmer:	4 curve dimmer selezionabili
Strobo / shutter:	1 - 25 Hz, elettronico
PWM selezionabile:	600 - 25.000 Hz (step selezionabili)
Aggiornamento firmware con:	via DMX con UPBOXPRO/UPBOX1 (non inclusa)

BATTERIA

Batteria:	25,9V litio
Autonomia:	fino a 3 / 6 / 8 / 12 / 18 / 24 h (selezionabile)
Connessione di ricarica:	caricatore rapido magnetico
Tempo di ricarica:	4h (max)
Indicatore livello batteria:	indicatore di carica su display

CONNESSIONI

Connessione Wireless:	LumenRadio TiMo FX RDM integrato - compatibile CRMX e W-DMX
Connessione dati:	CRMX transceiver compatibile with CRMX and W-DMX G3/G4s

INSTALLAZIONE

Punti di fissaggio:	punti di fissaggio filettati M12

SPECIFICHE TECNICHE

ALIMENTAZIONE

Alimentazione elettrica:	100-240V - 50/60Hz (caricatore SBPLUSNEOPOWER non incluso)
Potenza massima assorbita (230V):	66W

CARATTERISTICHE FISICHE

Grado IP:	IP65 per uso temporaneo in esterno
Raffreddamento:	senza ventole, a convezione naturale
Struttura:	Corpo in alluminio pressofuso ad alta resistenza
Finitura:	nero o con finitura specchiata
Temperatura d'esercizio:	Ta 0 - +45 °C
Dimensioni (LxAxP):	138x180x147mm
Peso:	3,4kg

CERTIFICAZIONI / REPORT

Conformità:	CE, RCM, FCC, cTUVus

BOX CONTENT

1 x SMARTBATPLUSNEO

ACCESSORI E PRODOTTI CORRELATI



FCLSMARTBATPNEO
Flight case per 6 SMARTBATPLUSNEO, ricarica-batterie incluso



PRL-IRC
Controller IR 29 bottoni, RGBWAP, manual/static, programmi auto, fade



SBPNEOL10
Lente per serie SMARTBATPLUSNEO, 10°



SBPNEOL20
Lente per serie SMARTBATPLUSNEO, 20°



SBPNEOL35
Lente per serie SMARTBATPLUSNEO, 35°



SBPNEOL60
Lente per serie SMARTBATPLUSNEO, 60°

SBPNEOFILT20
Diffusore di luce per serie SMARTBATPLUSNEO, 20°

SBPNEOFILT40
Diffusore di luce per serie SMARTBATPLUSNEO, 40°

SBPNEOFILT60
Diffusore di luce per serie SMARTBATPLUSNEO, 60°

SBPNEOFILT1060
Diffusore di luce per serie SMARTBATPLUSNEO, 10°x60° (VxH)

SBPNEOFILT3060
Diffusore di luce per serie SMARTBATPLUSNEO, 30°x60° (VxH)



SBPNEOFF
Porta filtro per serie SMARTBATPLUSNEO



SBPNEOSNOOT
Visiera per serie SMARTBATPLUSNEO



SBPNEOPOWER
Base di ricarica per SMARTBATPLUSNEO



SBPUPBOXI
Interfaccia usata tra UPBOX1 e SMARTBATPLUS e SMARTBATPLUSNEO per l'aggiornamento firmware



AETHERBOXONE
Transceiver CRMX IP65 1x universe, DMX, protocolli Ethernet, Wi-Fi, Bluetooth, batteria, POE



UPBOXPRO
Interfaccia aggiornamento firmware, USB IN, connettore XLR DMX OUT 5-pin

TECHNICAL DRAWINGS

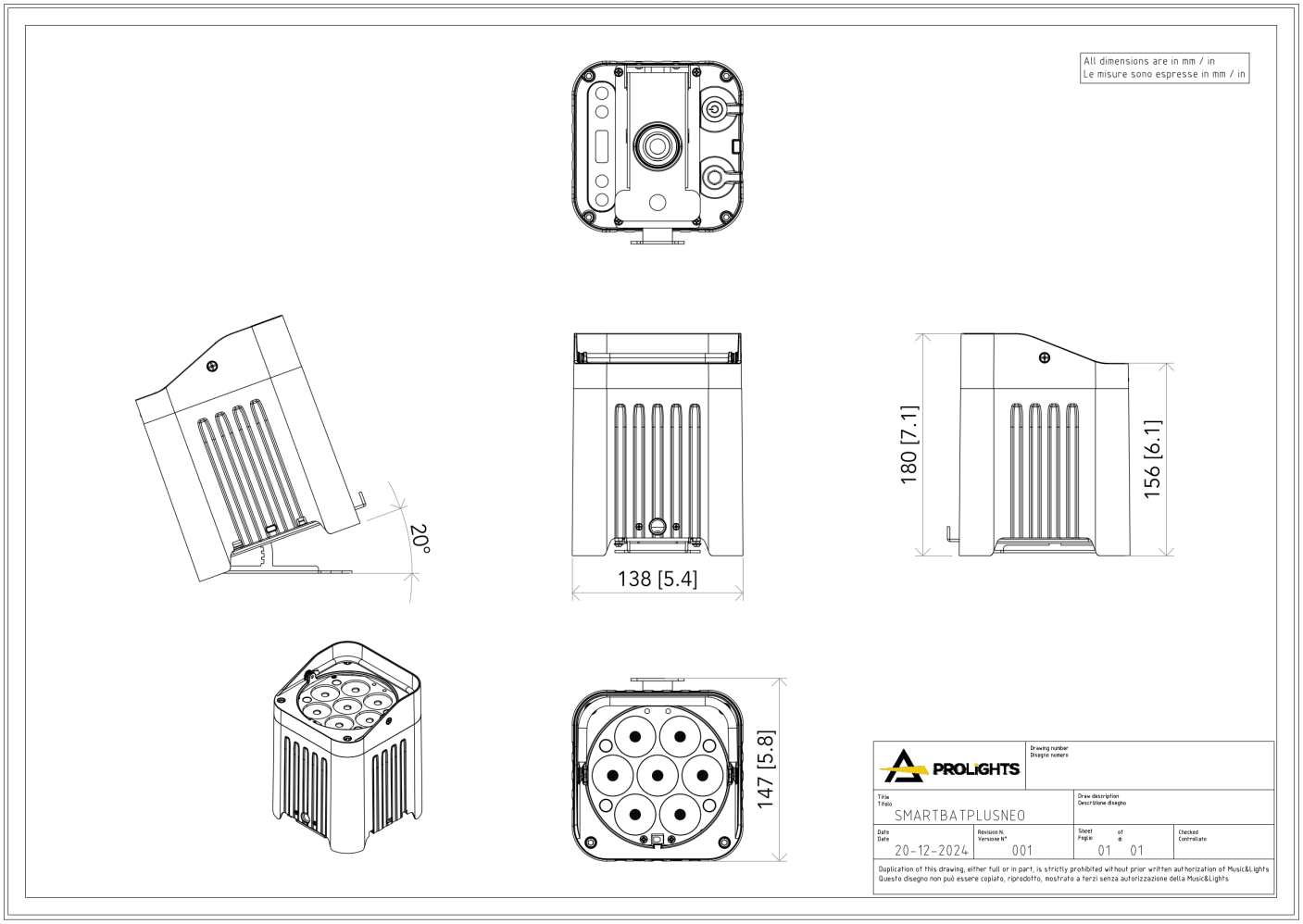

PHOTOMETRICS

Full On - 10Deg Lens + 20Deg Filter

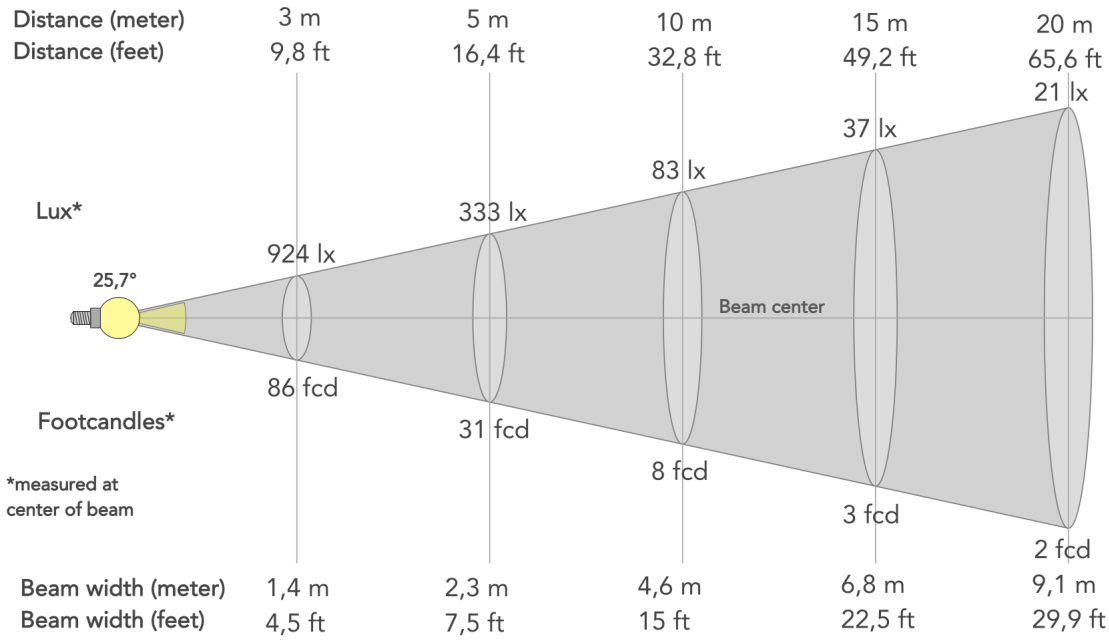

Angolo del fascio (50%): **25.7°**	Angolo di campo (10%): **53.5°**	Angolo di taglio (2,5%): **77.2°**