Smart BatWash

ORDER CODE: SMARTBATWASH



SOURCE	IP RATING	WEIGHT
15x20W RGB + Bianco Caldo LED	**IP65 per uso temporaneo in esterno**	**9,8kg / 21.61lbs**

FLUSSO LUMINOSO (MAX)	CRI
6'300 lm	**> 95 @3200K**

SPECIFICHE TECNICHE

SORGENTE LUMINOSA

Sorgente:	15x20W RGB + Bianco Caldo LED
Flusso luminoso:	6'300 lm @full
Lux:	4'451lx @5 m full
CRI:	> 95 @3200K ; > 93 @5600K
R9:	> 98 @3200K ; > 93 @5600K
TLCI:	> 84 @5600K
TM30 Rf:	94.2 @3200K ; > 92 @5600K
TM30 Rg:	104.4 @3200K ; > 105 @5600K
Durata media sorgente:	> 50.000 h

OTTICA

Angolo di proiezione:	10°

SISTEMA COLORE

CCT:	controllo CCT tramite canale DMX indipendente
Preset bianchi:	2'800K - 10'000K
Ruota colori:	ruota colori virtuale con macro
Macros:	preset bianchi incorporati

EFFETTI DINAMICI

Risoluzione di controllo:	controllo dimmer e colore a 16 bit
Modalità statico:	riproduzione statica di un colore
Modalità manuale:	regolazione manuale di un colore
Auto mode:	programmi integrati con regolazione della velocità di esecuzione

CONTROLLO

Protocolli supportati:	DMX512, RDM, CRMX + WDMX
RDM:	per indirizzamento remoto e configurazione parametri
Display:	Graphic User Interface
IR:	controllo remoto tramite IR
Master/Slave:	per il controllo di più unità collegate in catena

ELETTRONICA

Dimmer:	0 - 100% lineare, elettronico
Curve dimmer:	4 curve dimmer selezionabili
Strobo / shutter:	1 - 30 Hz, elettronico
PWM selezionabile:	600 - 25.000 Hz (step selezionabili)
Aggiornamento firmware con:	via DMX con UPBOXPRO/UPBOX1 (non inclusa)

BATTERIA

Batteria:	28.8V litio
Autonomia:	fino a 3 / 6 / 8 / 12 / 16 / 18 h (selezionabile)
Connessione di ricarica:	Direttamente dalla rete elettrica o in caso di ricarica rapida magnetica
Tempo di ricarica:	5h (max)
Indicatore livello batteria:	indicatore di carica su display
Altro:	Battery recharge in AC and DC, operation in main power with possibility to disable battery recharge throught software and charging operation in flightcase

CONNESSIONI

Connessione di alimentazione:	connettore DC magnetico per ricarica batteria e connettore Seetronic powerCON IN/OUT
Connessione di segnale:	IP65 Seetronic XLR 5p IN/OUT
Connessione Wireless:	LumenRadio TiMo FX RDM integrato - compatibile CRMX e W-DMX

ALIMENTAZIONE

Alimentazione elettrica:	100-240V - 50/60Hz
Potenza massima assorbita (230V):	180W
Output (a 230V):	11 unità connesse in serie
Output (a 120V):	5 unità connesse in serie
Fattore di potenza:	>0,94

SPECIFICHE TECNICHE

CARATTERISTICHE FISICHE

Grado IP:	IP65 per uso temporaneo in esterno
Raffreddamento:	senza ventole, a convezione naturale
Struttura:	Corpo in alluminio pressofuso ad alta resistenza
Finitura:	nero (RAL 9004)
Temperatura d'esercizio:	Ta 0 - +45 °C
Dimensioni (LxAxP):	381x344x143mm
Peso:	9,8kg

INSTALLAZIONE

Sospensione e fissaggio:	qualsiasi posizione con staffe Omega quick-lock

CERTIFICAZIONI / REPORT

Conformità:	CE, RCM, FCC, cTUVus

BOX CONTENT

1 x SMARTBATWASH

1 x SBWFILTER25

1 x OS25PLUS

1 x 1,5 meters power cable (BARE END - SEETRONIC POWERCON TRUE1 IP65)

ACCESSORI E PRODOTTI CORRELATI



OS25PLUS
Aggancio rapido omega, foro M12



SBWFILTER25
Diffusore di luce simmetrico a 25° per SMARTBATWASH



SBWFILTER1060
Diffusore di luce asimmetrico a 10x60° (VxH) per SMARTBATWASH



SBWPOWER
Caricatore singolo per SMARTBATWASH



AETHERBOXONE
Transceiver CRMX IP65 1x universe, DMX, protocolli Ethernet, Wi-Fi, Bluetooth, batteria, POE



UPBOXPRO
Interfaccia aggiornamento firmware, USB IN, connettore XLR DMX OUT 5-pin



FCLSMARTBATWASH
Flight case per 4 SMARTBATPLUSWASH, ricarica interna tramite AC



SBWFILTER40
Diffusore di luce simmetrico a 40° per SMARTBATWASH



SBWBD
4 alette nere per la regolazione del fascio di luce, compatibilità SMARTBATWASH



PRL-IRC
Controller IR 29 bottoni, RGBWAP, manual/static, programmi auto, fade



IPTESTBOX
Tester portatile di vuoto e pressione per dispositivi ProLights IP

TECHNICAL DRAWINGS

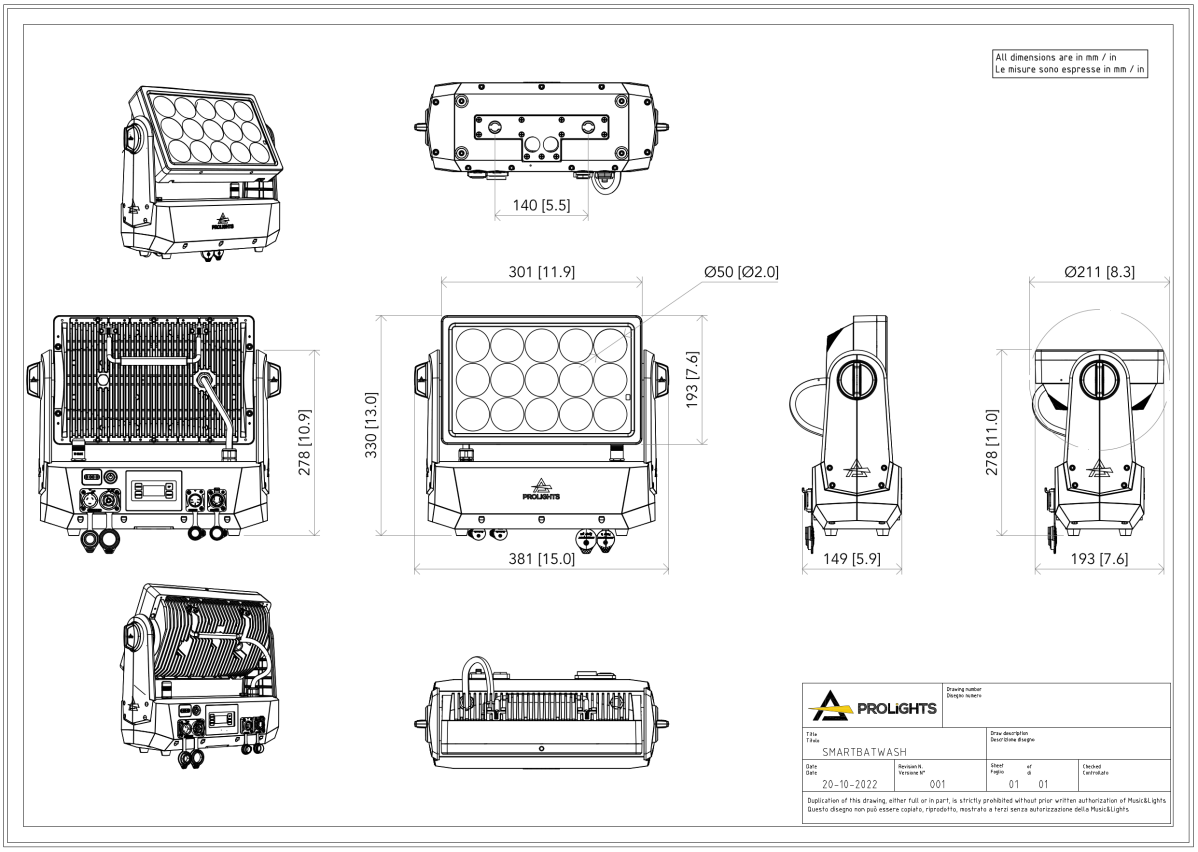

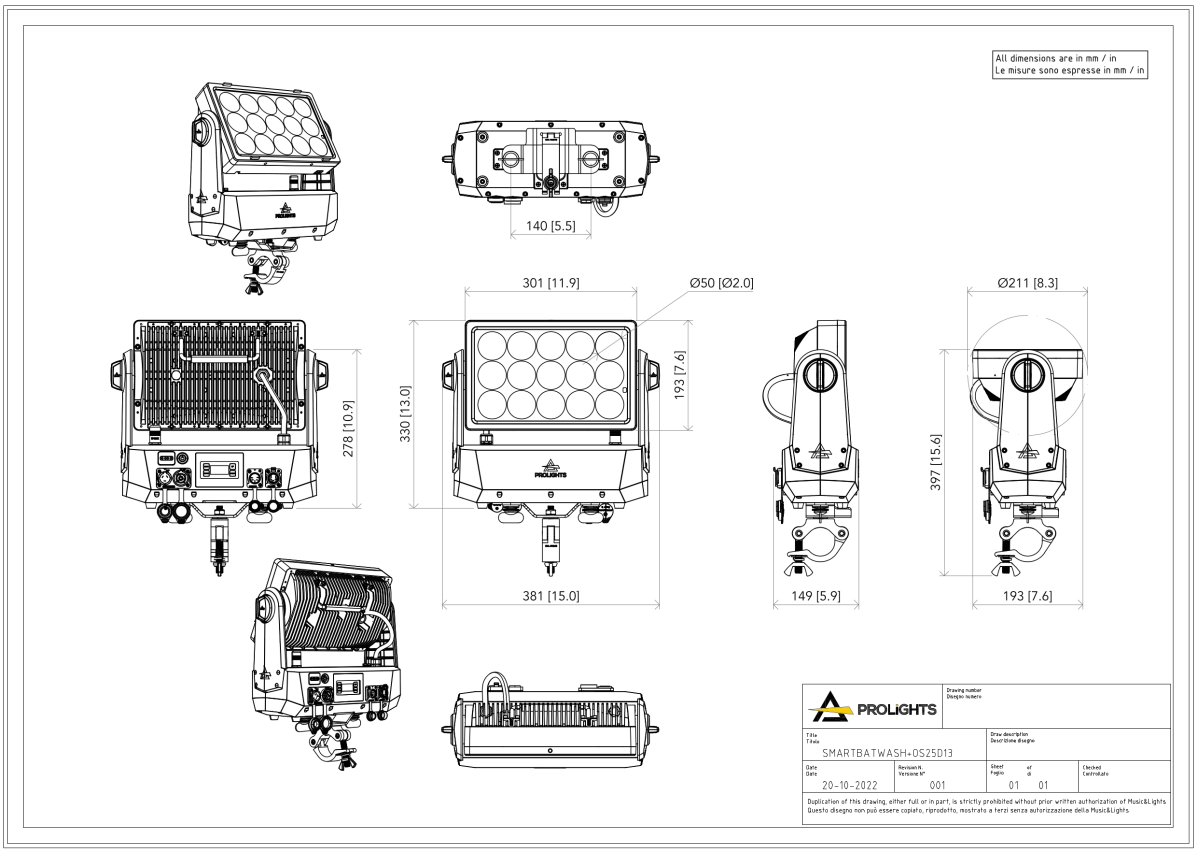

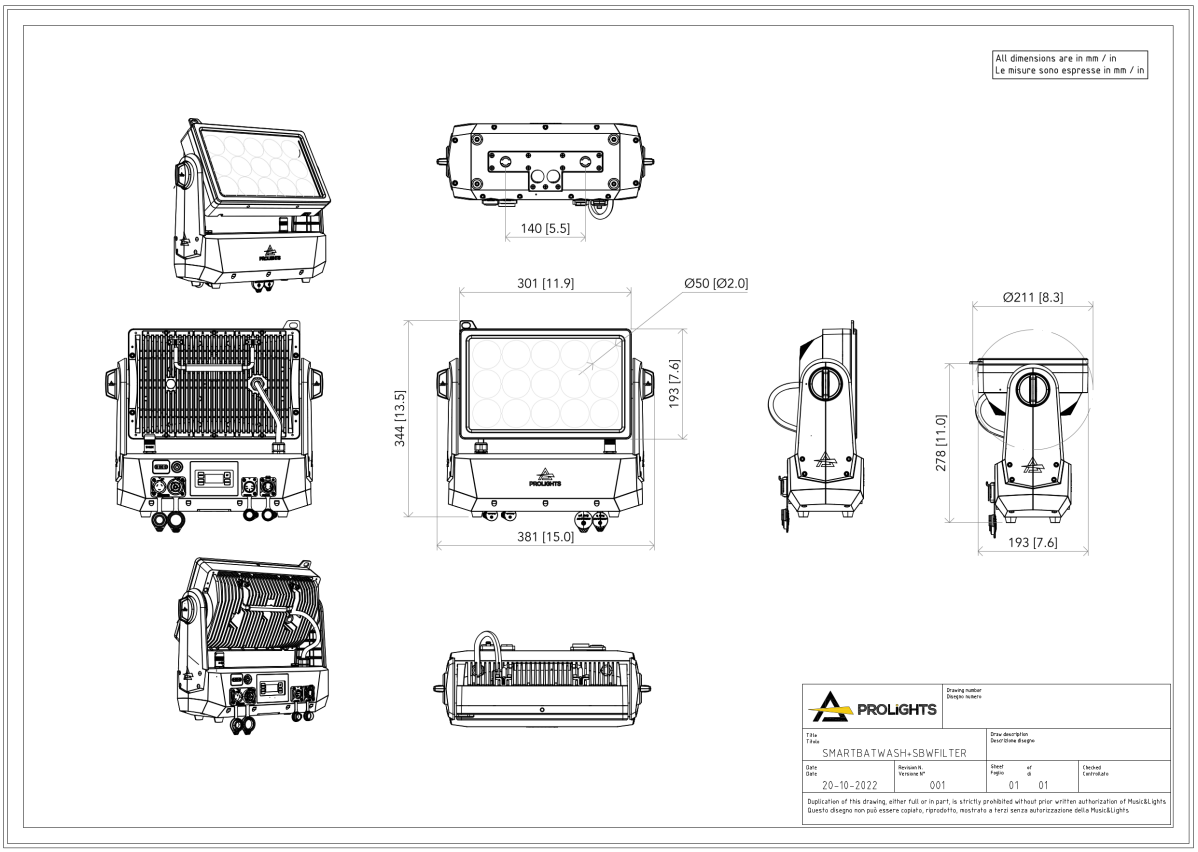
All dimensions are in mm / in
Le misure sono espresse in mm / in
140 [5.5]
301 [11.9]
Ø50 [Ø2.0]
344 [13.5]
193 [7.6]
381 [15.0]
Ø211 [8.3]
278 [11.0]
193 [7.6]
PROLIGHTS
SMARTBATWASH+SBWFILTER
20-10-2022
001
01 01
Duplication of this drawing, either full or in part, is strictly prohibited without prior written authorization of Music&Lights.
Questo disegno non può essere copiato, riprodotto, mostrato a terzi senza autorizzazione della Music&Lights.

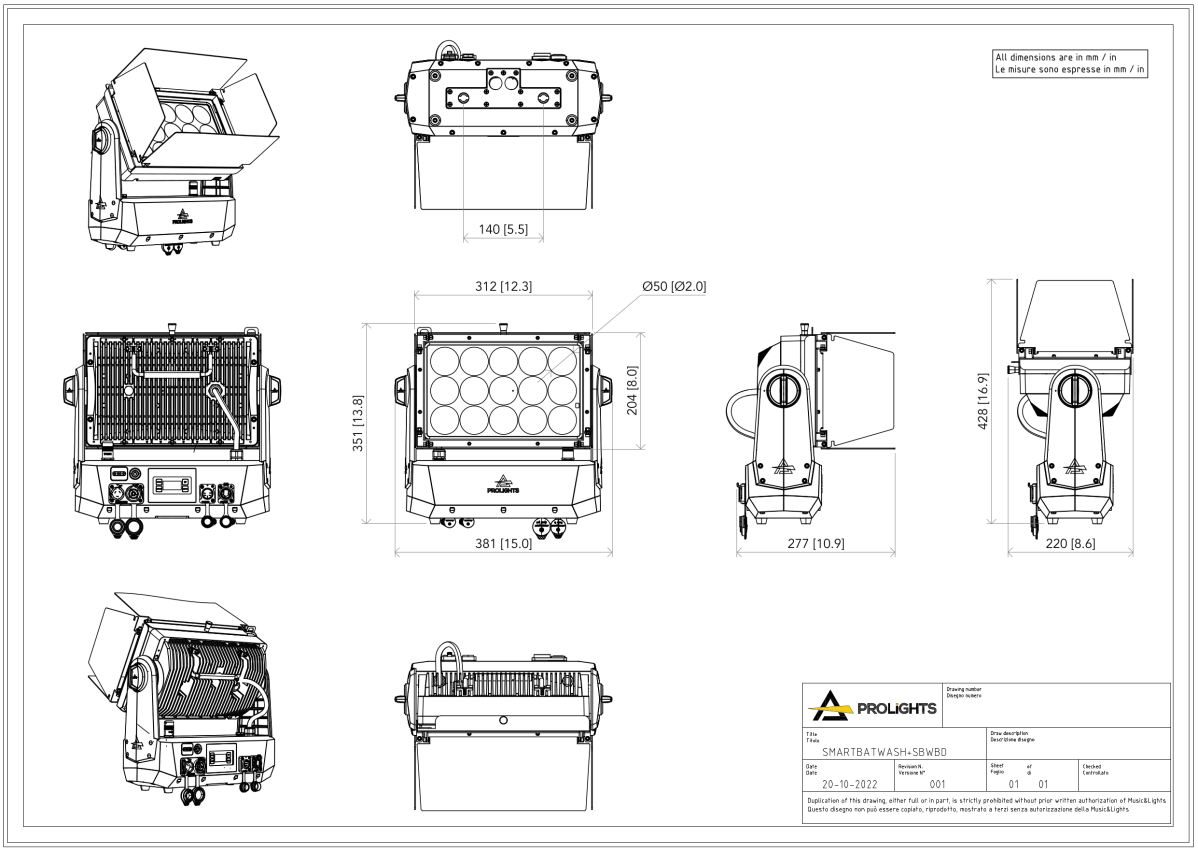
All dimensions are in mm / in
Le misure sono espresse in mm / in
140 [5.5]
312 [12.3]
Ø50 [Ø2.0]
351 [13.8]
204 [8.0]
381 [15.0]
277 [10.9]
428 [16.9]
220 [8.6]
PROLIGHTS
SMARTBATWASH+SBWBD
20-10-2022
001
01 01
Duplication of this drawing, either full or in part, is strictly prohibited without prior written authorization of Music&Lights.
Questo disegno non può essere copiato, riprodotto, mostrato a terzi senza autorizzazione della Music&Lights.

PHOTOMETRICS

Full On - Native Optic (No Filter)

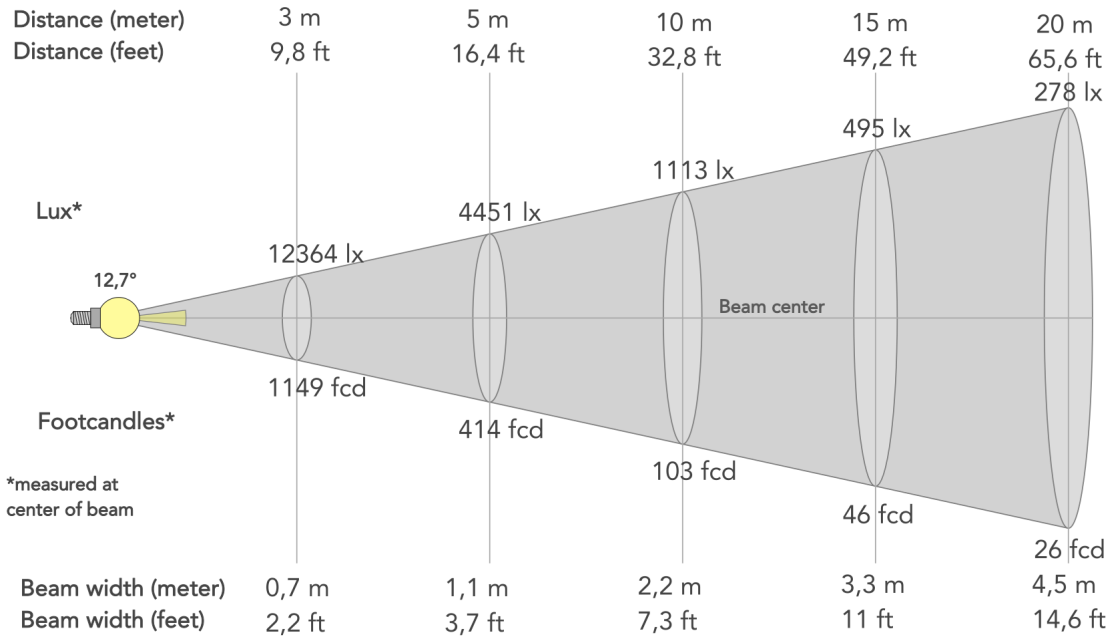

Angolo del fascio (50%): **12.7°**	Angolo di campo (10%): **22.9°**	Angolo di taglio (2,5%): **29.8°**

MUSIC & LIGHTS S.r.l. | Via A. Olivetti, snc
04026 - Minturno (LT) ITALY | info@prolights.it
Tel: +39 0771 72190 | **prolights.it**
VAT No. IT 02057590594