Stark 400

ORDER CODE: **STARK400**



SOURCE	ZOOM RANGE	IP RATING
7x40W RGBW Osram Ostar LED	**4° - 36° motorizzato, lineare**	**IP20**

WEIGHT	FLUSSO LUMINOSO (MAX)
11kg / 24.25lbs	**1'944 lm**

SPECIFICHE TECNICHE

SORGENTE LUMINOSA

Sorgente:	7x40W RGBW Osram Ostar LED
CCT sorgente:	2.000 K - 10.000K
Flusso luminoso:	(4°) 1'944 lm - (36°) 2'700 @Full
Lux:	(4°) 15'584 lm - (36°) 848lx @5 m full
Durata media sorgente:	> 50.000 h

OTTICA

Zoom range:	4° - 36° motorizzato, lineare
Tipo lente:	gruppo ottico composto da lente in vetro HQ

SISTEMA COLORE

CCT:	controllo CCT tramite canale DMX indipendente
Preset bianchi:	2.000 K ~ 10.000K
Ruota colori:	ruota colori virtuale con macro

EFFETTI DINAMICI

Pixel pattern:	pattern pixel statici e dinamici preimpostati
Generatore effetti:	colore di primo piano / sfondo, indice, velocità, direzione regolabili

CONTROLLO

Protocolli supportati:	DMX512, RDM, Art-Net, W-DMX
Canali DMX:	16 / 26 / 27 / 32 / 50ch
Pixel control:	controllo pixel2pixel
RDM:	per indirizzamento remoto e configurazione parametri
Display:	display a colori LCD ad alta risoluzione con rotazione automatica
Ibernazione:	attivazione automatica risparmio energia in assenza di segnale DMX
Master/Slave:	per il controllo di più unità collegate in catena

MOVIMENTO

Pan:	540° / 630° - 16-bit
Tilt:	233° - 16-bit
Feedback posizione:	riposizionamento automatico dopo movimento esterno

CONNESSIONI

Connessione di alimentazione:	Neutrik powerCON TRUE1 IN/OUT connectors
Connessione di segnale:	Amphenol XLR 5p IN/OUT connectors
Connessione Wireless:	ricevitore W-DMX integrato
Connessione dati:	Art-Net RJ45 IN/OUT

ELETTRONICA

Dimmer:	0 - 100% lineare, elettronico
Curve dimmer:	curve dimmer selezionabili
Strobo / shutter:	1 - 30 Hz, elettronico
Batteria display:	inclusa, batteria tampone autoricaricabile
Aggiornamento firmware con:	via DMX con UPBOXPRO/UPBOX2 (non inclusa)

ALIMENTAZIONE

Alimentazione elettrica:	100-240V - 50/60Hz
Potenza massima assorbita (230V):	245W

INSTALLAZIONE

Sospensione e fissaggio:	qualsiasi posizione con staffe Omega quick-lock

SPECIFICHE TECNICHE

CARATTERISTICHE FISICHE

Grado IP:	IP20
Raffreddamento:	heat pipe con ventola silenziosa
Struttura:	Struttura in alluminio con copertura in policarbonato ad alta resistenza
Finitura:	nero
Temperatura d'esercizio:	Ta -10 - +45 °C
Dimensioni (LxAxP):	338x452x239mm
Peso:	11kg

CERTIFICAZIONI / REPORT

Conformità:	CE, UKCA, RCM, cTUVus, FCC

BOX CONTENT

1 x STARK400

1 x 1,5 meters power cable (BARE END - NEUTRIK POWERCON TRUE1 IP65)

2 x OS24PLUS

ACCESSORI E PRODOTTI CORRELATI



OS24PLUS

Aggancio rapido omega, foro M12



AETHERBOXONE

Transceiver CRMX IP65 1x universe, DMX, protocolli Ethernet, Wi-Fi, Bluetooth, batteria, POE



UPBOXPRO

Interfaccia aggiornamento firmware, USB IN, connettore XLR DMX OUT 5-pin

TECHNICAL DRAWINGS

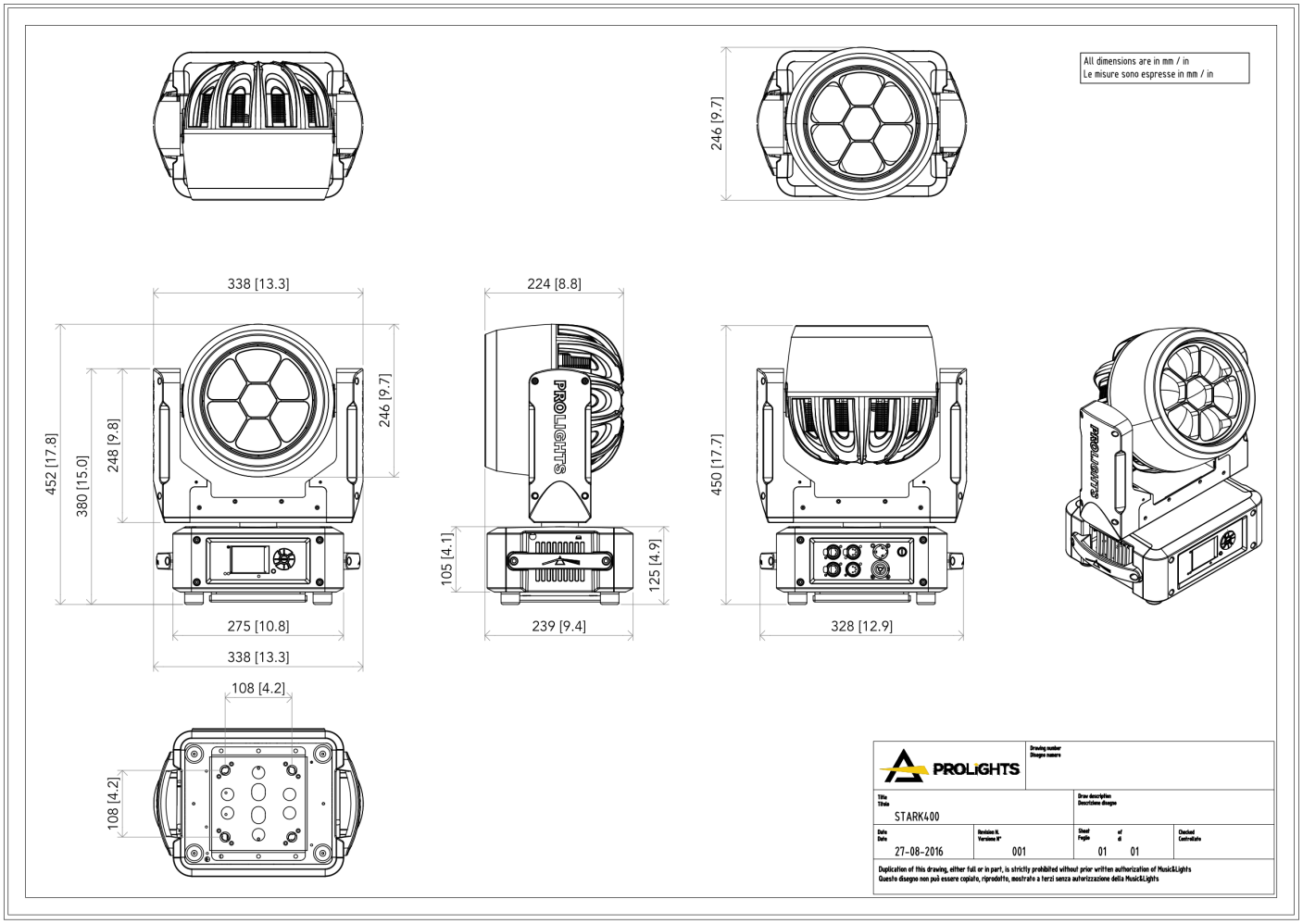

PHOTOMETRICS

full on - Min Zoom

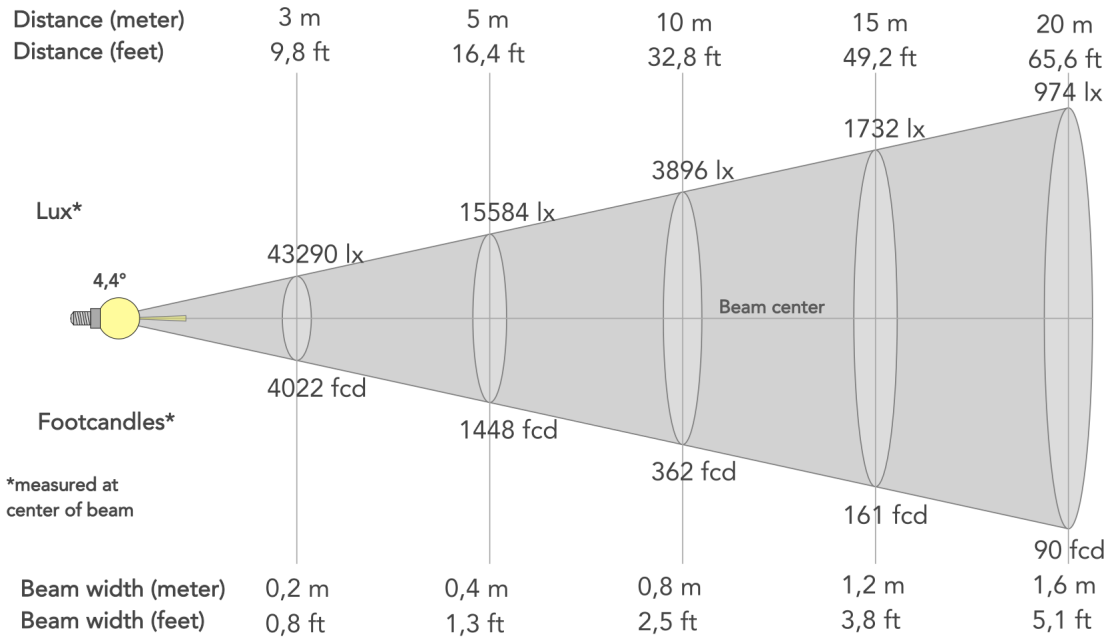

Angolo del fascio (50%): **4.4°**	Angolo di campo (10%): **5.6°**	Angolo di taglio (2,5%): **6.1°**

Full on - Max Zoom

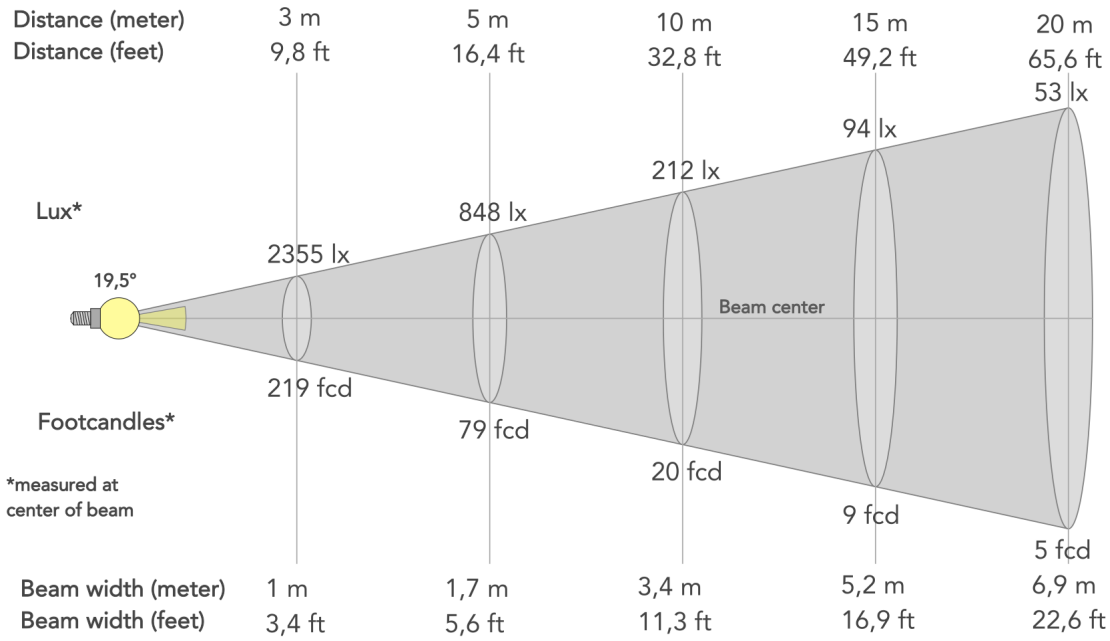

Angolo del fascio (50%): **19.5°**	Angolo di campo (10%): **36°**	Angolo di taglio (2,5%): **42.3°**

MUSIC & LIGHTS S.r.l. | Via A. Olivetti, snc
04026 - Minturno (LT) ITALY | info@prolights.it
Tel: +39 0771 72190 | **prolights.it**
VAT No. IT 02057590594

Scaricato il 29/11/2026 - i dati possono essere provvisori: caratteristiche, specifiche e aspetto possono cambiare senza preavviso