Stark 400CC

ORDER CODE: **STARK400CC**



SOURCE
7x40W RGBW LED

ZOOM RANGE
3° - 45° motorizzato, lineare

IP RATING
IP20

WEIGHT
11,3kg / 24.91lbs

SPECIFICHE TECNICHE

SORGENTE LUMINOSA

Sorgente:	7x40W RGBW LED
Flusso luminoso:	11'660
Lux:	(4°) 37'250lx @3 m full
Lux:	(4°) 13'910lx @5 m full
Durata media sorgente:	> 50.000 h

OTTICA

Zoom range:	3° - 45° motorizzato, lineare
Tipo lente:	gruppo ottico composto da lente in vetro HQ

SISTEMA COLORE

CCT:	controllo CCT tramite canale DMX indipendente
Preset bianchi:	2.000 K ~ 10.000K
Ruota colori:	ruota colori virtuale con macro

CONTROLLO

Protocolli supportati:	DMX512, RDM
RDM:	per indirizzamento remoto e configurazione parametri
Display:	display a colori LCD ad alta risoluzione con rotazione automatica
Ibernazione:	attivazione automatica risparmio energia in assenza di segnale DMX
Master/Slave:	per il controllo di più unità collegate in catena

MOVIMENTO

Pan:	540° / 630° - 16-bit
Tilt:	265° - 16-bit
Feedback posizione:	riposizionamento automatico dopo movimento esterno

ELETTRONICA

Dimmer:	0 - 100% lineare, elettronico
Strobo / shutter:	1 - 25 Hz, elettronico
Batteria display:	inclusa, batteria tampone autoricaricabile
Aggiornamento firmware con:	tramite menu interno o con interfaccia USB - DMX (UPBOXPRO/UPBOX2) non inclusa

CONNESSIONI

Connessione di alimentazione:	Neutrik powerCON TRUE1 IN connector
Connessione di segnale:	Amphenol XLR 3p IN/OUT connectors
Connessione Wireless:	ricevitore W-DMX opzionale

ALIMENTAZIONE

Alimentazione elettrica:	100-240V - 50/60Hz
Potenza massima assorbita (230V):	265W

SPECIFICHE TECNICHE

CARATTERISTICHE FISICHE

Grado IP:	IP20
Raffreddamento:	heat pipe con ventola silenziosa
Struttura:	Struttura in alluminio con copertura in policarbonato ad alta resistenza
Finitura:	nero
Temperatura d'esercizio:	Ta -10 - +45 °C
Dimensioni (LxAxP):	328x449x235mm
Peso:	11,3kg

INSTALLAZIONE

Sospensione e fissaggio:	qualsiasi posizione con staffe Omega quick-lock

ACCESSORI E PRODOTTI CORRELATI



OS24PLUS

Aggancio rapido omega, foro M12

TECHNICAL DRAWINGS

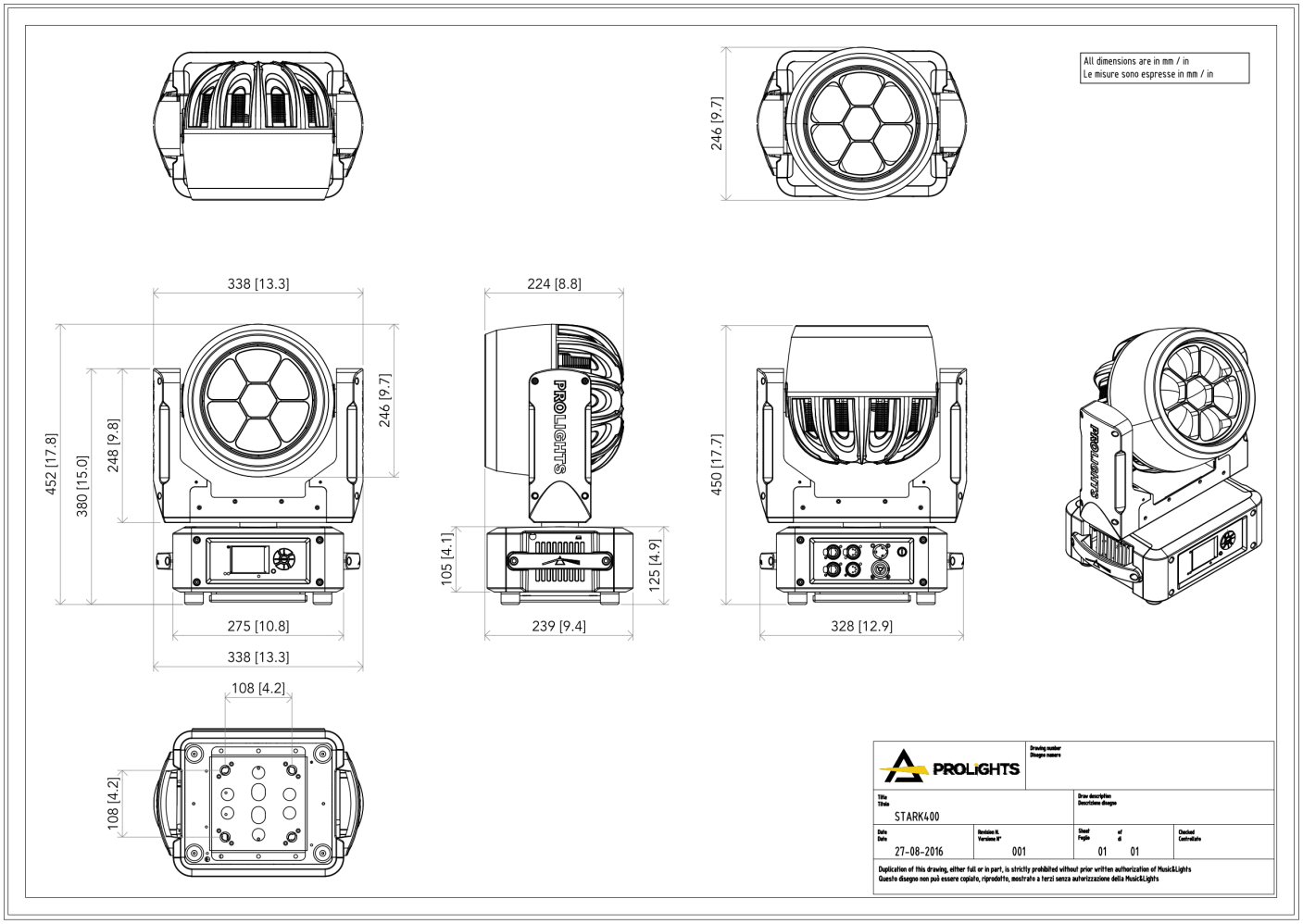

PHOTOMETRICS

full on - Min Zoom

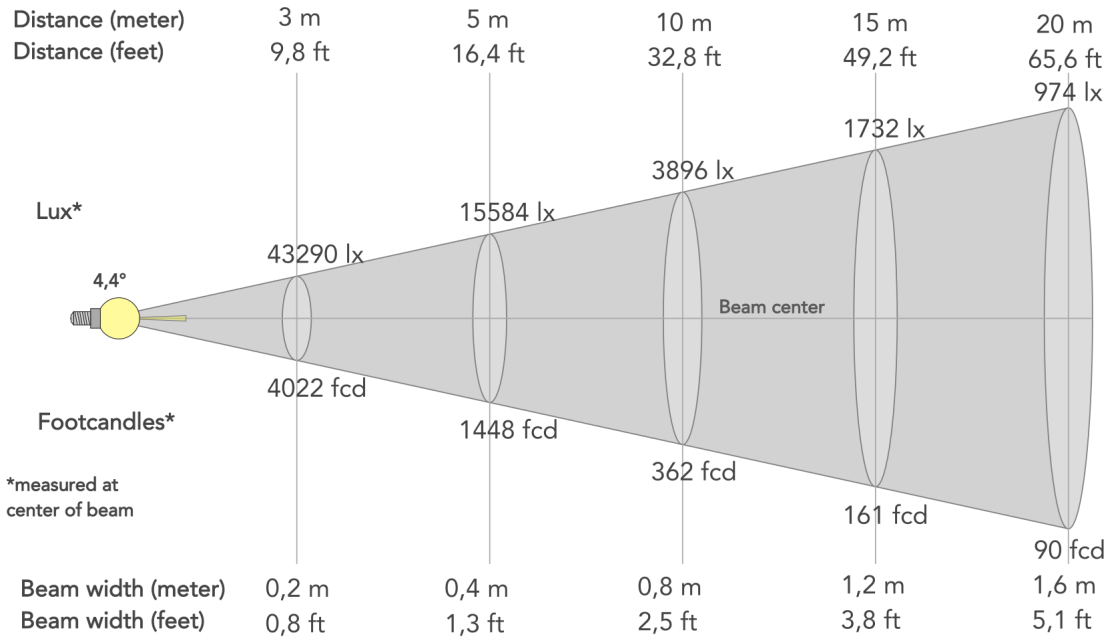

Angolo del fascio (50%): **4.4°**	Angolo di campo (10%): **5.6°**	Angolo di taglio (2,5%): **6.1°**

Full on - Max Zoom

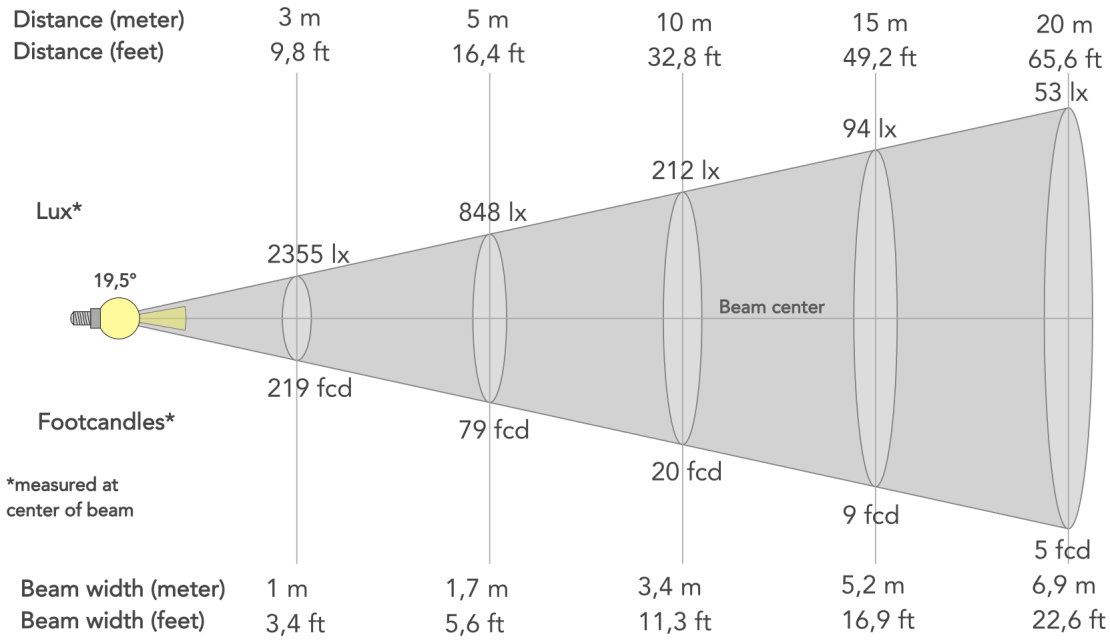

Angolo del fascio (50%): **19.5°**	Angolo di campo (10%): **36°**	Angolo di taglio (2,5%): **42.3°**

MUSIC & LIGHTS S.r.l. | Via A. Olivetti, snc
04026 - Minturno (LT) ITALY | info@prolights.it
Tel: +39 0771 72190 | **prolights.it**
VAT No. IT 02057590594

Scaricato il 23/11/2026 - i dati possono essere provvisori: caratteristiche, specifiche e aspetto possono cambiare senza preavviso