# **StudioCob** PlusFC2

ORDER CODE: **STUDIOCOBPFC2BK**



## VARIANTI

| | Code | Colore | Lente a bordo |
|---|---|---|---|
|  | **STUDIOCOBPFC2BK** | **Black** | **18°** |
|  | STUDIOCOBPFC2WH | White | 18° |

SOURCE
**150W RGBW COB LED**

IP RATING
**IP65 per uso temporaneo in esterno**

WEIGHT
**5,6kg / 12.35lbs**

# SPECIFICHE TECNICHE

## SORGENTE LUMINOSA

| | |
|---|---|
| Sorgente: | 150W RGBW COB LED |
| CCT sorgente: | white LED 5'700K |
| Flusso luminoso: | (18°) 3'632 |
| Lux: | (18°) 2'958lx @3 m full |
| Durata media sorgente: | > 50.000 h |

## OTTICA

| | |
|---|---|
| Angolo di proiezione: | (on-board) 18° - (inc) 38° - (opt) 60° |
| Angolo di campo: | (on-board) 36° - (inc) 63° |
| Tipo lente: | riflettore parabolico in combinazione con lente Fresnel HD |
| Ottiche aggiuntive: | 38° (inc) |

## SISTEMA COLORE

| | |
|---|---|
| CCT: | controllo CCT tramite canale DMX indipendente |
| Ruota colori: | ruota colori virtuale con macro |

## EFFETTI DINAMICI

| | |
|---|---|
| Modalità statico: | riproduzione statica di un colore |
| Modalità manuale: | regolazione manuale di un colore |
| Auto mode: | programmi integrati con regolazione della velocità di esecuzione |

## CONTROLLO

| | |
|---|---|
| Protocolli supportati: | DMX512, RDM |
| Canali DMX: | 4 / 6 / 10ch |
| RDM: | per indirizzamento remoto e configurazione parametri |
| Display: | display touch black OLED |
| Master/Slave: | per il controllo di più unità collegate in catena |

## ELETTRONICA

| | |
|---|---|
| Dimmer: | 0 - 100% lineare, elettronico |
| Curve dimmer: | 4 curve dimmer selezionabili |
| Strobo / shutter: | 1 - 28 Hz, elettronico |
| Batteria display: | inclusa, batteria tampone autoricaricabile |
| PWM selezionabile: | 600 - 25.000 Hz (step selezionabili) |
| Aggiornamento firmware con: | via DMX con UPBOXPRO/UPBOX1 (non inclusa) |

## CONNESSIONI

| | |
|---|---|
| Connessione di alimentazione: | Seetronic powerKon waterproof IN/OUT connectors |
| Connessione di segnale: | Seetronic XLR 5p IN/OUT |

## ALIMENTAZIONE

| | |
|---|---|
| Alimentazione elettrica: | 100-240V - 50/60Hz |
| Potenza massima assorbita (230V): | 140W |
| Output (a 230V): | 22 unità connesse in serie |
| Potenza massima assorbita (120V): | 145W |
| Fattore di potenza: | 0,96 |

# SPECIFICHE TECNICHE

## CARATTERISTICHE FISICHE

| | |
|---|---|
| Grado IP: | IP65 per uso temporaneo in esterno |
| Raffreddamento: | aria forzata con ventola silenziosa |
| Struttura: | Corpo in alluminio pressofuso ad alta resistenza |
| Finitura: | nero o con finitura bianca |
| Temperatura d'esercizio: | Ta -20 - +45 °C |
| Dimensioni (LxAxP): | 259x187x370mm |
| Peso: | 5,6kg |

## BOX CONTENT

1 x STUDIOCOBPLUSFC

1 x 1,5 meters 3G1,5mmq power cable (BARE END - SEETRONIC POWERCON TRUE1 IP65 power connector)

## INSTALLAZIONE

| | |
|---|---|
| Sospensione e fissaggio: | doppia staffa per installazione sospesa e posizionamento a terra |

## CERTIFICAZIONI / REPORT

| | |
|---|---|
| Conformità: | CE, UKCA, RCM, cTUVus, FCC |

# ACCESSORI E PRODOTTI CORRELATI



**STUDIOCOBPLUSL60**

Ottica per proiettori led serie STUDIOCOBPLUS, 60°



**STUDIOCOBBD**

4 alette per regolazione fascio di luce, telaio porta geltine incluso



**UPBOXPRO**

Interfaccia aggiornamento firmware, USB IN, connettore XLR DMX OUT 5-pin

## TECHNICAL DRAWINGS

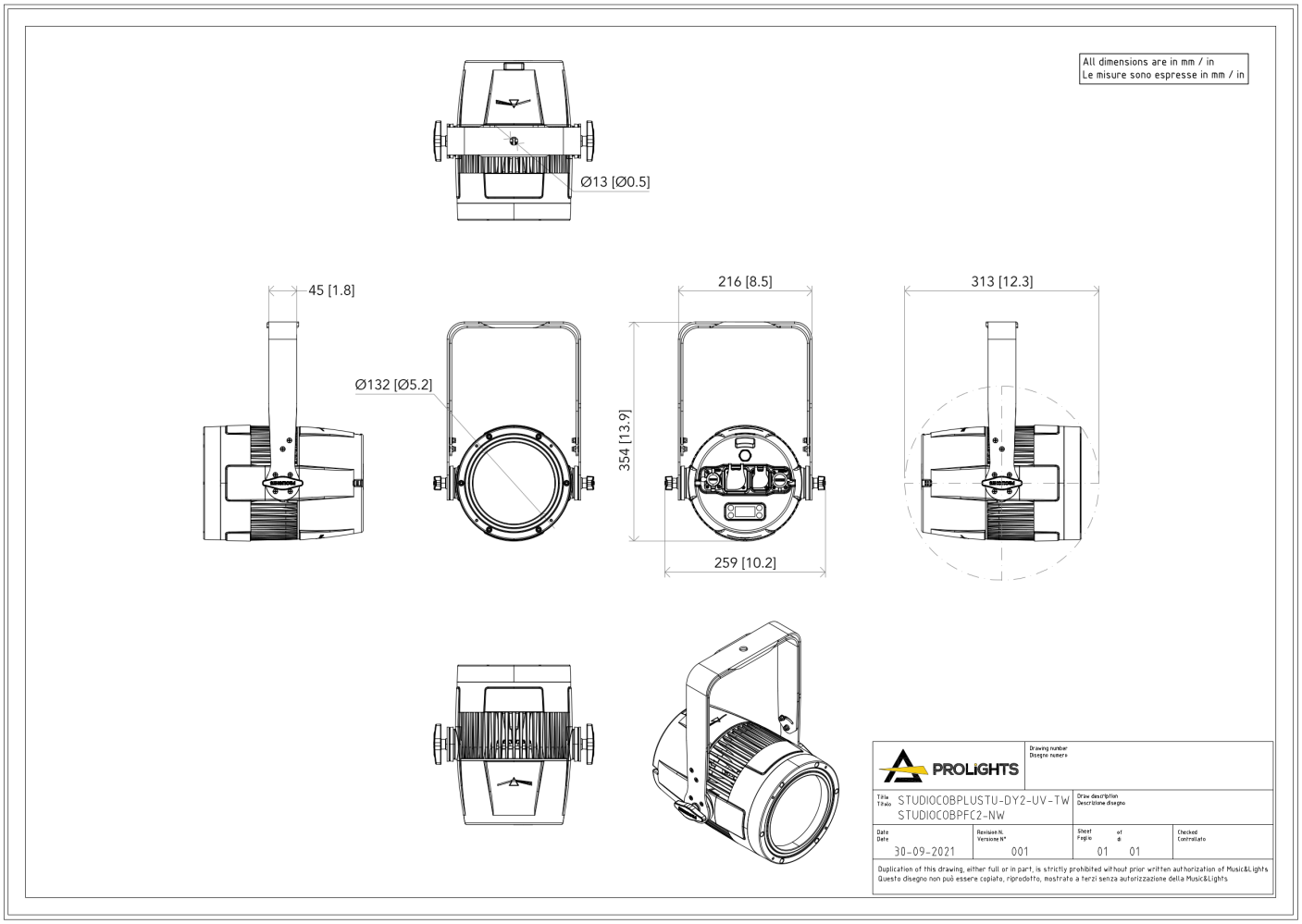

## PHOTOMETRICS

**Full On - Narrow**

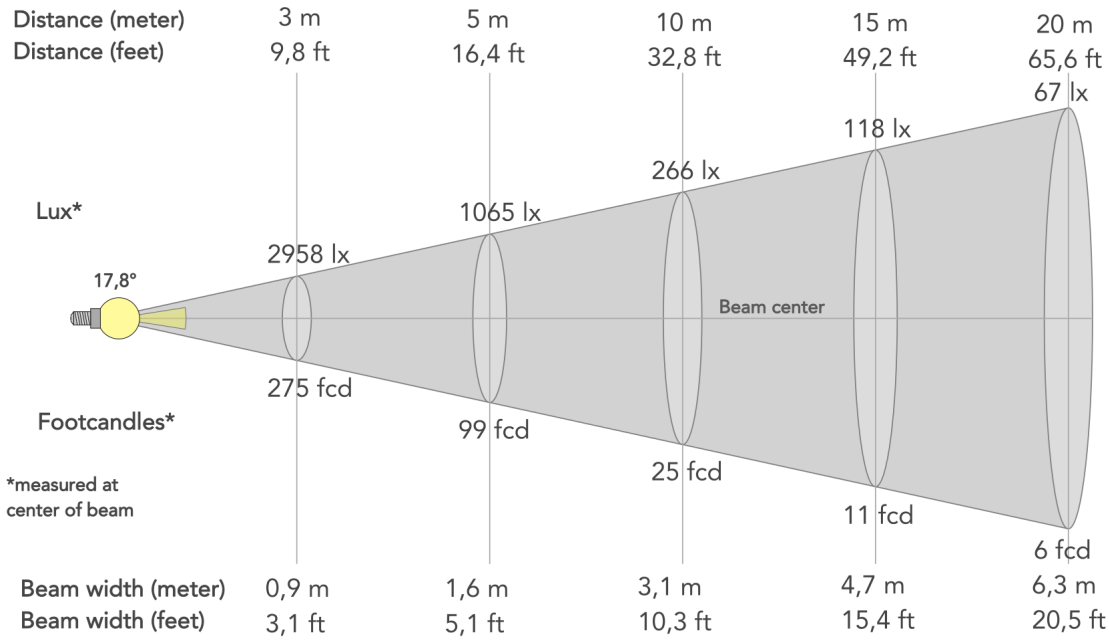


| | | |
|---|---|---|
| Angolo del fascio (50%): **17.8°** | Angolo di campo (10%): **33°** | Angolo di taglio (2,5%): **45.1°** |