SunRise 2FLXVW

ORDER CODE: SUNRISE2FLXVW



SOURCE

2 x 300W LED bianco variabile + ambra

IP RATING

IP65 per uso temporaneo in esterno

WEIGHT

9,9kg / 21.83lbs

FLUSSO LUMINOSO (MAX)

36'783 lm

SPECIFICHE TECNICHE

SORGENTE LUMINOSA

Sorgente:	2 x 300W LED bianco variabile + ambra
CCT sorgente:	K canale CCT variabile dedicato (2700-6500 K)
Flusso luminoso:	37'184 @Full
Flusso luminoso:	36'783lm @3.200 K - 36'074lm @5.600 K
Lux:	1'663lx @5 m full
Lux:	1'649lx @3.200 K - 1606lx @5.600 Klx @5 m
CRI:	>97 @3.200 K - >98 @5.600 K
R9:	>97 @3.200 K - >95 @5.600 K
TLCI:	98 @3.200 K - 99 @5.600 K
Durata media sorgente:	> 50.000 hrs (L70B10 @Ta 25° C / 77° F)

OTTICA

Angolo di proiezione:	54°
Angolo di campo:	93°

SISTEMA COLORE

Miscelazione del colore:	bianco variabile
CCT:	controllo CCT range da 2.700K a 6.500K
Tungsten Emulation:	simulazione di dimmer con shift cromatico caldo
Preset bianchi:	2.700 K ~ 6.500K

EFFETTI DINAMICI

Modalità statico:	selezione statica del dimmer e della temperatura colore
Modalità manuale:	regolazione manuale dimmer e strobo

CONTROLLO

Protocolli supportati:	DMX512, RDM, ArtNet, sACN (IGMP v2), CRMX (opzionale)
Canali DMX:	1 to 18ch architettura DMX flessibile e configurabile dall'utente (MCA)
Pixel control:	controllo pixel2pixel
RDM:	per indirizzamento remoto e configurazione parametri
Display:	Graphic User Interface

MOVIMENTO

Pan:	+/- 20° con regolazione direzionale manuale per ciascun pod

ELETTRONICA

Dimmer:	0 - 100% lineare, elettronico
Curve dimmer:	6 curve dimmer selezionabili
Strobo / shutter:	1 - 30 Hz, elettronico
PWM selezionabile:	1.000 - 25.000 Hz (step selezionabili)
Aggiornamento firmware con:	via DMX con UPBOXPRO (non inclusa) o via Ethernet con DMX Workshop

SPECIFICHE TECNICHE

CONNESSIONI

Connessione di alimentazione:	Seetronic powerCON TRUE IP65 IN/OUT
Connessione di segnale:	IP65 Seetronic XLR 5p IN/OUT
Connessione Wireless:	LumenRadio TiMo FX RDM opzionale - compatibile CRMX e W-DMX
Connessione dati:	IP65 Seetronic Art-Net RJ45 IN/OUT
EtherFlow:	Switch Ethernet pass-through che preserva la connettività di rete anche quando la fixture è priva di alimentazione

ALIMENTAZIONE

Alimentazione elettrica:	100-240V - 50/60Hz
Potenza massima assorbita (230V):	630W
Output (a 230V):	3 unità connesse in serie
Standby power:	4,3 W
Fattore di potenza:	> 0,94

CERTIFICAZIONI / REPORT

Conformità:	CE, RCM, FCC, cTUVus

CARATTERISTICHE FISICHE

Grado IP:	IP65 per uso temporaneo in esterno
Raffreddamento:	aria forzata con ventola silenziosa
Struttura:	Costruzione IP65 resistente alle intemperie in lega di magnesio pressofusa
Finitura:	nero
Temperatura d'esercizio:	Ta -20 - +45 °C
Dimensioni (LxAxP):	542x173x192mm
Peso:	9,9kg

INSTALLAZIONE

Sospensione e fissaggio:	hanging bracket for floor stand. Also can fit the fast quick lock Omega bracket
Sistema staffa:	Sono disponibili diverse staffe per il semplice montaggio in array: vedere gli accessori disponibili
Hardware a bordo:	punti di ancoraggio veloci sul frontale per il montaggio degli accessori e meccanica integrata per l'assemblaggio modulare di più apparecchi

BOX CONTENT

1 x SUNRISE2FLXVW

1 x SBLFLXB01H

1 x OS25PLUS

1 x 1,5 meters 3G1,5mmq power cable (BARE END - SEETRONIC POWERCON TRUE1 IP65 power connector)

ACCESSORI E PRODOTTI CORRELATI



FCLSUNFLX
Flight case for 6 pcs SUNRISE2FLX/SUNBLASTFLX (con e senza staffa)



HDWK
Kit wireless, compatibile con diversi prodotti Prolights



OS25PLUS
Aggancio rapido omega, foro M12



OS25H3PLUS
Aggancio rapido omega, altezza 6 cm, foro M12



ECLFRSPG
Spigot per fixtures PROLIGHTS



SRFLXSPC
Distanziale per proiettori serie SUN FLX



SBLFLXB01H
Staffa per montaggio orizzontale di 1 SUNBLASTFLX



SBLFLXB01V
Staffa per montaggio verticale di 1 SUNBLASTFLX



SBLFLXB02H
Staffa per montaggio orizzontale di 2 SUNBLASTFLX



SBLFLXB02V
Staffa per montaggio verticale di 2 SUNBLASTFLX



SBLFLXHB005V
Staffa sospensione verticale per SUNBLASTFLX



SBLFLXHB01H
Staffa sospensione orizzontale per SUNBLASTFLX



SBLFLXFLR
Staffa da pavimento per SUNBLASTFLX



SBLFLXADPFLR
Piastra adattatore per montaggio a pavimento in pila per SUNBLASTFLX



SBLFLXHHFLRB
Staffa orientabile per sospensione o montaggio a pavimento per SUNBLASTFLX



UPBOXPRO
Interfaccia aggiornamento firmware, USB IN, connettore XLR DMX OUT 5-pin

TECHNICAL DRAWINGS

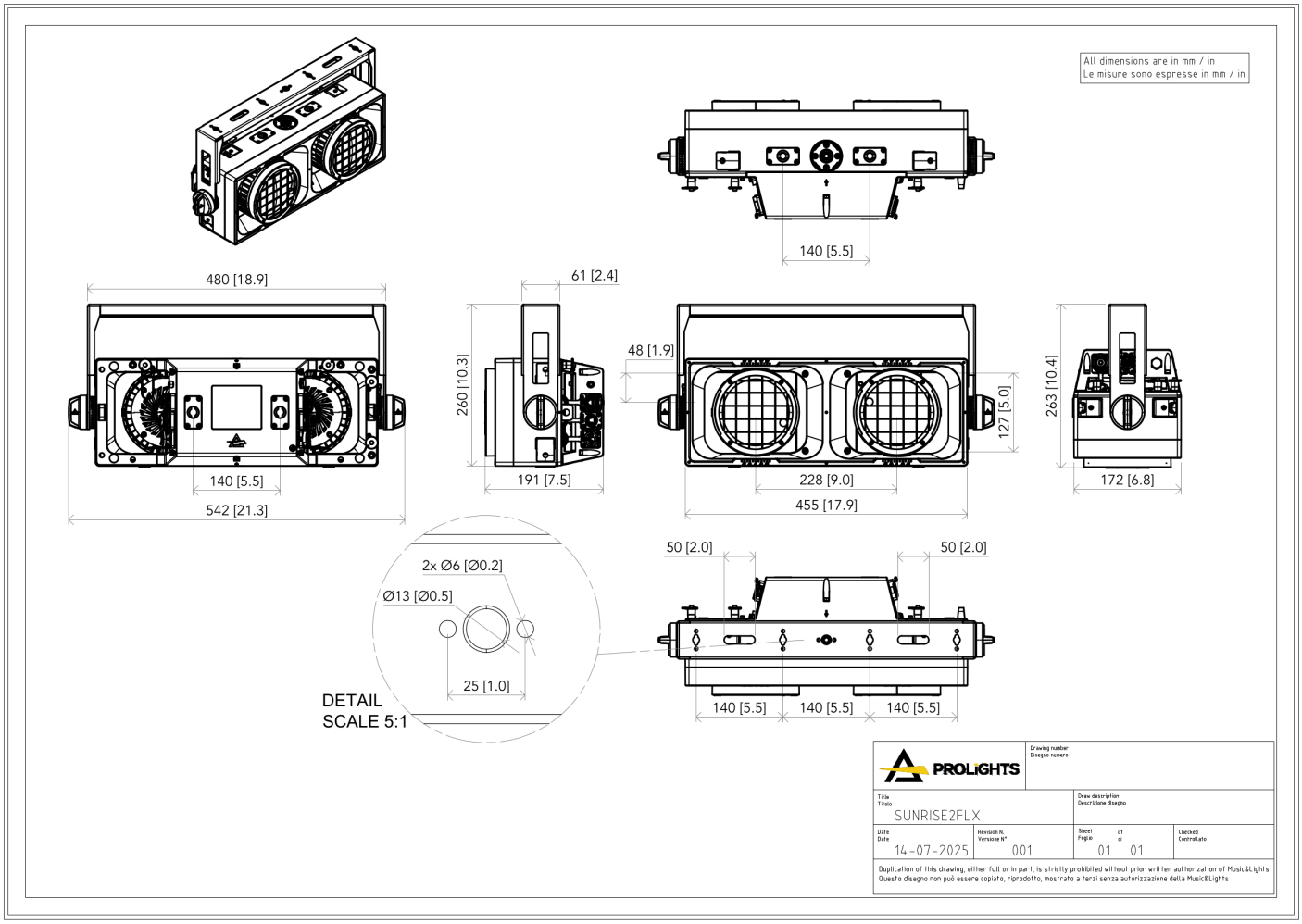

PHOTOMETRICS

Full On - Original Optic

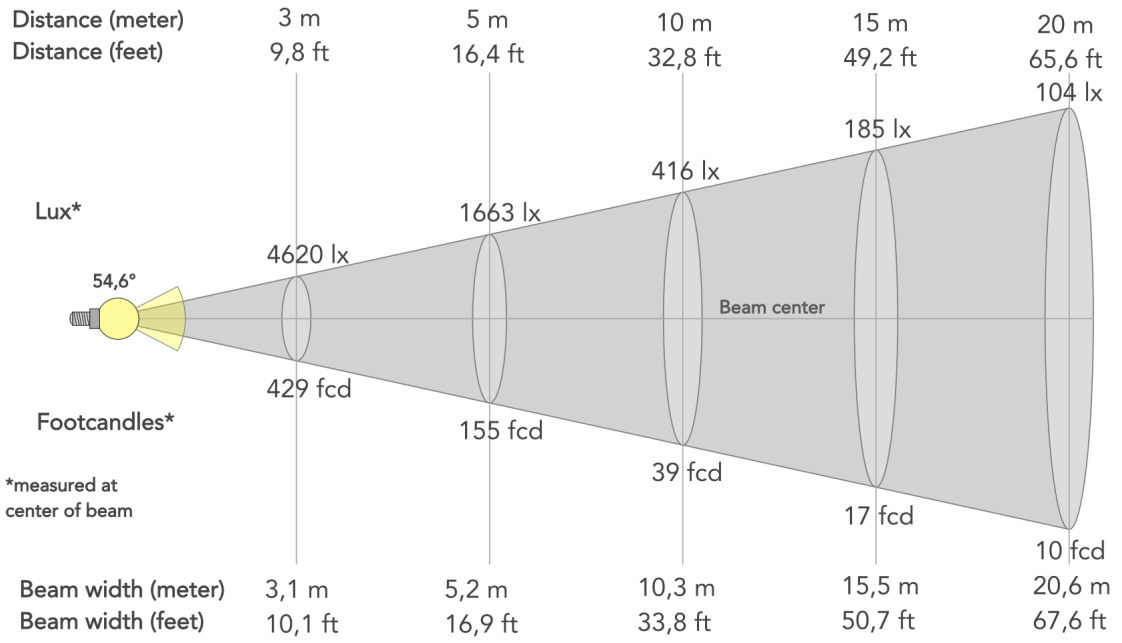

Angolo del fascio (50%): **54.6°**	Angolo di campo (10%): **92.9°**	Angolo di taglio (2,5%): **108.5°**